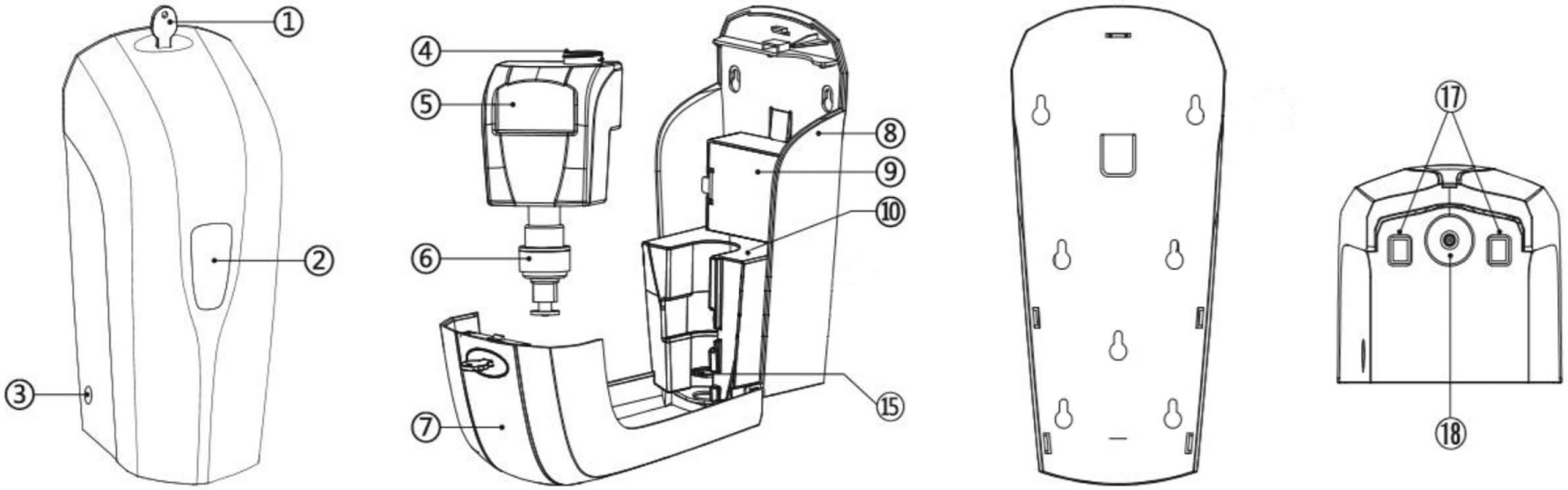

Bartscher	Desinfektionsspender IRS 1L-W Artikel-Nr.: 850027	Explosionszeichnung 26.11.2020	Seite 1/2

Pos.	Artikelbeschreibung	Description of item	Artikel Nr./Item No.
1	Schlüssel	Key	E085002701
2	Sichtfenster	Sight glass	E085002702
4	Kappe	Cap	E085002704
5	Behälter	Container	E085002705
6	Pumpe	Pump	E085002706
7	Abdeckung, vorne	Front cover	E085002707
8	Gehäuse	Housing	E085002708
9	Batteriefach	Battery chamber	E085002709
10	Elektronik	Electronics	E085002710
15	Abdeckung	Cover	E085002715
17	Kontrollampe	Indicator light	E085002717
18	Abdeckung	Cover	E085002718