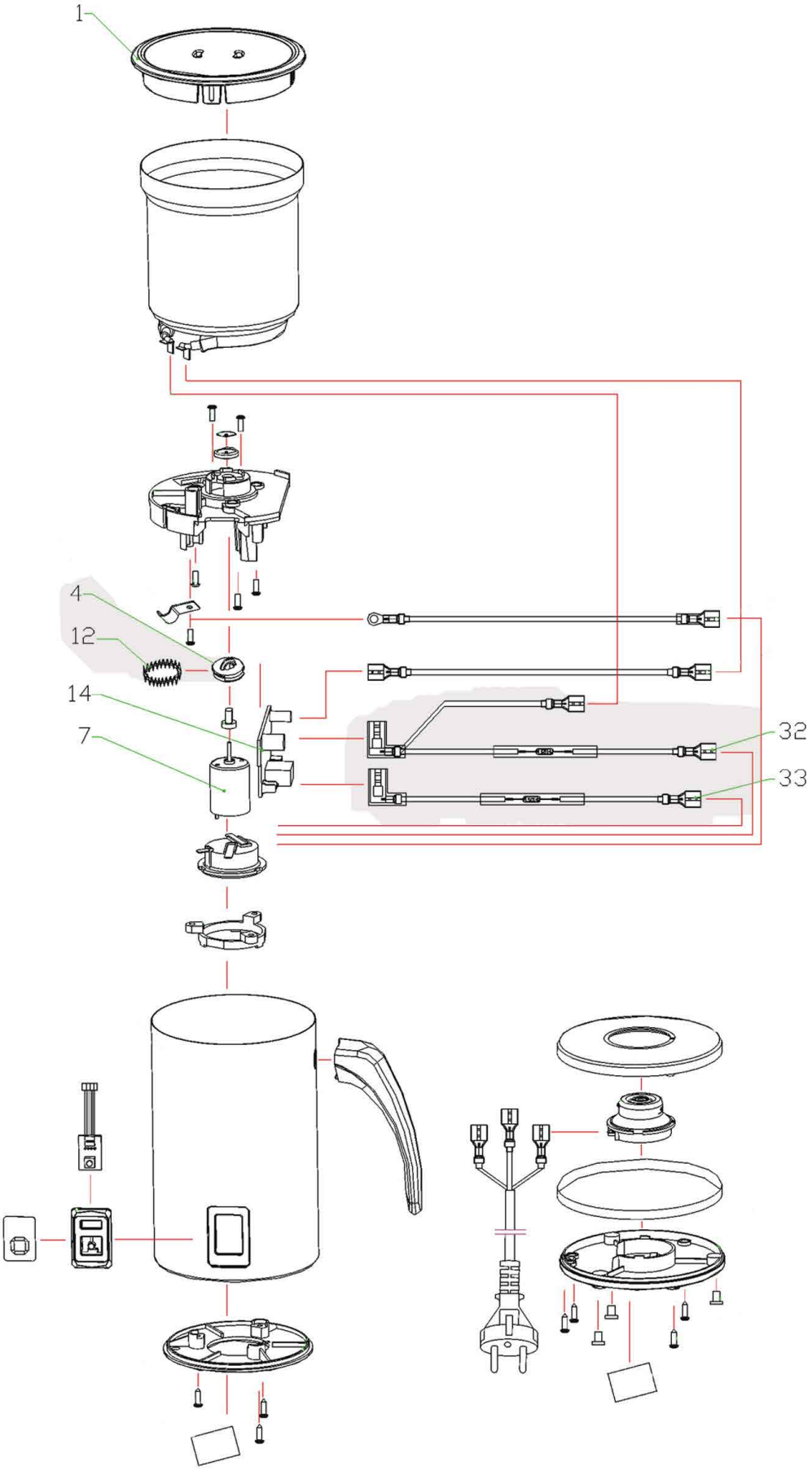

Bartscher	Milchaufschäumer MS600 Artikel-Nr.: 190211	Explosionszeichnung Datum 13.04.2022	Seite 1/2

Pos.	Artikelbeschreibung	Description of item	Artikel Nr./Item No.
4 + 12	Rührer Set	Stirrer set	E0190211004
14	Platine	PCB	E0190211014
32 + 33	Sicherungen Set	Fuse Set	E0190211032
7	Motor	Motor	E0190211007
1	Deckel	Lid	E0190211001