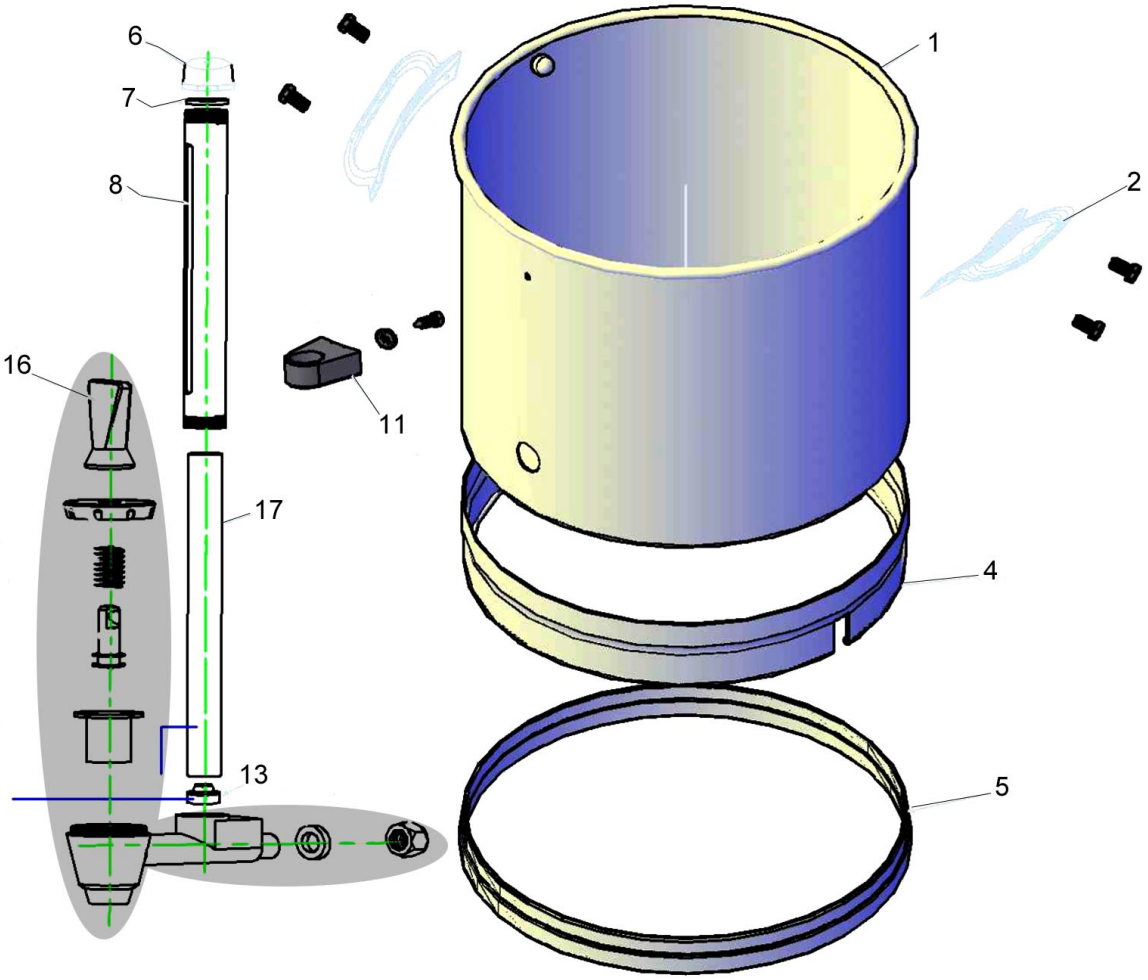

Bartscher	Milchdispenser-Aufsatz PRO 40-60 Artikel-Nr.: A190169	Explosionszeichnung 19.08.2019	Seite 1/2

Pos.	Artikelbeschreibung	Description of item	Artikel Nr./Item No.
1 + 4	Gehäuse	Housing	E0A19016901
2	Griff - Set z. Behälter	Handle - set f. container	E0A19014840
5	Ring	Ring	E0A19016905
6 + 7 + 13	Schraube z. Füllstandanzeige	Screw f. fill level indicator	E0A19014801
8 + 11	Halterung f. Füllstandanzeige	Holder f. Fill level indicator	E0A19014803
16	Ablasshahn, komplett	Drain cock, complete	E0A19014804
17	Füllstandsanzeigerohr	Degree tube	E0A19014809