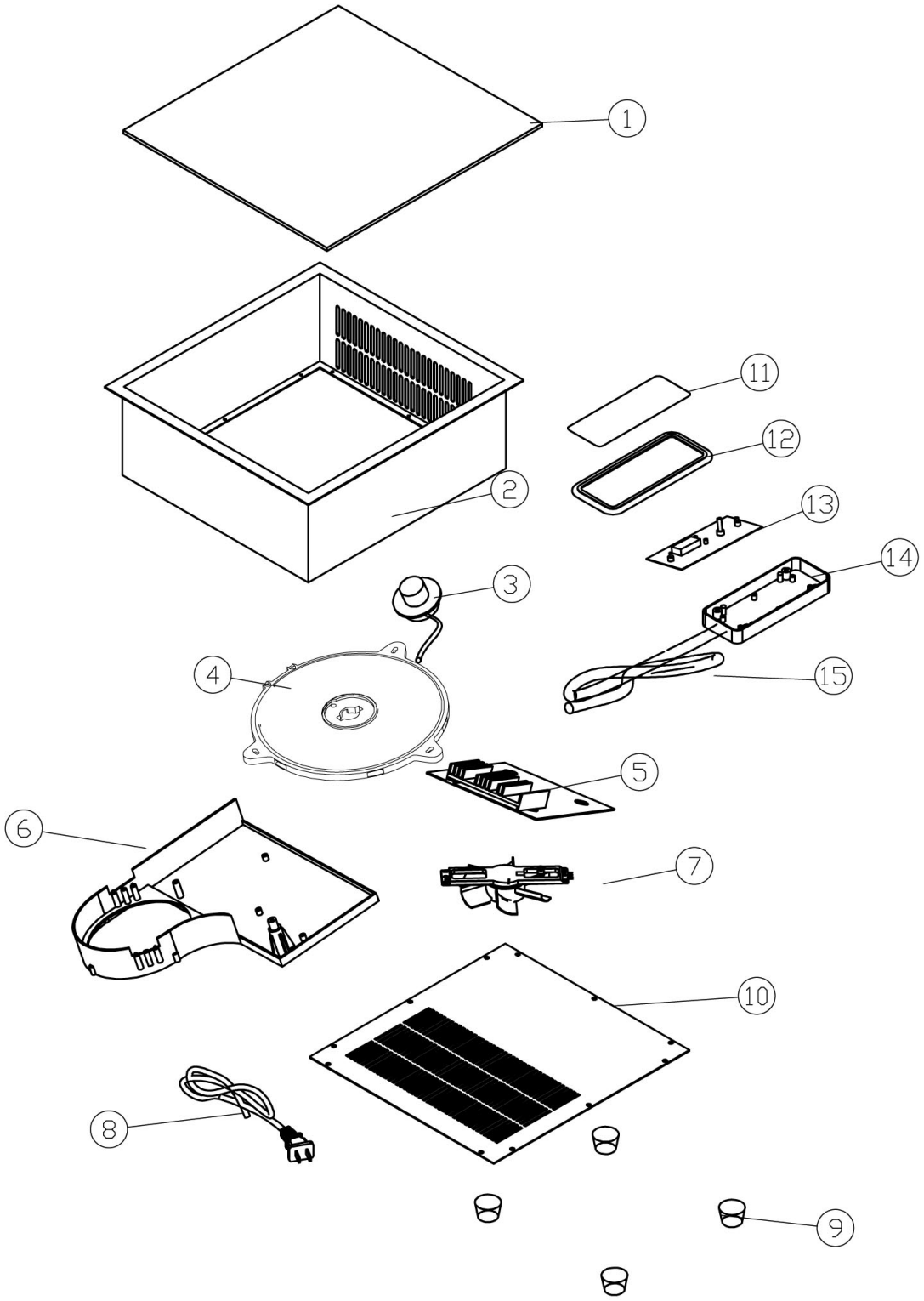

Bartscher	Induktionswarm- halteplatte IW10-EBBF Artikel-Nr.: 105996	Explosionszeichnung 03.09.2019	Seite 1/2

Pos.	Artikelbeschreibung	Description of item	Artikel Nr./Item No.
1	Glasplatte	Glass plate	E010599601
2	Gehäuse	Housing	E010599602
3	Fühler f. Heizspule	Sensor f. heating coil	E010584315
4	Spule	Coil	E010599604
5	Hauptplatine	Mainboard	E010599605
6	Gehäuse, innen	Inner housing	E010599606
7	Lüfter	Fan	E010599607
8	Anschlusskabel	Power cord	E010599608
9	Fuß, Gummi	Base, rubber	E010592711
10	Boden	Bottom	E010599610
11	Glasabdeckung z. Bedienfeld	Glass cover f. control panel	E010599611
12	Rahmen	Frame	E010599612
13	Bedienfeld	Control panel	E010599613
14	Gehäuse	Housing	E010599614
15	Kabel	Cable	E010599615