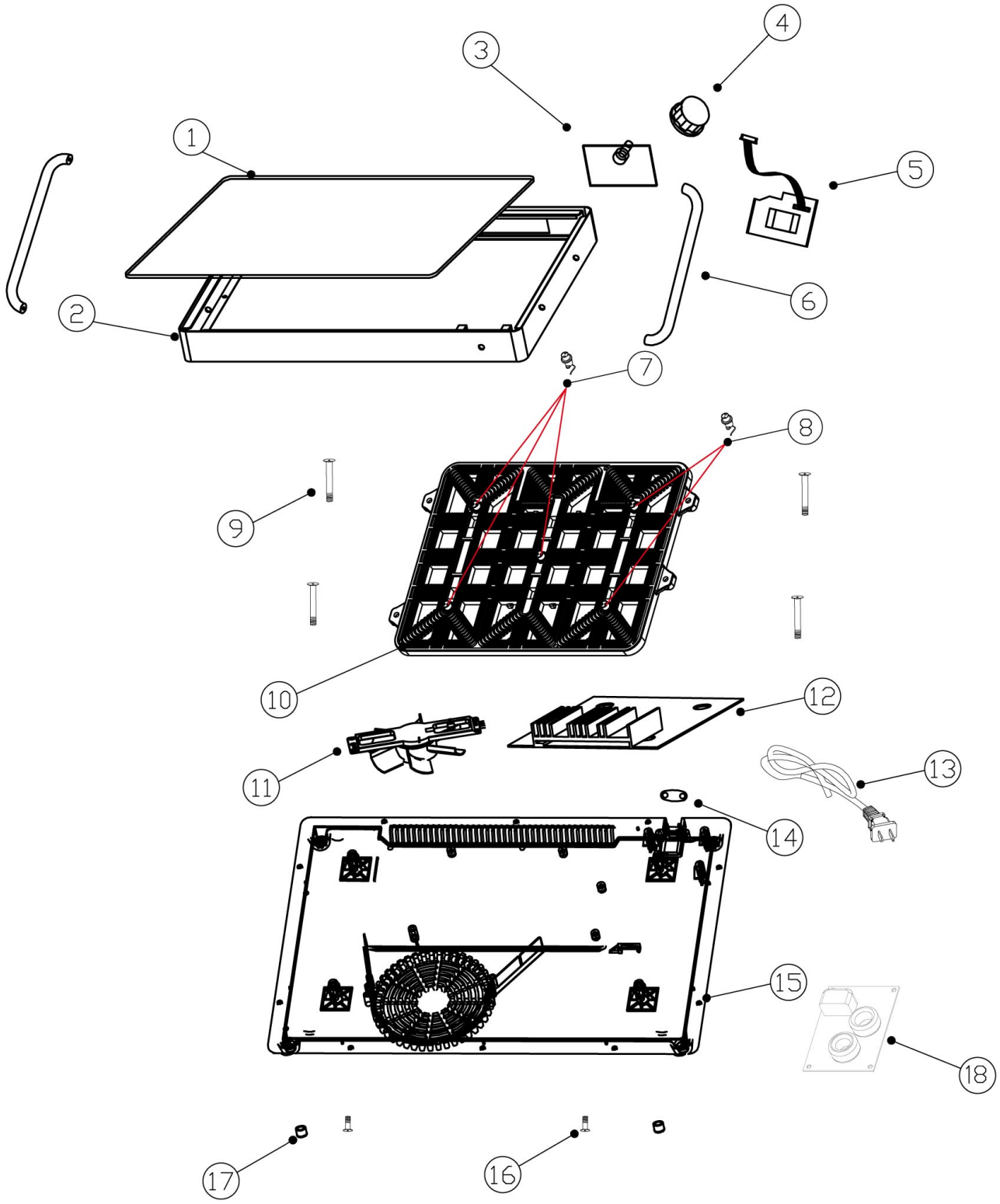

Bartscher	Induktionswarmhalteplatte IW10 Artikel-Nr.: 114366	Explosionszeichnung 11.09.2020	Seite 1/2

Pos.	Artikelbeschreibung	Description of item	Artikel Nr./Item No.
1	Glasplatte	Glass plate	E011436601
2	Gehäuse	Housing	E011436602
3	Bedienplatine	Control panel	E011436603
4	Knebel	Knob	E011436604
5	Platine	Circuit board	E011436605
6	Griff	Handle	E011436606
7	Fühler A	Sensor A	E011436704
8	Fühler B	Sensor B	E011436705
10	Spule	Coil	E011436707
11	Lüfter	Fan	E011436708
12	Hauptplatine	Main board	E011436612
13	Anschlusskabel	Power cord	E011436710
14	Zugentlastung	Strain relief	E011436714
15	Boden	Bottom	E011436711
17	Fuß	Base	01058207
18	Platine	Circuit board	E011436618