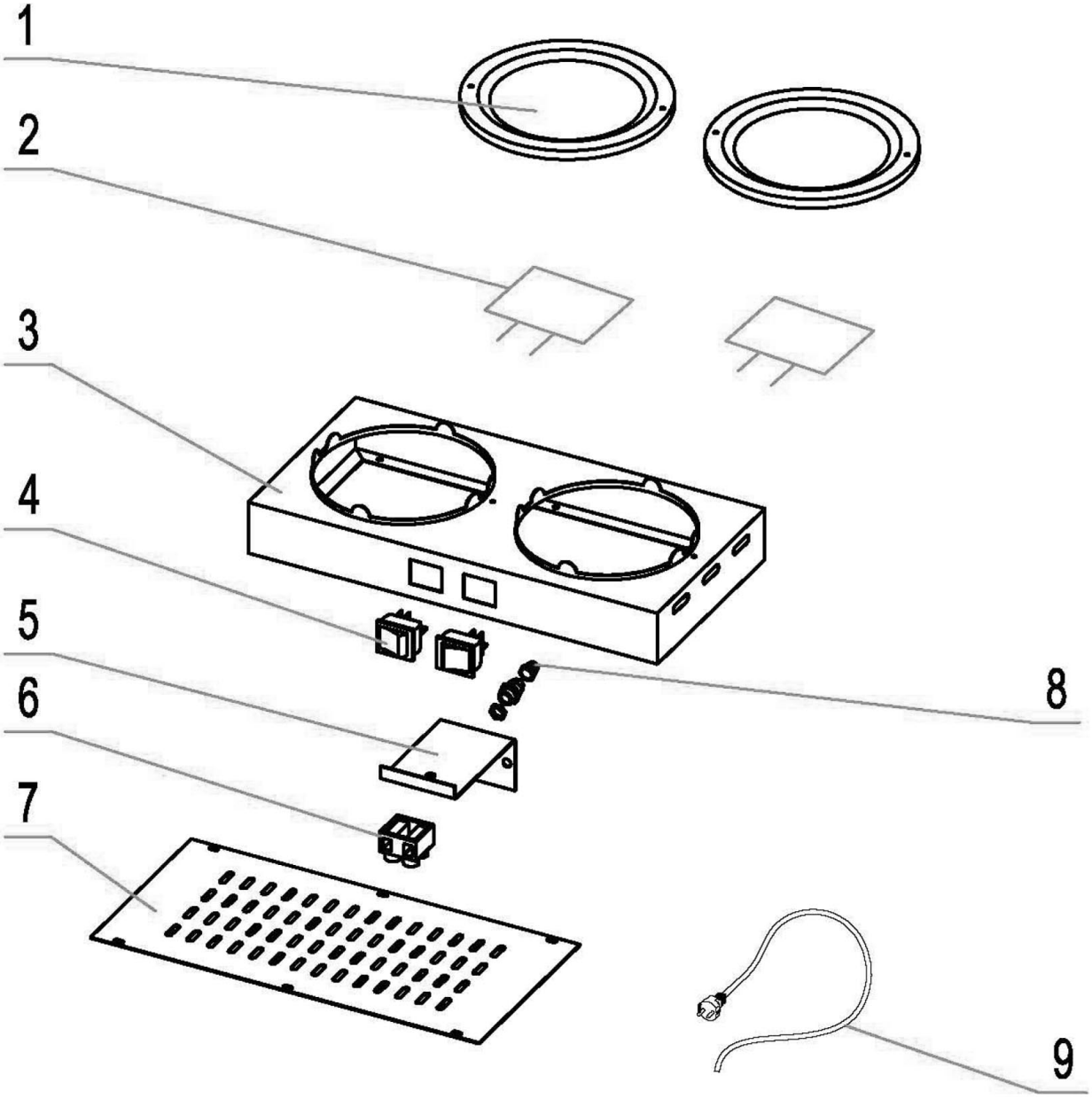

Bartscher	Kannenwärmer Artikel-Nr.: A190105	Explosionszeichnung 09.05.2019	Seite 1/2

Pos.	Artikelbeschreibung	Description of item	Artikel Nr./Item No.
1	Warmhalteplatte	Warming plate	E0A19010501
2	Heizkörper	Heating element	E0A19010502
3	Gehäuse	Housing	Auf Anfrage/on request
4	Schalter	Switch	E0A19010504
5	Halterung	Holder	Auf Anfrage/on request
6	Anschlussklemme	Terminal clamp	Auf Anfrage/on request
7	Boden	Bottom	Auf Anfrage/on request
8	Zugentlastung	Strain relief	Auf Anfrage/on request
9	Anschlusskabel	Power cord	E0A19010509