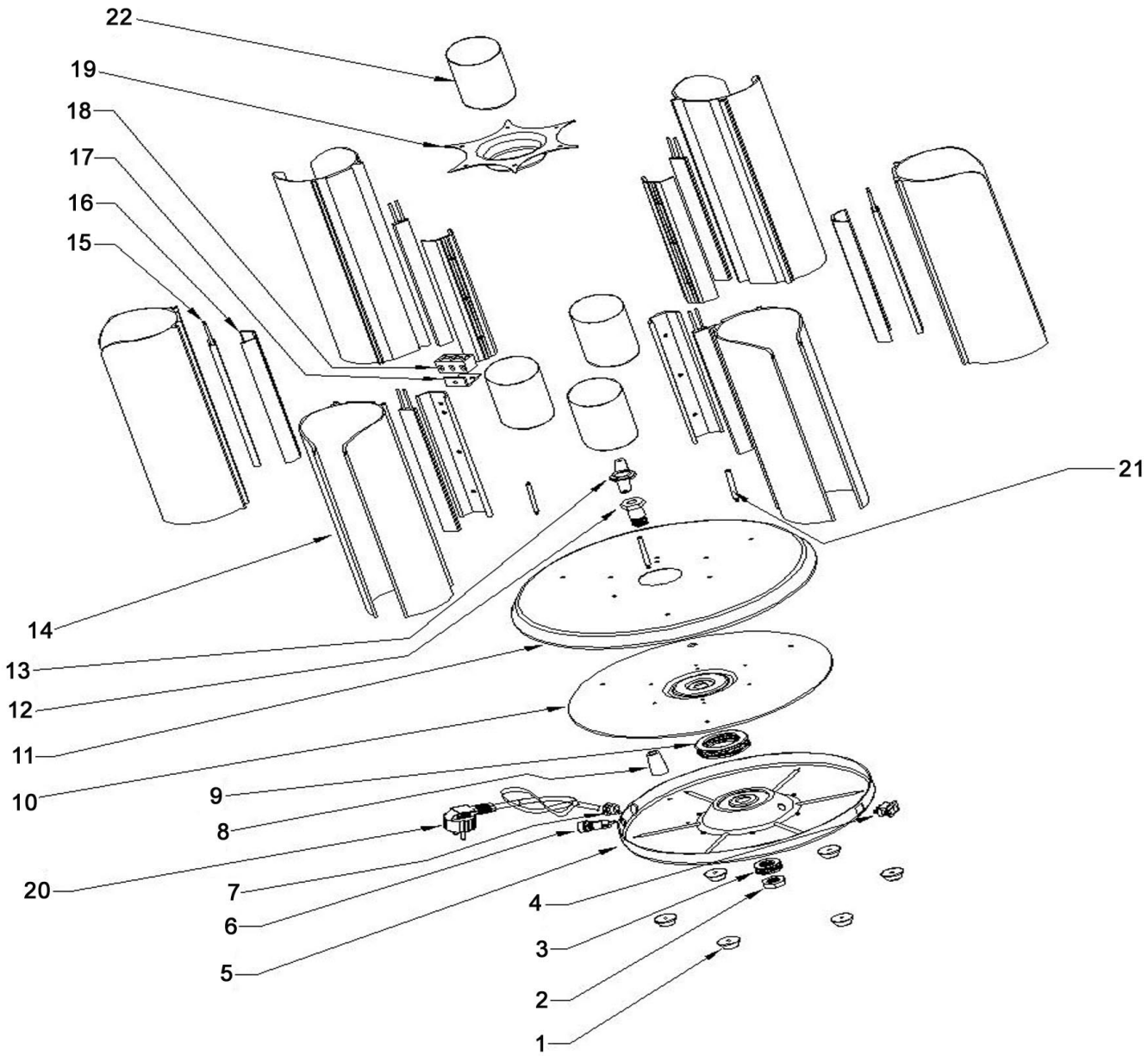

Bartscher	Tassenwärmer 48 Tassen, CNS Artikel-Nr.: 103067	Explosionszeichnung 08.09.2014	Seite 1/2

Pos.	Artikelbeschreibung	Description of item	Artikel Nr./Item No.
1	Fuß	Base	01143563
2 + 3 + 9	Lager komplett	Complete bearing	01030679
3	Lager komplett	Complete bearing	=> Pos. 2
4	Hauptschalter	Main switch	01030674
5	Bodenplatte	Bottom plate	Auf Anfrage/On request
6	Halterung f. Sicherung	Fuse holder	011435610
	Sicherung	Fuse	01030673
7	Zugentlastung	Strain relief	Auf Anfrage/On request
8	Stift	Pin	Auf Anfrage/On request
9	Lager komplett	Complete bearing	=> Pos. 2
10	Platte, mitte	Middle plate	Auf Anfrage/On request
11	Abdeckplatte	Cover plate	Auf Anfrage/On request
12	Welle	Shaft	E010306712
13	Befestigung	Fixing	E010306713
14	Tassenführung	Cup direction	Auf Anfrage/On request
15	Heozkörper	Heating element	Auf Anfrage/On request
16	Befestigung	Fixing	Auf Anfrage/On request
17	Halterung	Holder	Auf Anfrage/On request
18	Anschlussklemme	Terminal clamp	Auf Anfrage/On request
19	Deckel	Lid	Auf Anfrage/On request
20	Anschlusskabel	Power cord	Auf Anfrage/On request
21	Stift	Pin	Auf Anfrage/On request
22	Besteckköcher	Cutlery cylinder	01030671