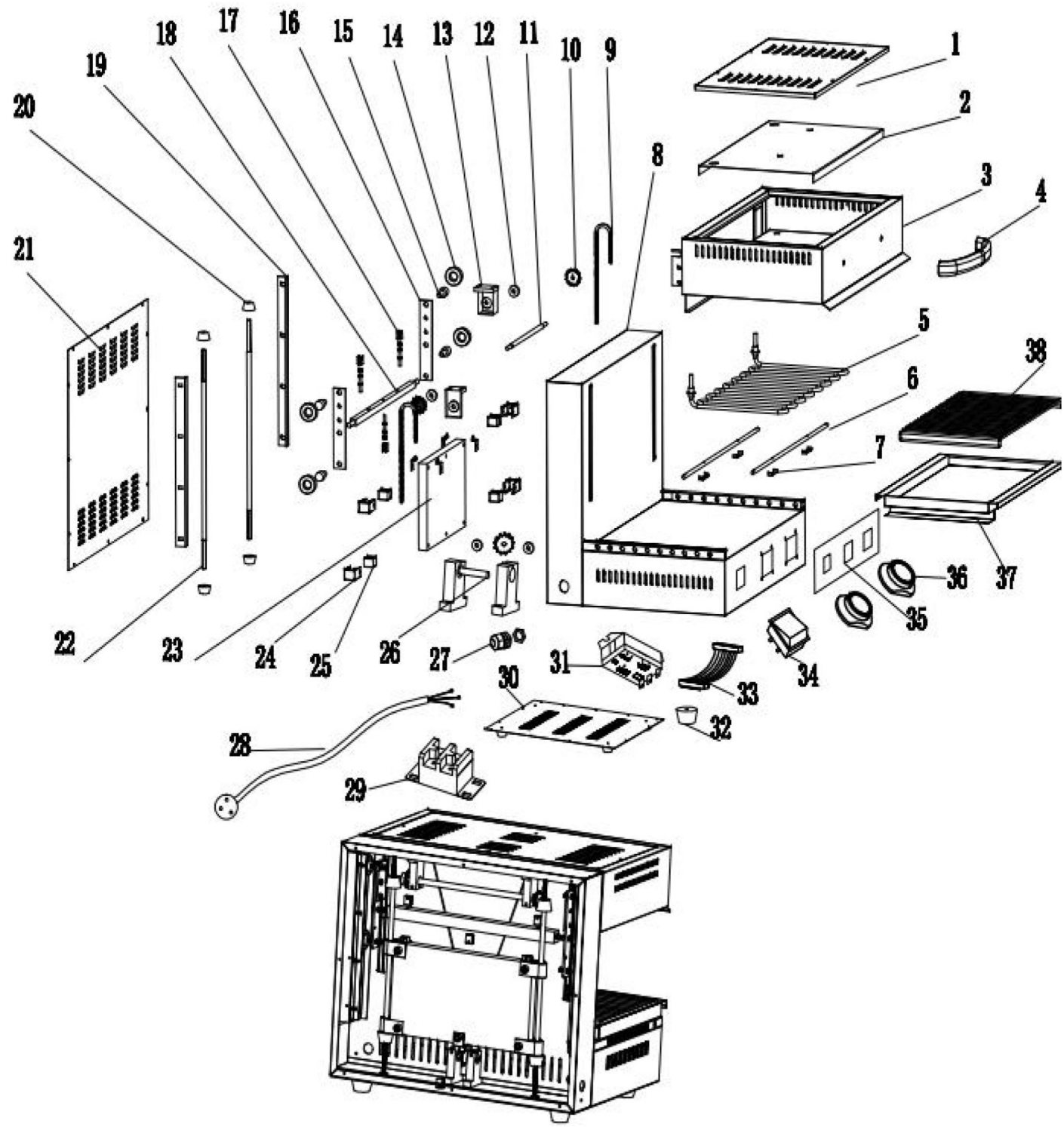

Bartscher	Lift-Salamander 500-1Z-MDI Artikel-Nr.: 151520	Explosionszeichnung Datum 15.11.2023	Seite 1 / 2

Pos.	Artikelbeschreibung	Description of item	Artikel Nr./Item No.
4	Griff	handle	E015152004
5	Heizelement 2800W	heating element	E015152005
9	Kette	chain	E015152009
10	Zahnrad	transmission gear	E015152010
12	Lager 10mm	bearing 10mm	E015152012
14	Lager 12mm	bearing 12mm	E015152014
27	Zugentlastung	power cord protector	E015152027
28	Anschlusskabel	power cord	E015152028
29	Anschlussklemme	Terminal clamp	E015152029
31	Platine	Board	E015152031
32	Fuß	feet	E015152032
33	Kabel	Cable	E0A12079612
34	Schalter	switch	E015152034
36	Knebel	Knob	E0A12079610
38	Rost	grid	E015152038