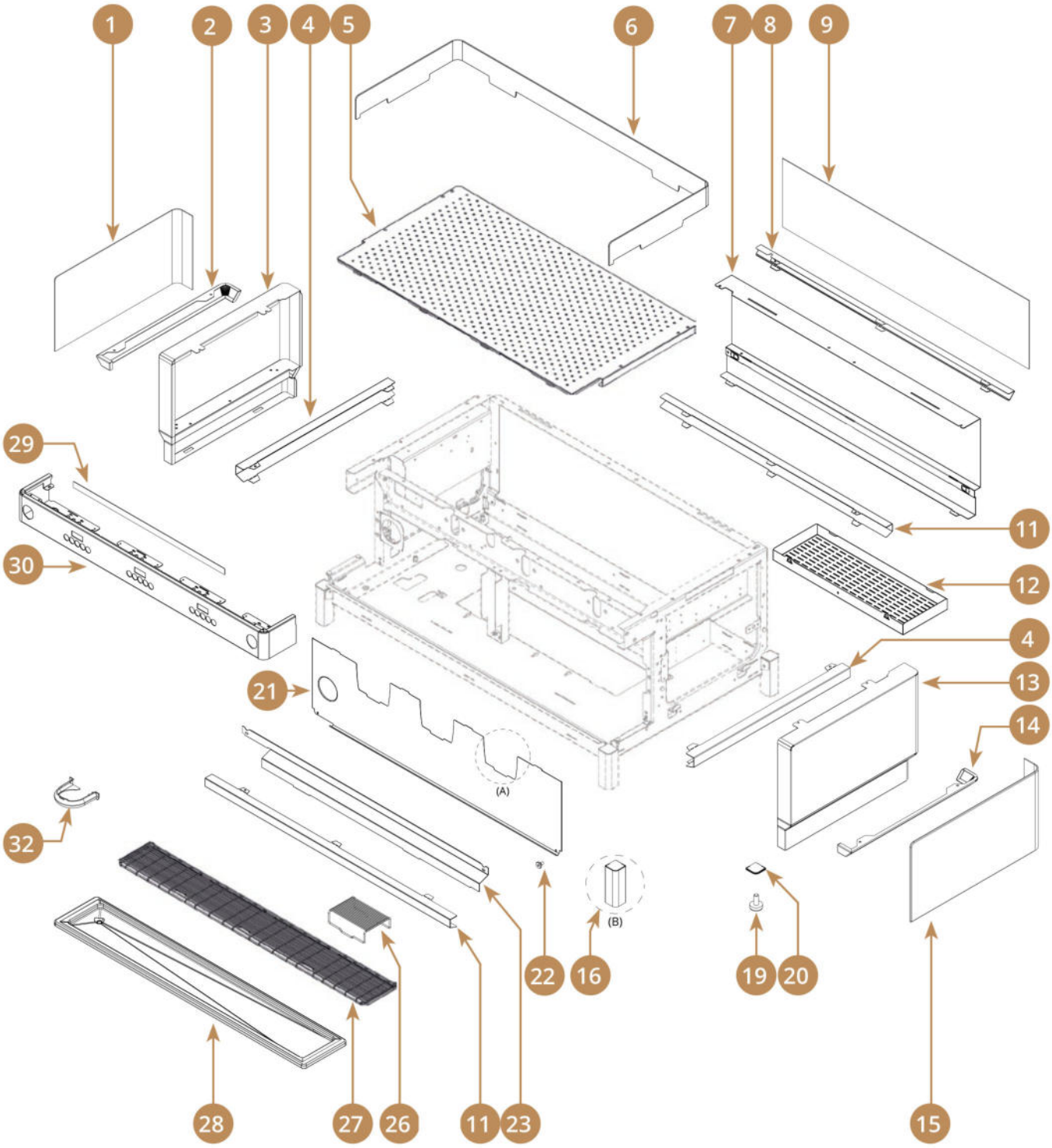

Bartscher	Kaffeemaschine Coffeeline B30 Artikel-Nr.: 190232	Explosionszeichnung Datum 20.03.2024	Seite 1 / 22

Pos.	Artikelbeschreibung	Description of item	Artikel Nr./Item No.
1	Blende links	Cover left side	auf Anfrage / on request
2	Seitenverkleidung links	Trim left side	auf Anfrage / on request
3	Seitenwand links	Side panel left	auf Anfrage / on request
4	Verkleidung rechts oder links	Trim left or right	auf Anfrage / on request
5	Tassenablage	Cup tray	auf Anfrage / on request
6	Rahmen Tassenablage	Cup tray fence	auf Anfrage / on request
7	Rückwand	Back panel	auf Anfrage / on request
8	Verkleidung hinten	Trim back	auf Anfrage / on request
9	Blende hinten	Back panel	auf Anfrage / on request
11	Verkleidung vorne und hinten	Trim lower front	auf Anfrage / on request
12	Kasten unten	Lower box	auf Anfrage / on request
13	Seitenwand rechts	Side panel right	auf Anfrage / on request
14	Seitenverkleidung rechts	Trim right side	auf Anfrage / on request
15	Blende rechts	Cover right side	auf Anfrage / on request
16	Fuss Vierkant	Square foot body	auf Anfrage / on request
19	Gummifuß	Rubber foot	auf Anfrage / on request
20	Deckel Fuss	Square foot lid	auf Anfrage / on request
21	Spritzschutz	Splash panel	auf Anfrage / on request
22	Schraube	Screw	auf Anfrage / on request
23	Schutzplatte unten	Panel lower protect	auf Anfrage / on request
26	Gitter	Grid	E020000242
27	Abtropfgitter	Drip grid	E021036310
28	Abtropfschale	Drip grid	E021036010
29	Aufkleber Frontplatte	Sticker front panel	E071000154
30	Frontblende	Front panel	E021030021BK
32	Abdeckung der Brühgruppe	Brew group cover	auf Anfrage / on request

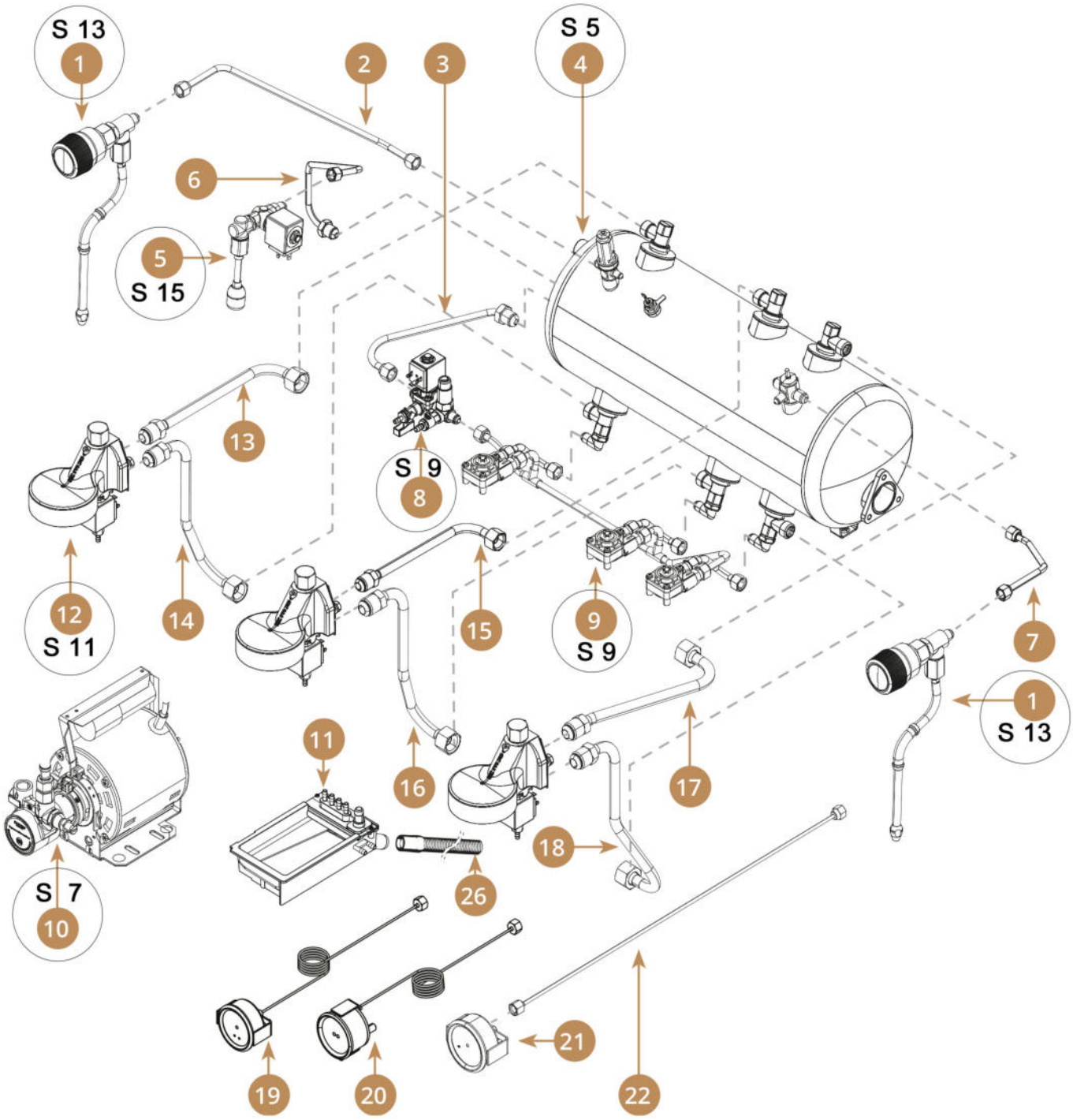
S 13
1
2
3
S 5
4
6
5
S 15
13
S 9
8
12
S 11
14
15
9
S 9
7
1
S 13
11
16
17
18
S 7
10
26
19
20
21
22

Pos.	Artikelbeschreibung	Description of item	Artikel Nr./Item No.
2	Rohr Dampfhahn links	Steam tap tube left	E035110110
3	Rohr Boilerzulauf	Boiler inlet tube	E035110016
6	Rohr Wasserhahn	Water tap tube	E035110007
7	Rohr Dampfhahn rechts	Tube tap steam rotary right	E035170025
8	Wasserverteiler	Water splitter assy	E015200100
11	Ablaufschale	drain cup	E070001012
13	Rohr Eingang links	Tube left group inlet	E035110004TA
14	Rohr Gruppenrücklauf links	Group return tube left	E035110020TA
15	Rohr Einlass	Tube group inlet	E035170022
16	Rohr Ausgang	Tube group outlet	E035170027
17	Rohr Gruppenzulauf rechts	Group inlet tube right	E035170001
18	Rohr Rücklaufrohr rechts	Return tube right	E035170011
19	Manometer	Manometer	E060000066
20	Manometer	Manometer	E060000050
21	Manometer	Manometer	E060000065
22	Rohr Manometer	Connection	035110530
26	Schlauch, Ablaufschlauch	Hose, outlet hose	E035900010

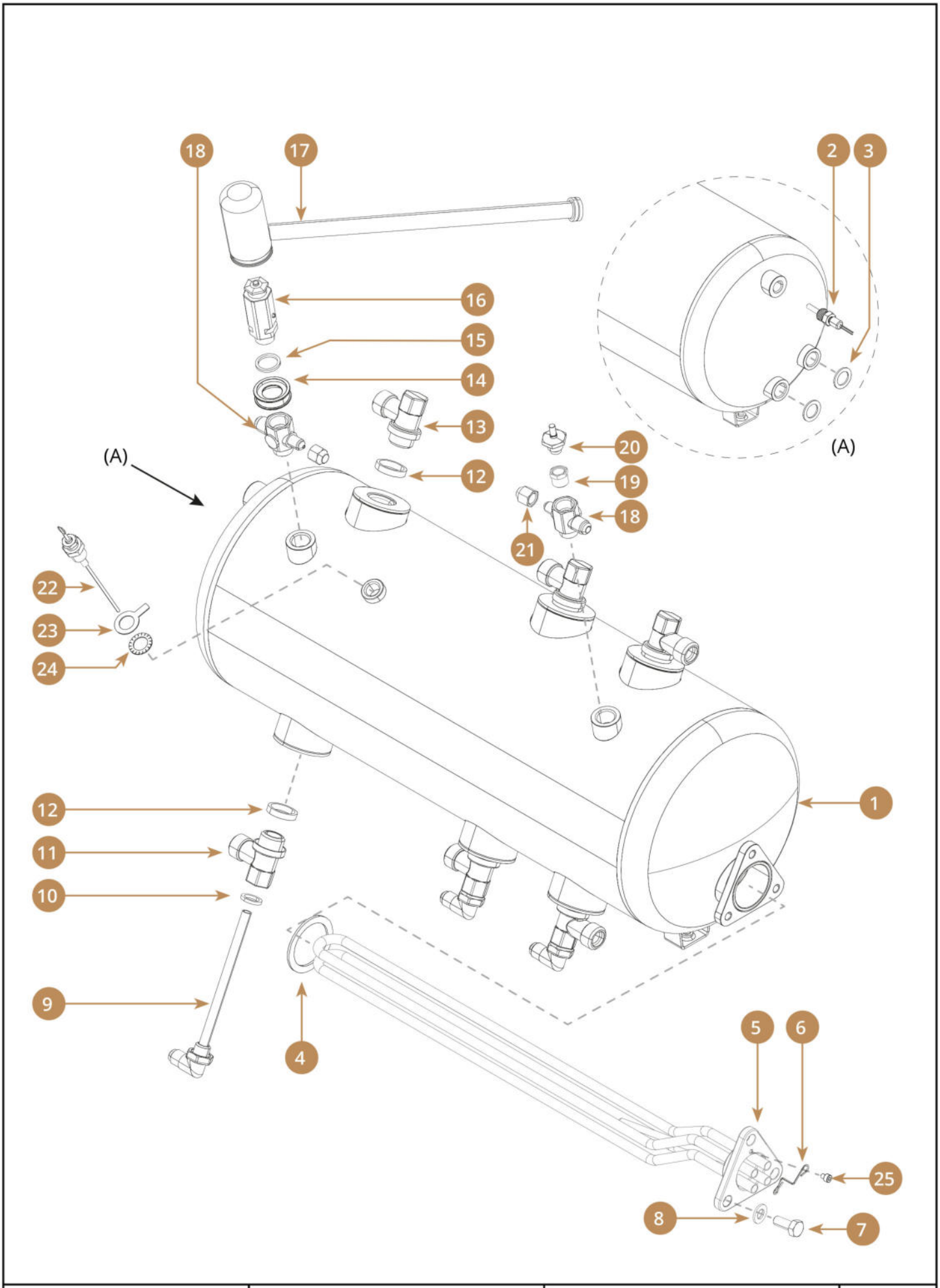

Bartscher	Kaffeemaschine Coffeeline B30 Artikel-Nr.: 190232	Explosionszeichnung Datum 20.03.2024	Seite 5 / 22

Pos.	Artikelbeschreibung	Description of item	Artikel Nr./Item No.
1	Boiler	Boiler	E015100054
2	Temperaturfühler	Temperature sensor	060100076
3	Dichtung, Teflon, 3/8 Zoll	Seal, teflon, 3/8"	050010050
4	Dichtung, Teflon	Seal, teflon	050010030
5	Heizelement 4000W	Heating element 4000W	E038040000F
6	Klammer	Clip ego	E01364062
9	Einspritzdüse	Injection nozzle	030000220
10	Dichtung, Teflon	Seal, teflon	050010020
11	T-Stück 1/2 x 1/2 x 1/4 Zoll	T-piece 1/2 x 1/2 x 1/4"	030000210
12	Dichtung, Teflon, 1/2 Zoll	Seal, teflon, 1/2"	050010010
13	T-Stück	T-piece	030000200
14	Sicherheitsventil Haltescheibe	Safety valve hold washer	E01364084
15	Dichtung	Gasket	E050010080
16	Sicherheitsventil	Safety valve	065000110
17	Schutz Sicherheitsventil	Safety valve protector	E01560003
18	Anschluss, 2-Wege	Connector, 2-way	030000100
19	Reduzierungsstück	Reducer	030000003
20	Belüftungsventil	Anti-vacuum valve	E065000210
21	Blindstopfen	Blind plug	E030000315
22	Wasserstandsfühler 1/4 Zoll	Water level sensor 1/4"	060100040
23	Dichtung, Edelstahl	Sealing, stainless steel	025000003
24	Zahnscheibe	Serrated washer	E025679812

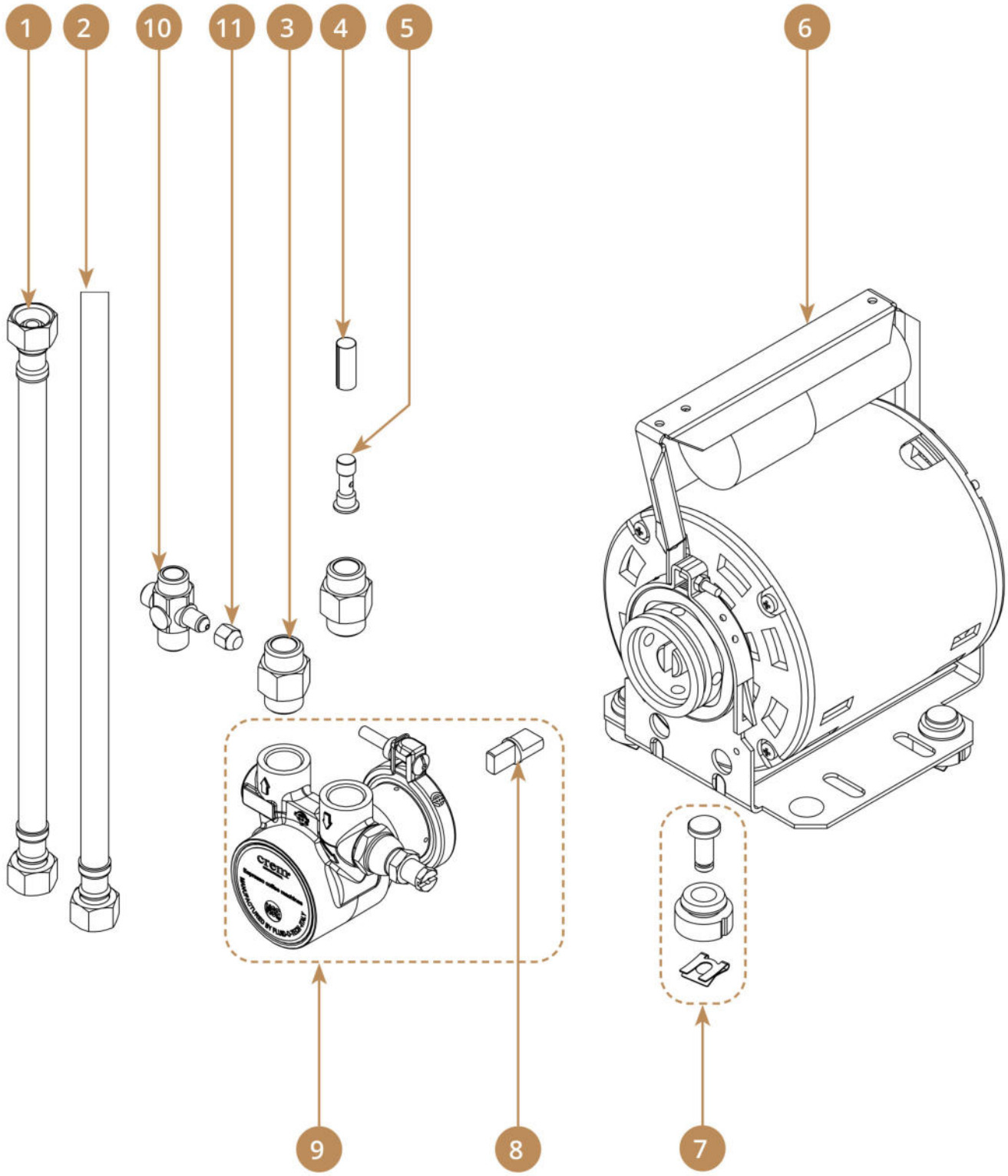
1
2
10
11
3
4
5
6
9
8
7

Pos.	Artikelbeschreibung	Description of item	Artikel Nr./Item No.
1	Schlauch flexibel	Flexible hose	auf Anfrage / on request
2	Schlauch, Zulaufschlauch	Hose, inlet hose	035900180
3	Verbindungsstück	Connecting piece	030000240
4	Filter	Filter	070000009
5	Filter Teflon	Teflon portafilter water inlet	auf Anfrage / on request
6	Motor	Motor	060000016
7	Gummipuffer	Rubber bumper	auf Anfrage / on request
8	Mitnehmer	Cardan joint pump	auf Anfrage / on request
9	Pumpe	Pump	060000030
10	Anschlusstück	Fitting	auf Anfrage / on request
11	Blindstopfen	Blind plug	E030000315

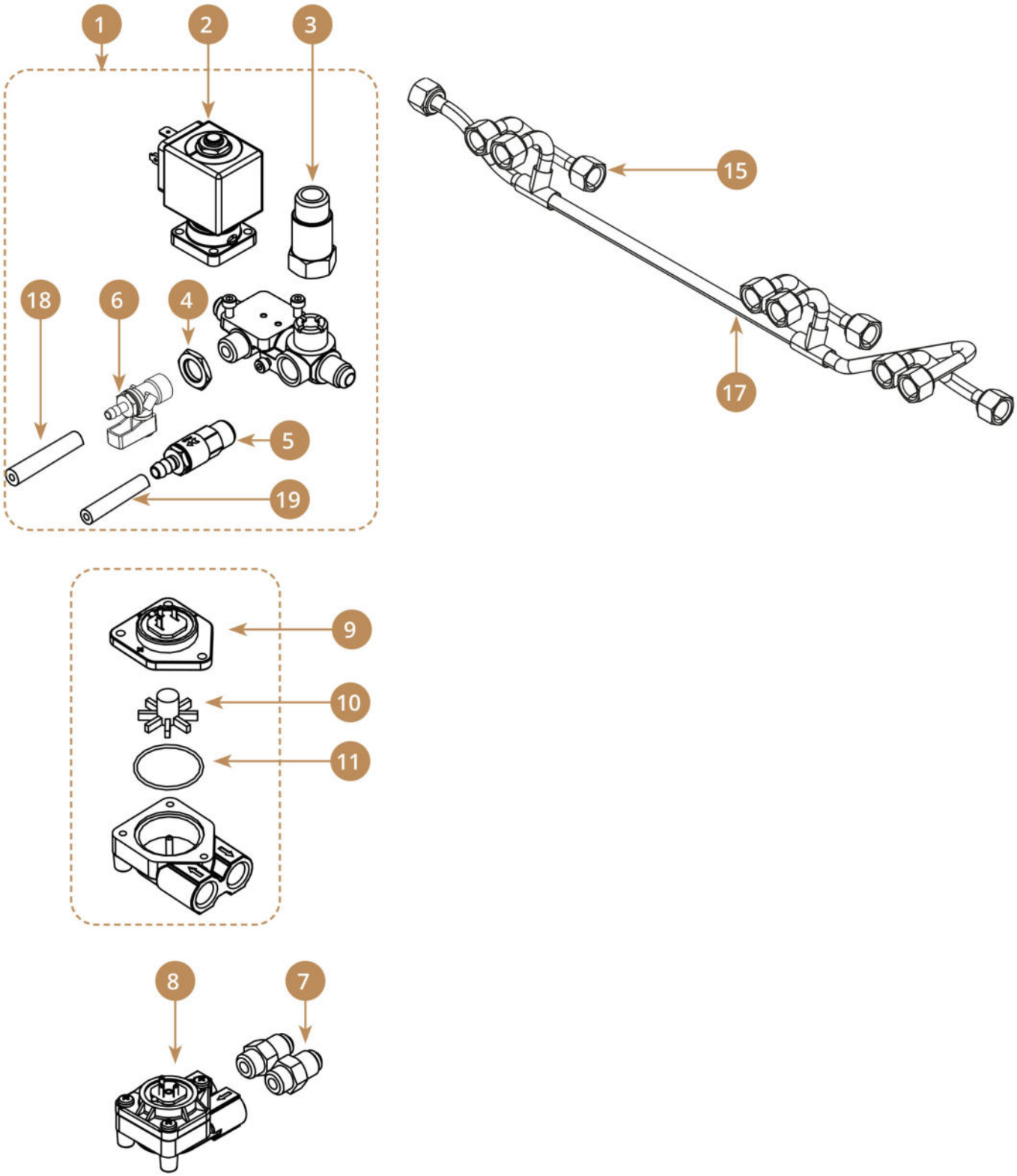
1
2
3
15
18
6
4
17
5
19
9
10
11
8
7

Pos.	Artikelbeschreibung	Description of item	Artikel Nr./Item No.
1	Wasserverteiler	Water splitter assy	E015200100
2	Magnetventil	Solenoid valve	auf Anfrage / on request
3	Rückschlagventil	Non-return valve	065000010
4	Mutter 1/4, hexagonal	Nut 1/4, hexagonal	E030100010
5	Ausgleichsventil	Expansion valve	auf Anfrage / on request
6	Kugelhahn	Ball tap	auf Anfrage / on request
7	Anschluss, 1/4 x 1/4 Zoll	Connection, 1/4 x 1/4"	030000510
8	Durchflussmengenmesser, komplett	Flowmeter, complete	060100045
9	Durchflussmesseroberteil	Top part of flow meter	060102040
10	Flügelrad z. Durchflussmesser	Fan wheel f. flow meter	060102010
11	Dichtung z. Durchflussmesser	Gasket f. flow meter	060102020
15	Rohr Ausgang Durchflussmesser	Assy output flowmeter	E035110050
17	Rohr Verteilung Ausgang	Tube manifold outlet	E035170463
18	Schlauch, Silikon 4x9	Hose, silicone 4x9	auf Anfrage / on request
19	Schlauch, Silikon 4x7	Hose, silicone 4x7	E035021000

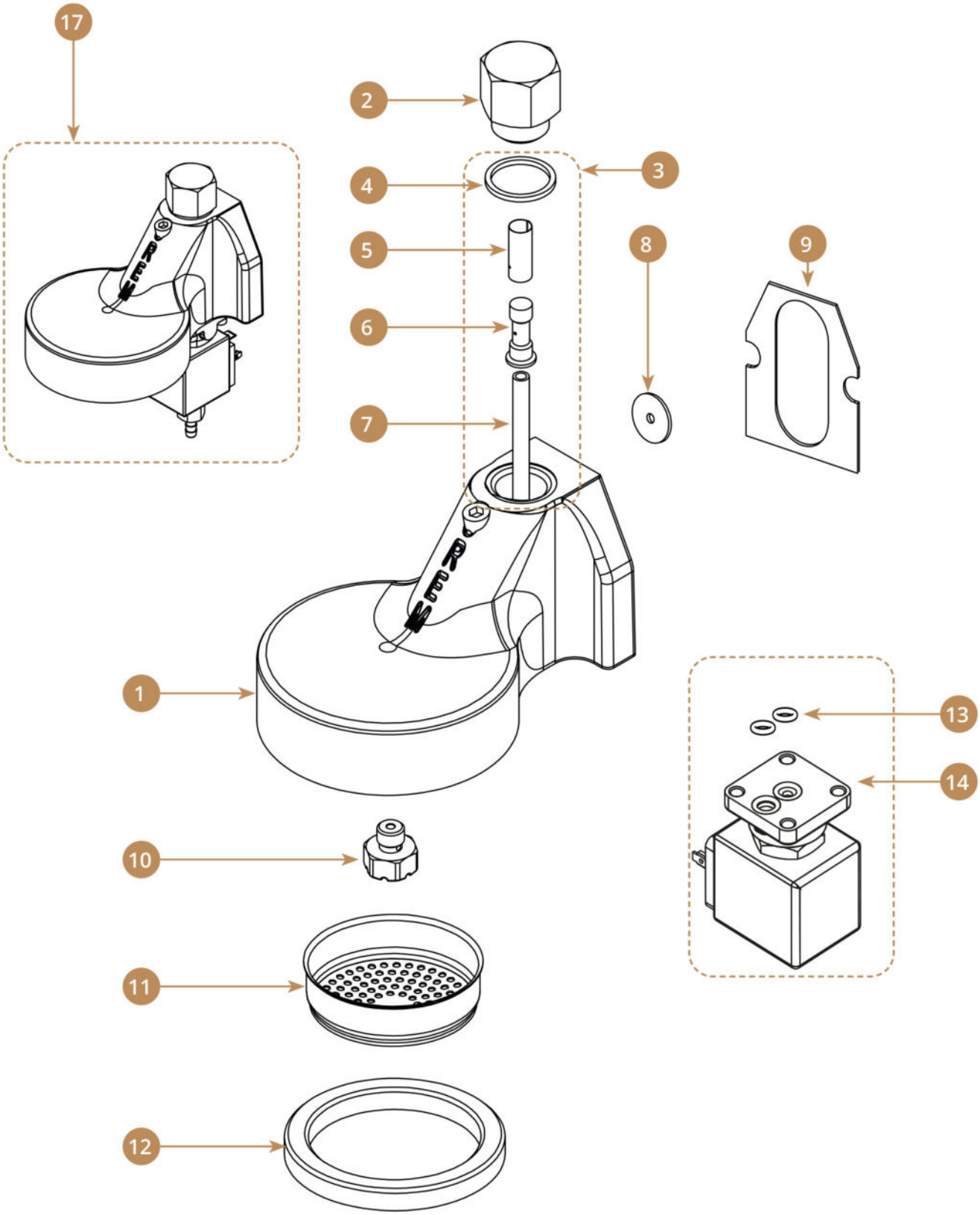
17
2
4
3
5
8
9
6
7
1
13
14
10
11
12

Pos.	Artikelbeschreibung	Description of item	Artikel Nr./Item No.
1	Gehäuse, Siebträger	Body, filter holder	030200010
2	Stopfen	Stopper	030200035
3	Einspritzdüse komplett	Kit new injector group	E0ESC50001
4	Dichtung, Teflon	Seal, teflon	050010040
5	Filter	Filter	070000009
6	Einspritzdüse	Injection nozzle	030200060
7	Halterung	Bracket	030200025
8	Dichtung, Teflon	Seal, teflon	050020020
9	Dichtung	Sealing	050000010
10	Diffusor	Diffuser	030200040
11	Brause	Shower	075000010
12	Dichtung z. Siebträger 8 mm	Seal f. filter holder 8 mm	E075000086
12	Dichtung z. Siebträger 8,5 mm	Seal f. filter holder 8,5 mm	E075000087
13	Dichtung z. Elektroventil	Gasket f. electrovalve	050000100
14	Magnetventil 3-Wege	Solenoid valve 3-way	E060000157
17	Brühgruppe	Assy brewing group	E015000052

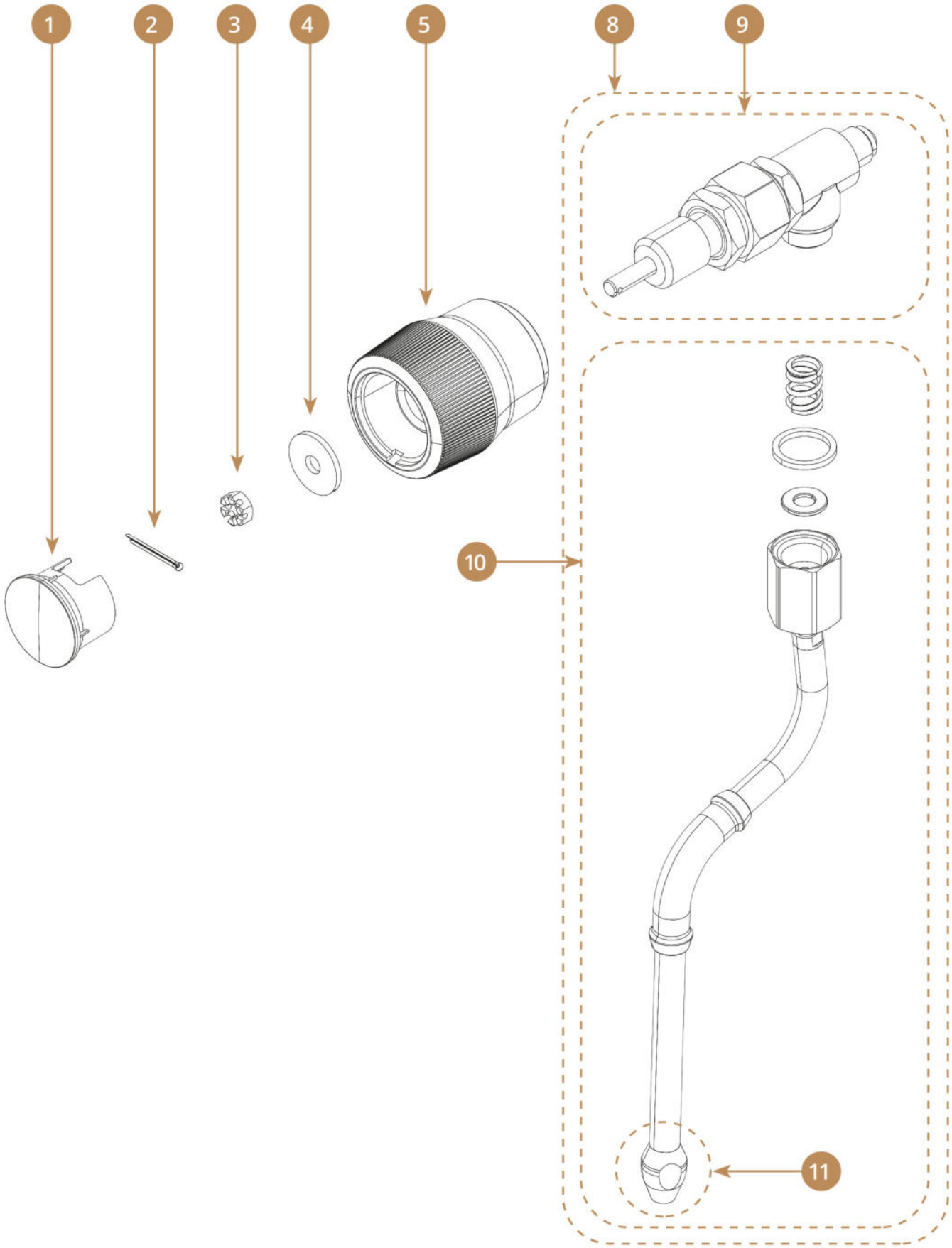
1
2
3
4
5
8
9
10
11

Pos.	Artikelbeschreibung	Description of item	Artikel Nr./Item No.
1	Abdeckung Knopf	Tap knob plug	E040000002
2	Splint	Splint	030370110
3	Schlitzmutter	Slotted nut	E025097960
4	Unterlegscheibe	Knob washer	E025012521
5	Knopf	Knob steam-water tap	E040000011BK
8	Dampfhahn komplett	Steam tap	E015000361
9	Dampfhahn komplett ohne Düse	Tap without wand	auf Anfrage / on request
10	Düse Dampfhahn	Kit steam wand	E076100019
11	Düse	Nozzle steam tap	auf Anfrage / on request

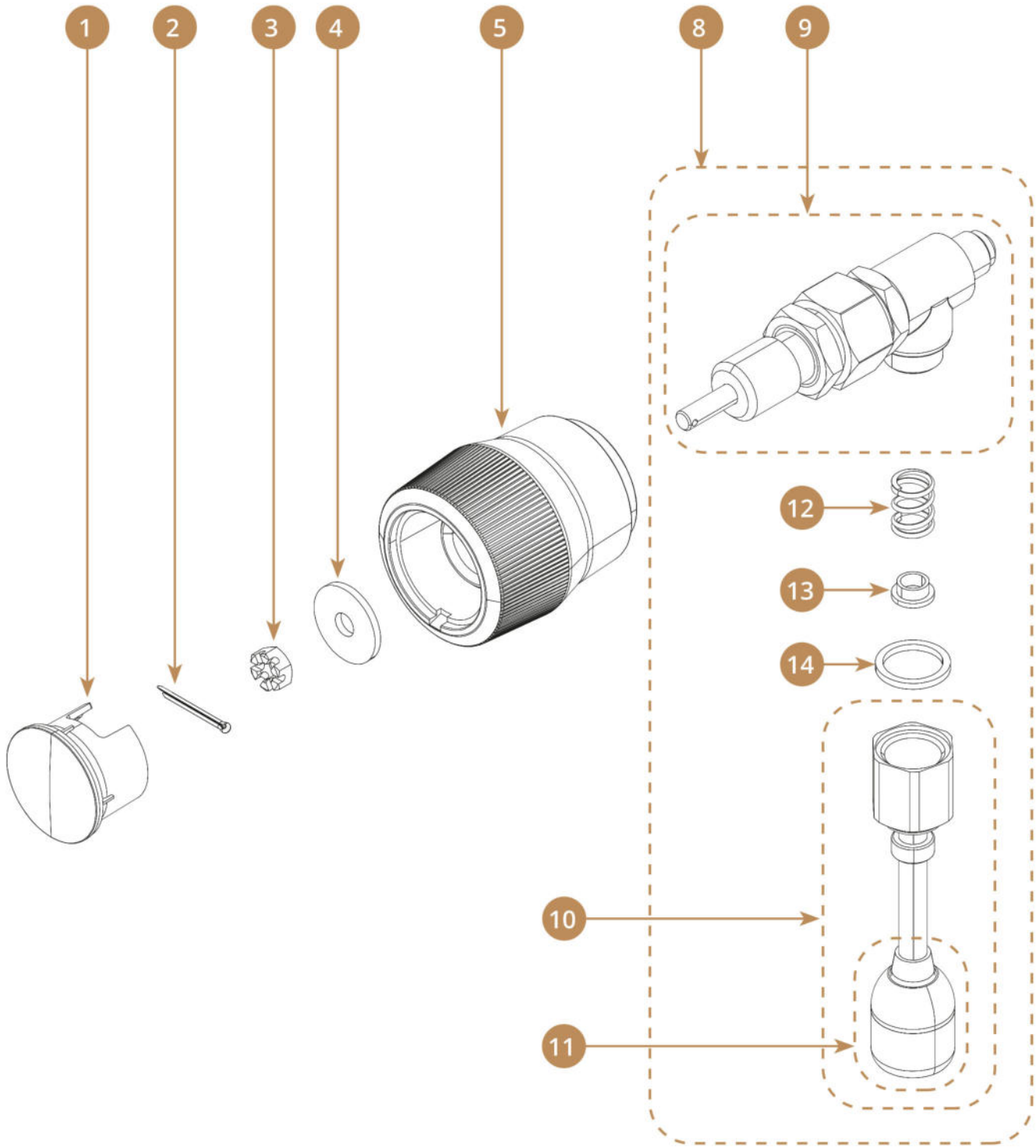
1
2
3
4
5
8
9
12
13
14
10
11

Pos.	Artikelbeschreibung	Description of item	Artikel Nr./Item No.
1	Abdeckung Knopf	Tap knob plug	E040000002
1	Düse z. Wasser, kpl.	Hozzle f. water, complete	030370080
2	Splint	Splint	030370110
2	Dichtung	Gasket	E050010080
3	Schlitzmutter	Slotted nut	E025097960
3	Buchse	Socket	030370077
4	Unterlegscheibe	Knob washer	E025012521
4	Feder	Spring	030370076
5	Knopf	Knob steam-water tap	E040000011BK
5	Adapter für Wasserleitung	Male adapter water pipe	auf Anfrage / on request
6	Mutter 1/4, hexagonal	Nut 1/4, hexagonal	E030100010
7	Magnetventil 2 Wege Wasserauslass	Solenoid valve 2-way water outlet	E060000164
8	Wasserfhahn komplett	Water tap	E015000351
8	Anschluss, 1/4 x 1/4 Zoll	Connection, 1/4 x 1/4"	030000510
9	Dampfhahn komplett ohne Düse	Tap without wand	auf Anfrage / on request
9	Düse zum Wasserhahn	Aereator spout wand tap complete	auf Anfrage / on request
10	Düse z. Wasser, kpl.	Hozzle f. water, complete	030370080
10	Wasserhahn mit Magnetventil	Water solenoid tap	E015200110
11	Düse zum Wasserhahn	Aereator spout wand tap complete	auf Anfrage / on request
12	Feder	Spring	030370076
13	Buchse	Socket	030370077
14	Dichtung	Gasket	E050010080

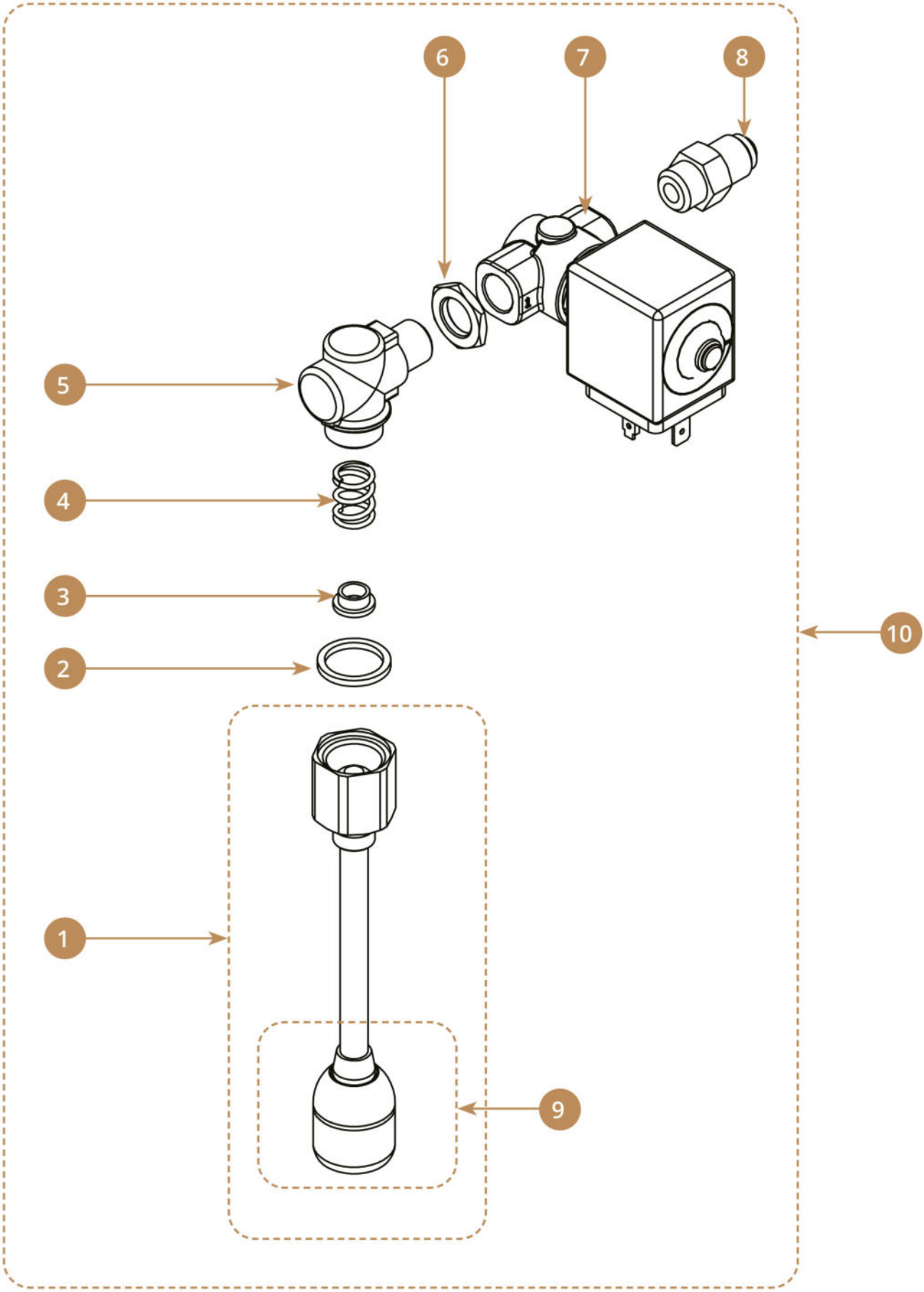
6
7
8
5
4
3
2
10
1
9

Pos.	Artikelbeschreibung	Description of item	Artikel Nr./Item No.
1	Düse z. Wasser, kpl.	Hozzle f. water, complete	030370080
2	Dichtung	Gasket	E050010080
3	Buchse	Socket	030370077
4	Feder	Spring	030370076
5	Adapter für Wasserleitung	Male adapter water pipe	auf Anfrage / on request
6	Mutter 1/4, hexagonal	Nut 1/4, hexagonal	E030100010
7	Magnetventil 2 Wege Wasserauslass	Solenoid valve 2-way water outlet	E060000164
8	Anschluss, 1/4 x 1/4 Zoll	Connection, 1/4 x 1/4"	030000510
9	Düse zum Wasserhahn	Aereator spout wand tap complete	auf Anfrage / on request
10	Wasserhahn mit Magnetventil	Water solenoid tap	E015200110

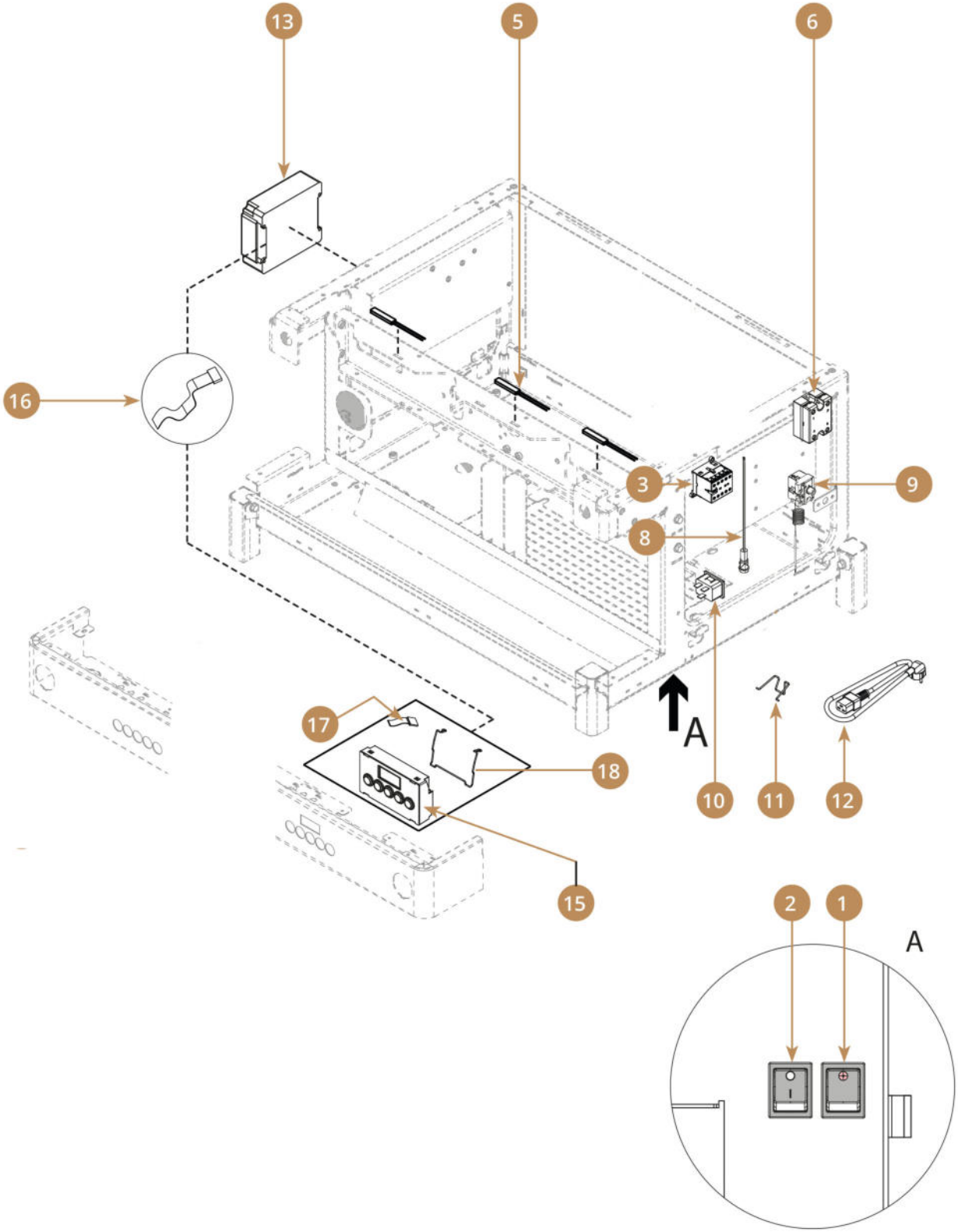
13
5
6
16
3
9
8
A
17
18
10
11
12
15
2
1
A

Pos.	Artikelbeschreibung	Description of item	Artikel Nr./Item No.
1	Schalter, rot	Switch, red	060900035
2	Schalter, schwarz	Switch, black	060900043
3	Schütz	Mini contactor	E060800001
5	Modul 3 Leds 12V	Module 3 leds 12V + connector	auf Anfrage / on request
6	Relais 4-32 V	Relay 4-32 V	060800101
8	Kontrolllampe	Indicator light	060901001
9	Sicherheitsthermostat 3 Polig	Thermal cut-out 3 pole with bulb	E01660194
13	Hauptplatine	Switchboard	E060100407
15	Tastenfeld	Keypad	E060101502
16	Flachkabel	Touch pad wire	E060100038
16	Flachkabel	Touch pad wire	E060100039
16	Flachkabel Touchpad	Wire touchpad	E060100036
17	Flachkabel Stift	Flat wire pin	E060100260
18	Tastaturbefestigungsfeder	Keypad fixing spring	E055020020

1

4

2

5

3

Pos.	Artikelbeschreibung	Description of item	Artikel Nr./Item No.
1	Siebträger Coffeeline 710	Portafilter Coffeeline 710	190234
2	Siebträger Coffeeline 1420	Portafilter Coffeeline 1420	190235
3	Siebträger Coffeeline 2100	Portafilter Coffeeline 2100	190236
4	Kaffeeresteschublade S285	Coffee grounds drawer S285	190233
5	Tamper 57	Tamper aluminium	190179