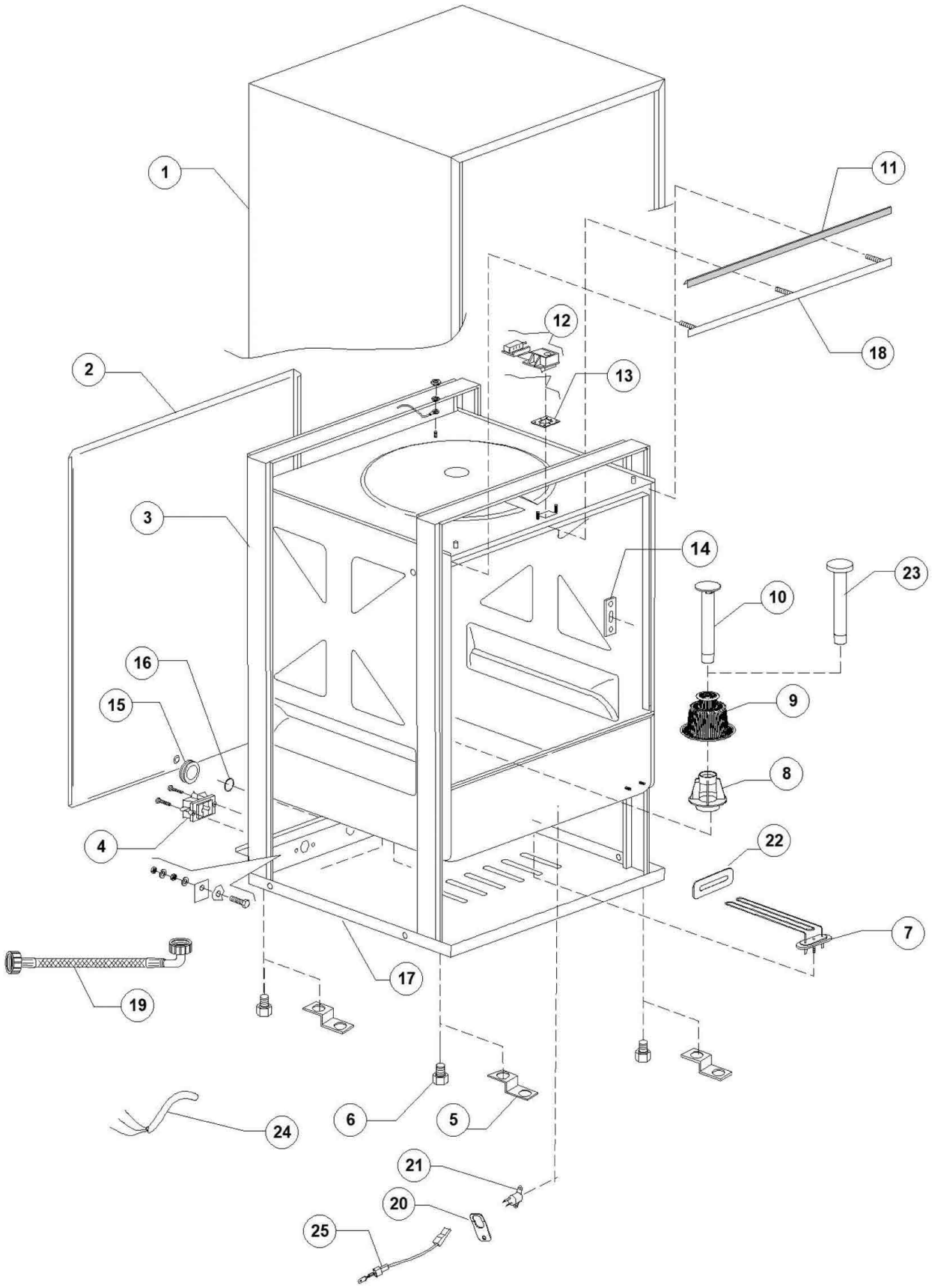

Bartscher	Spülmaschine GS C350 LPR Artikel-Nr.: 110361	Explosionszeichnung Datum 09.05.2023	Seite 01/28

Pos.	Artikelbeschreibung	Description of item	Artikel Nr./Item No.
1	Gehäuse	Housing	0351004
2	Rückwand	Back panel	E0371006
4	Anschlussklemme m. Schraube	Terminal clamp w. screw	015065A
6	Fuß - Set, 4 Stück	Base - set, 4 pieces	047995
7	Tankheizung 1250/1360W	Tank heater 1250/1360W	E0DW16035C
8	Halterung z. Filter	Filter bracket	025002
9	Pumpensieb, Kunststoff	Pump sieve, plastic	025003
11	Dichtung f. Tür	Gasket f. door	0135206
12	Türschloss m. Mikroschalter	Door lock w. microswitch	0150402
13	Dichtung z. Türschloss	Gasket f. lever	0150403
14	Türanschlag	Door stop	0150401
15	Kabelführung, D 40 mm	Cable guide, D 40 mm	048001
16	Kabelführung, D 13 mm	Cable guide, D 13 mm	048002
18	Halterung f. Türdichtung	Bracket f. door gasket	0351013
19	Schlauch M1, 5 x 3/4 EN61770	Hose M1, 5 x 3/4 EN61770	E010726
20	Halterung	Handle	E015552A
21	Sicherheitsthermostat z. Tank	Safety thermostat for container	E015552B
22	Halterung z. Heizkörper	Heater handle	E0250043
23	Überlaufrohr	Overflow pipe	E025051
24	Kabel 3x1,5x2500	Cable 3x1,5x2500	E0440060
25	Schraube M6x12	Screw M6x12	E011168

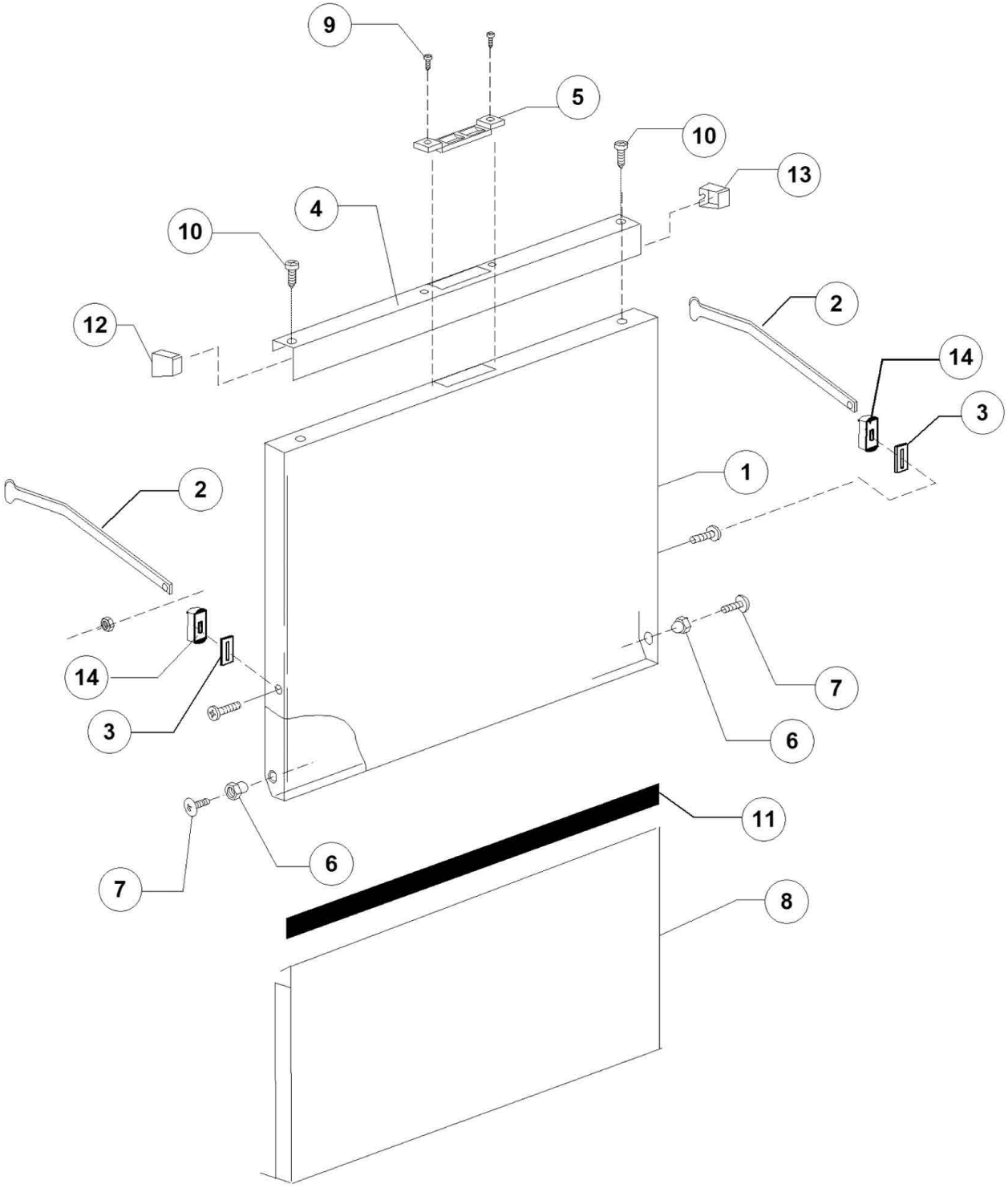
9
5
10
13
4
10
12
2
14
3
1
2
14
3
7
6
11
6
7
8

Pos.	Artikelbeschreibung	Description of item	Artikel Nr./Item No.
1	Schraube M4x12	Screw M4x12	E011221
2	Türanschlag	Door hinge	E025052
3	Tasterplatte	Button plate	E089360
4	Pumpenlaufrad	Pump impeller	E025021A
5	Blech	Panel sheet	0150402D
6	Buchse	Socket	0371400
7	Schraube M6x12	Screw M6x12	E011168
9	Schraube M4x12	Screw M4x12	E011221
10	Tasterplatte	Button plate	E089360
11	Pumpenlaufrad	Pump impeller	E025021A
14	Türanschlag	Door hinge	E025052

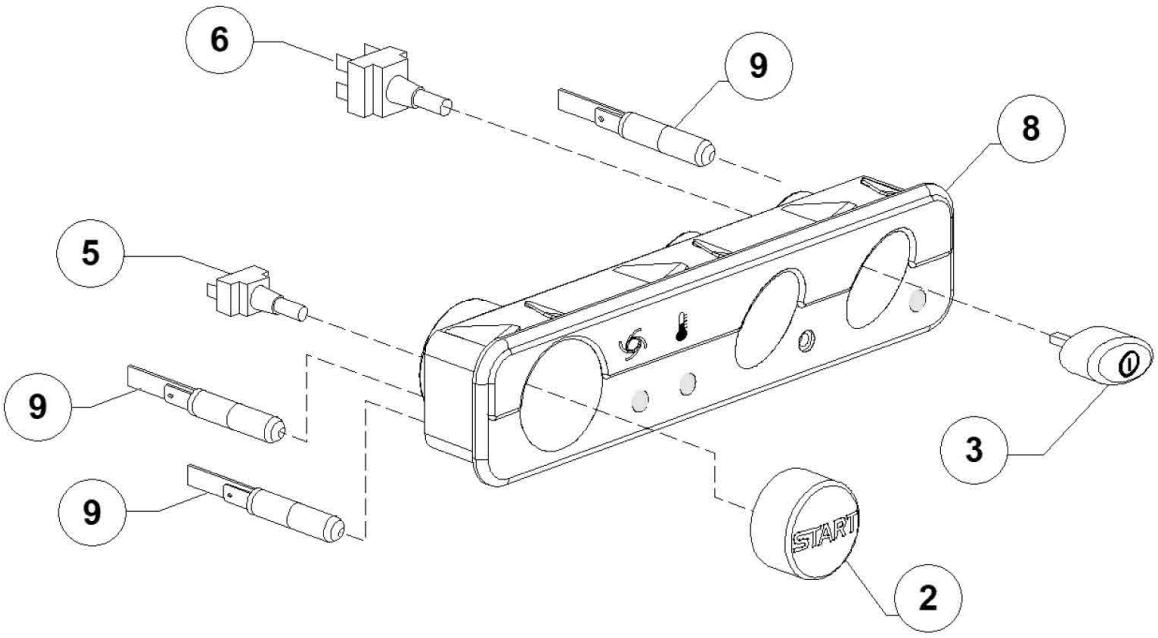
6
9
8
5
9
9
3
START
2

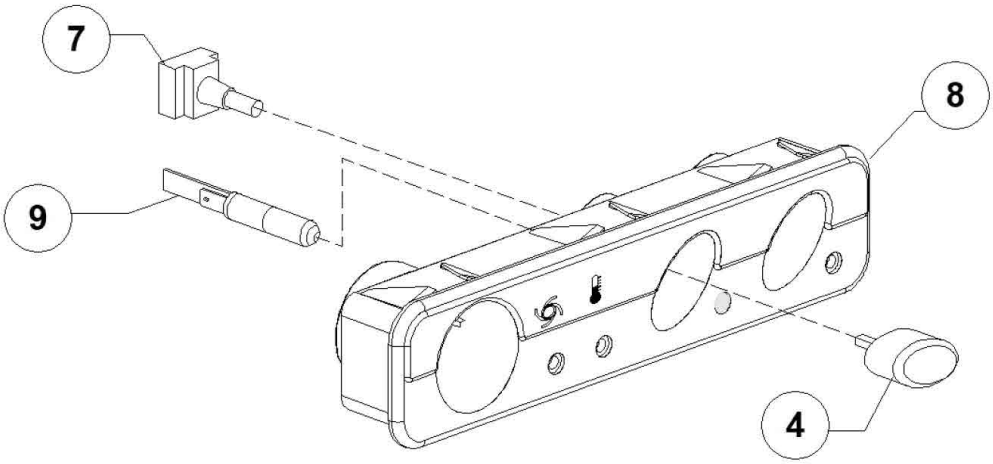
7
8
9
4

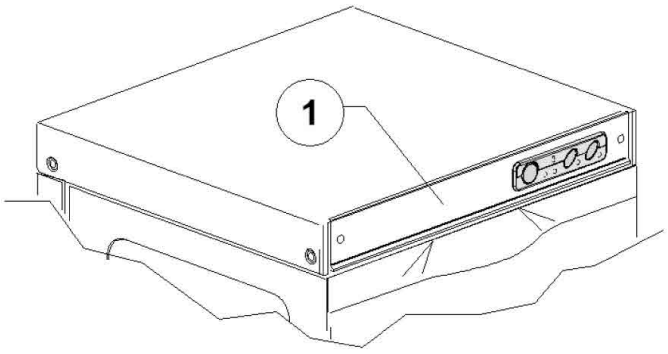
1

Pos.	Artikelbeschreibung	Description of item	Artikel Nr./Item No.
2	Taste Start	Button start	E089847
3	Taste An/Aus	Button on/off	E089840
4	Taste	Button	E089843
5	Taster, 1-polig, 16 A	Switch, 1-pole, 16 A	015813
6	Schalter 16 A, Ein-Aus	Switch 16 A, on-off	015812
7	Taster, 2-polig, 16 A	Switch, 2-pole, 16 A	015800
7	Taster, 1-polig, 16 A	Switch, 1-pole, 16 A	015813
8	Tasterplatte	Button plate	E089360
9	Kontrolllampe, 220 V	Indicator light, 220 V	015826

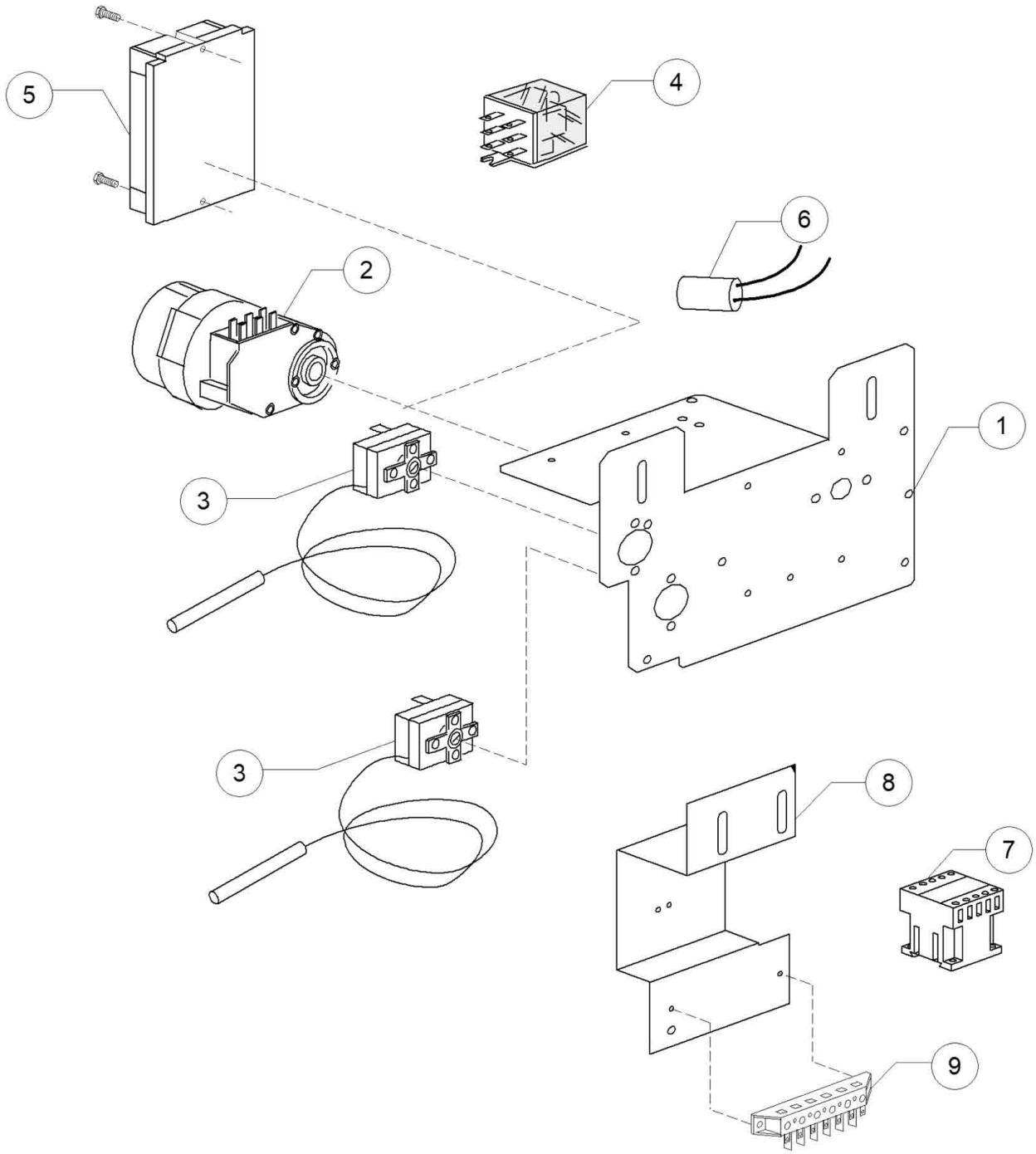
5
4
6
2
1
3
3
8
7
9

Pos.	Artikelbeschreibung	Description of item	Artikel Nr./Item No.
1	Halterung f. Steuerelement	Bracket f. panel	025020
3	Thermostat 0 - 90° C	Thermostat 0 - 90° C	0107071
4	Relais, 2-polig, 16 A	Relay, 2-pole, 16 A	015620
5	Elektronik	Electronic	050553

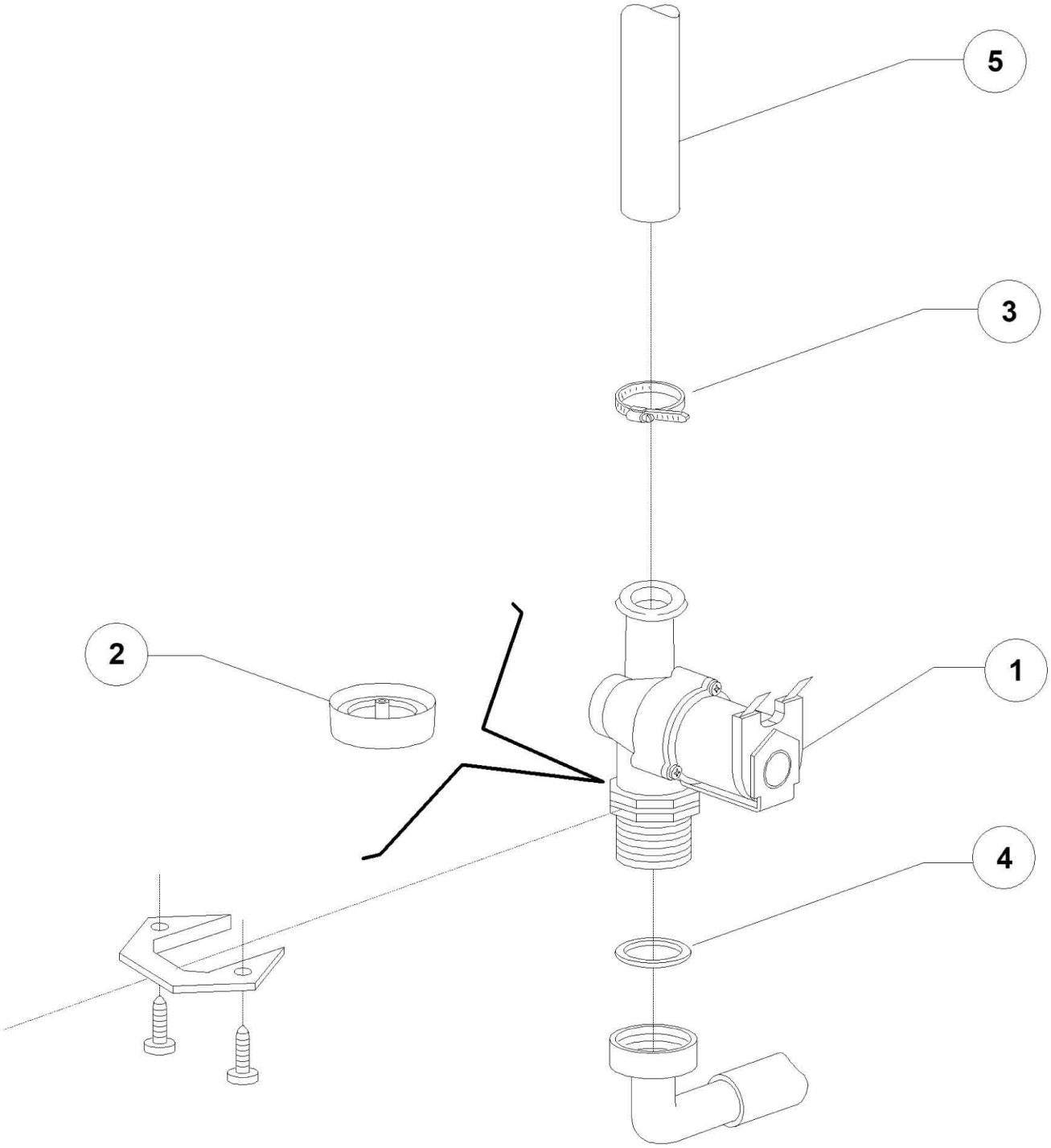
5
3
2
1
4

Pos.	Artikelbeschreibung	Description of item	Artikel Nr./Item No.
1	Magnetventil	Magnetic valve	E010703
2	Druckflussmengenregler	Pressure controller	E015315
3	Schelle 12/22	Clamp 12/22	011807
4	Dichtungsring 3/4 Zoll	Sealing ring 3/4"	013307
5	Schlauch, Gummi	Hose, rubber	014506

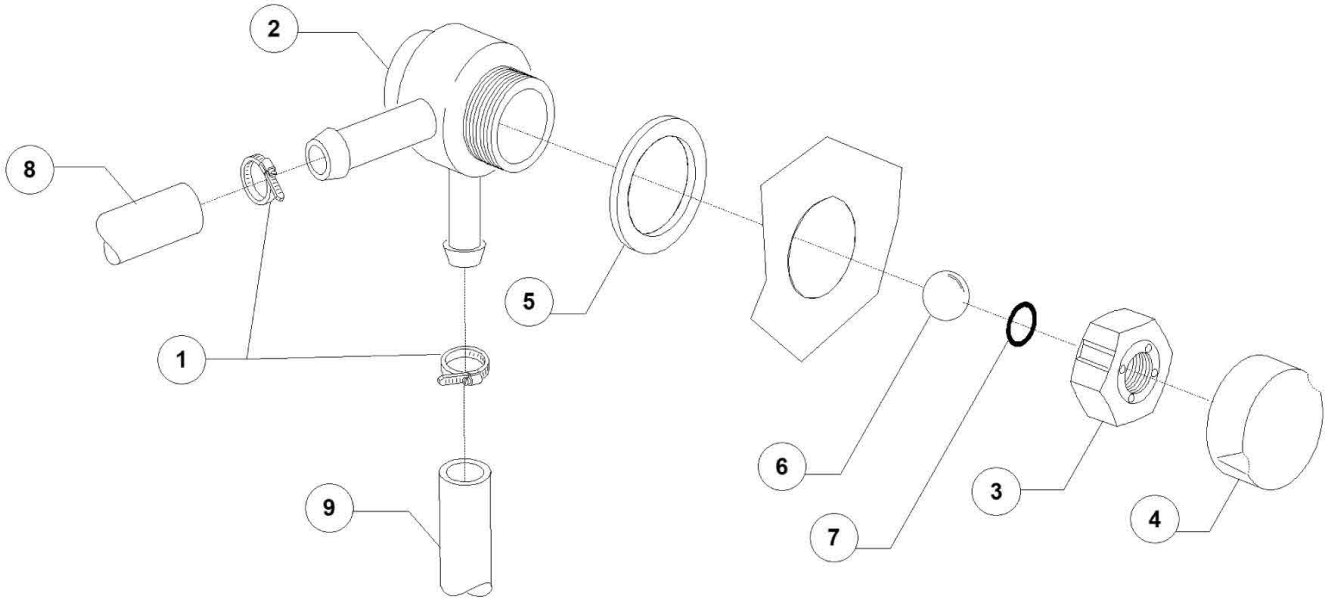
2
8
5
1
6
3
4
9
7

Pos.	Artikelbeschreibung	Description of item	Artikel Nr./Item No.
1	Schelle 12/22	Clamp 12/22	011807
2	Gehäuse z. Rücksaugverhinderer	Housing f. backflow preventer	015280
3	Mutter z. Rücksaugverhinderer	Nut f. backflow preventer	015281
4	Abdeckkappe	Cover cap	015282
5	Dichtung	Sealing	015283
6	Kugel z. Ventil	Valve ball	015284
7	Dichtung	Sealing	015285
8	Schlauch, Gummi	Hose, rubber	014506
9	Schlauch, Gummi	Hose, rubber	014506

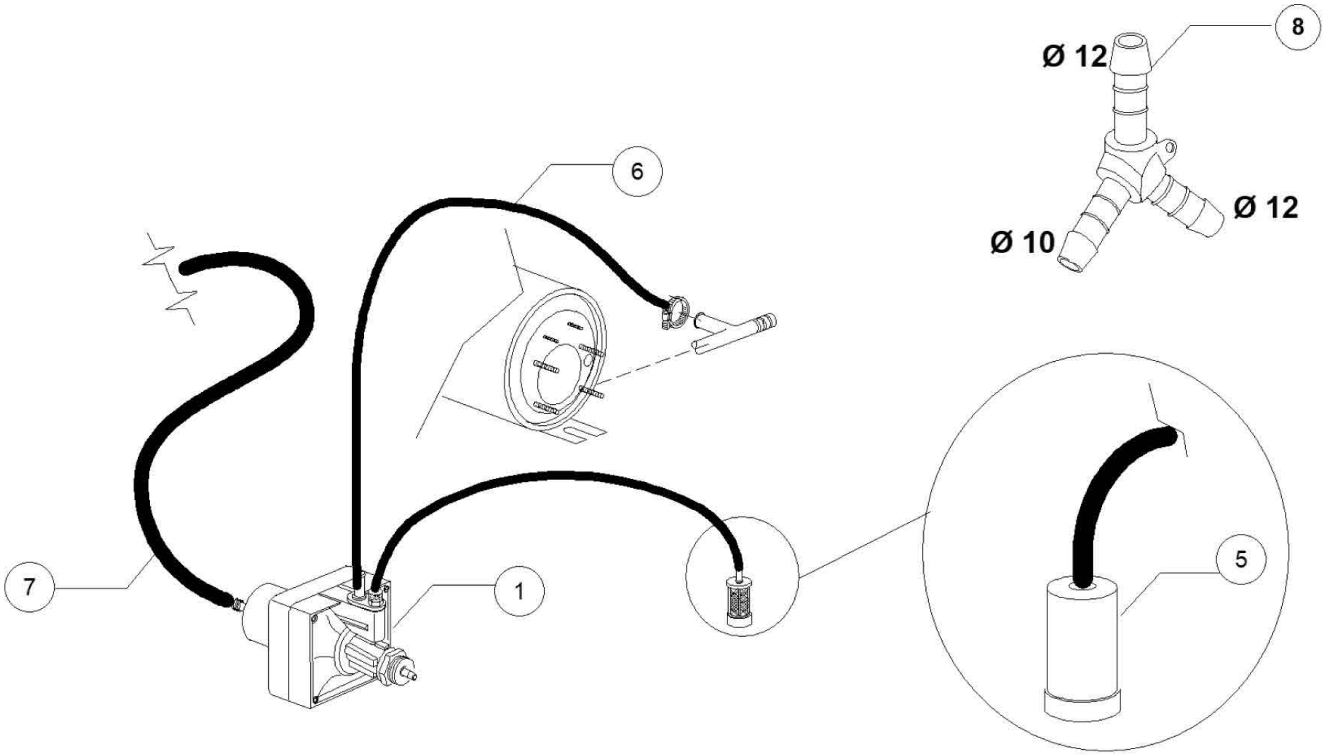
8
Ø 12
Ø 12
Ø 10
6
7
1
5

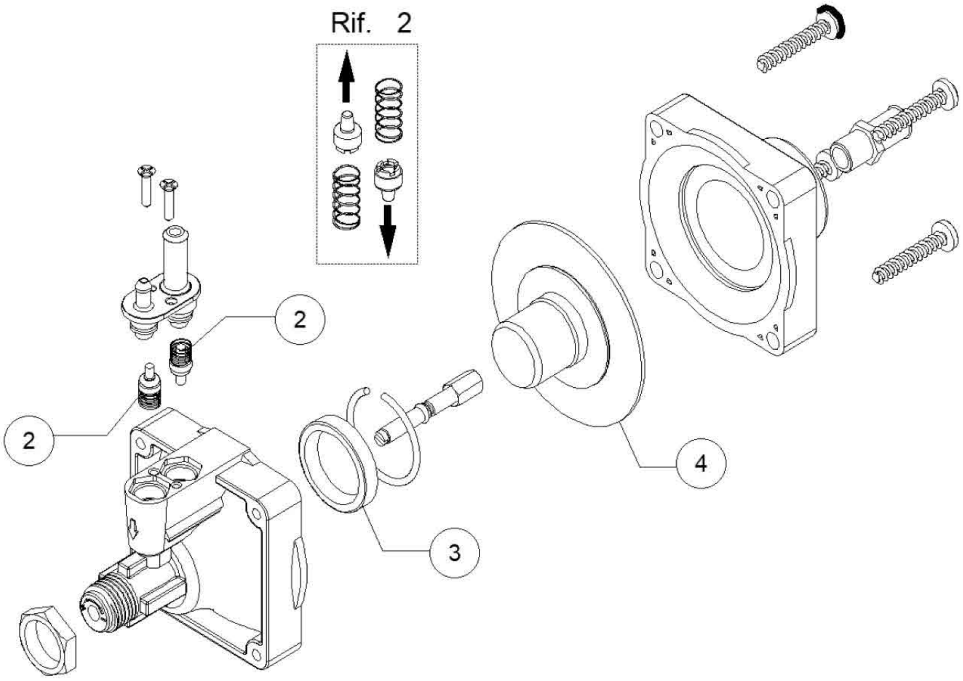
Rif. 2
2
2
4
3

Pos.	Artikelbeschreibung	Description of item	Artikel Nr./Item No.
1	Klarspülmitteldosierpumpe	Rinse aid dosing pump	010799
2	Rückschlagventil	Non-return valve	041745
3	O-Ring, D 22 mm	O-ring, D 22 mm	048037
4	Membran, Gummi	Membrane, rubber	048038
5	Filter	Filter	048039
6	Schlauch	Hose	010200293
7	Schlauch, Gummi	Hose, rubber	014506

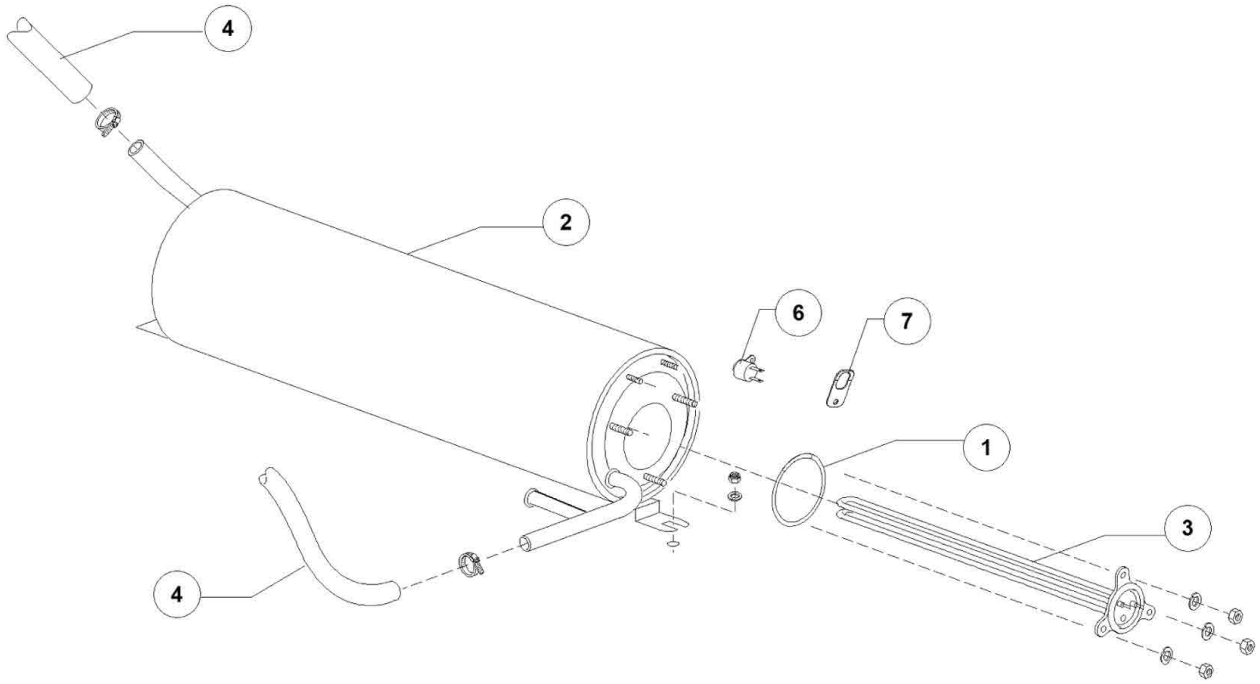
4
2
6
7
1
3
4

Pos.	Artikelbeschreibung	Description of item	Artikel Nr./Item No.
1	O-Ring	O-ring	047952
2	Boiler	Boiler	0135905
3	Heizkörper z. Boiler, 2400 W	Heating element f. boiler, 2400 W	018206
4	Schlauch	Hose	E02907354
6	Sicherheitsthermostat	Klixon safty thermostat	E015550A
7	Halterung	Handle	E015552A

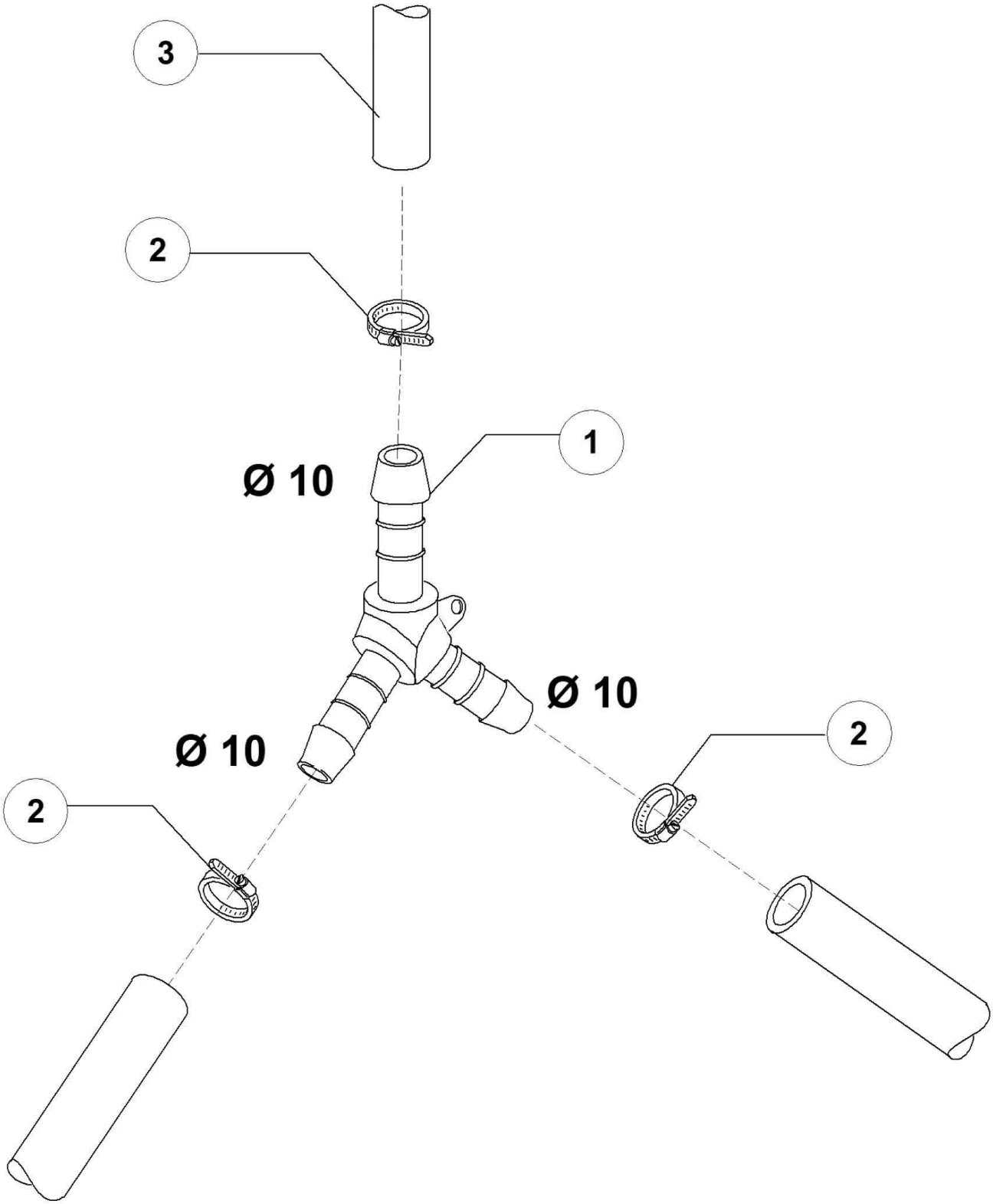
3
2
1
Ø 10
Ø 10
Ø 10
2
2

Pos.	Artikelbeschreibung	Description of item	Artikel Nr./Item No.
1	Y-Stück, D 10 mm	Y-piece, D 10 mm	0540090
2	Schelle 430 10/17	Clamp 430 10/17	011800
3	Schlauch, Gummi	Hose, rubber	014506

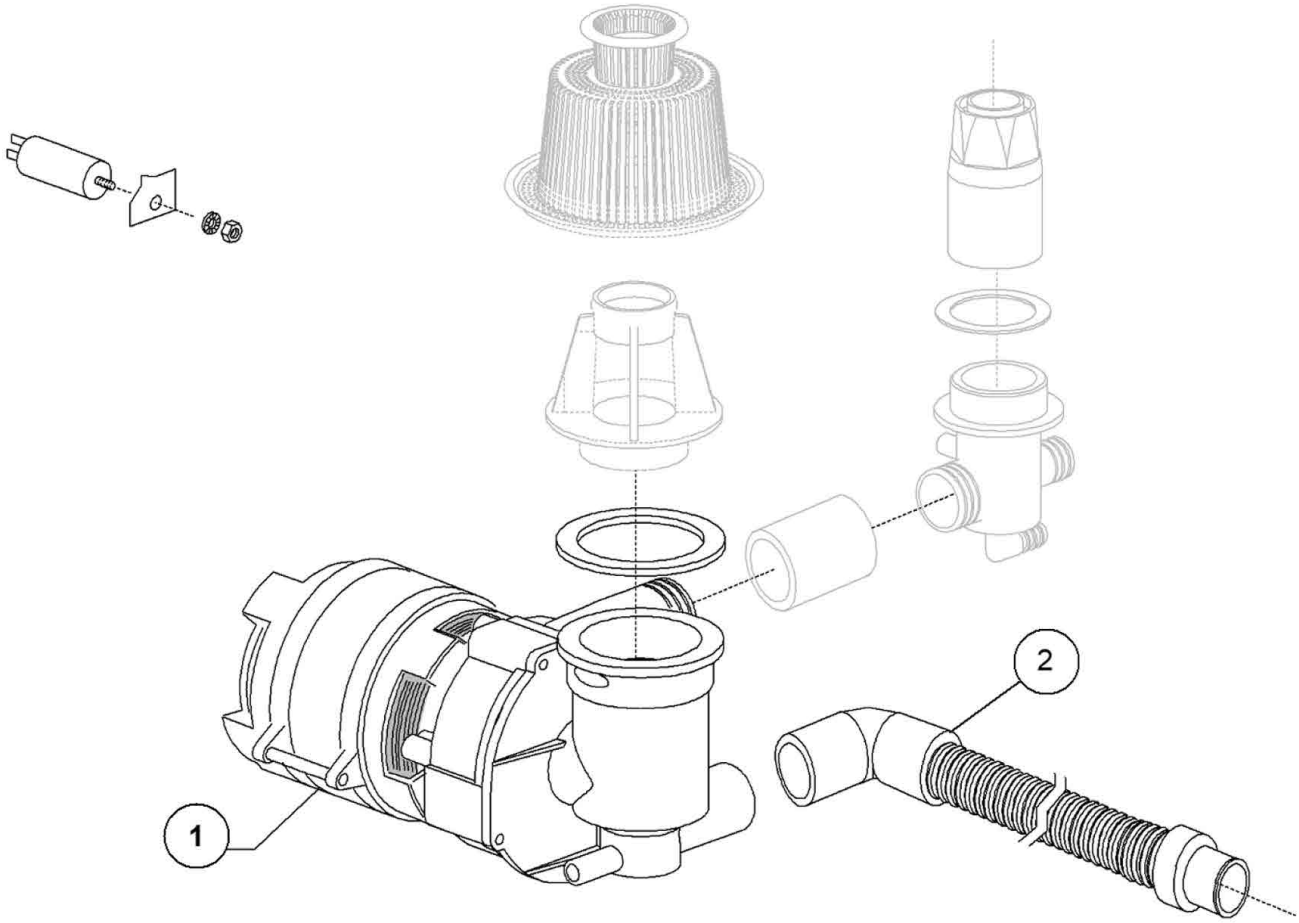
1
2

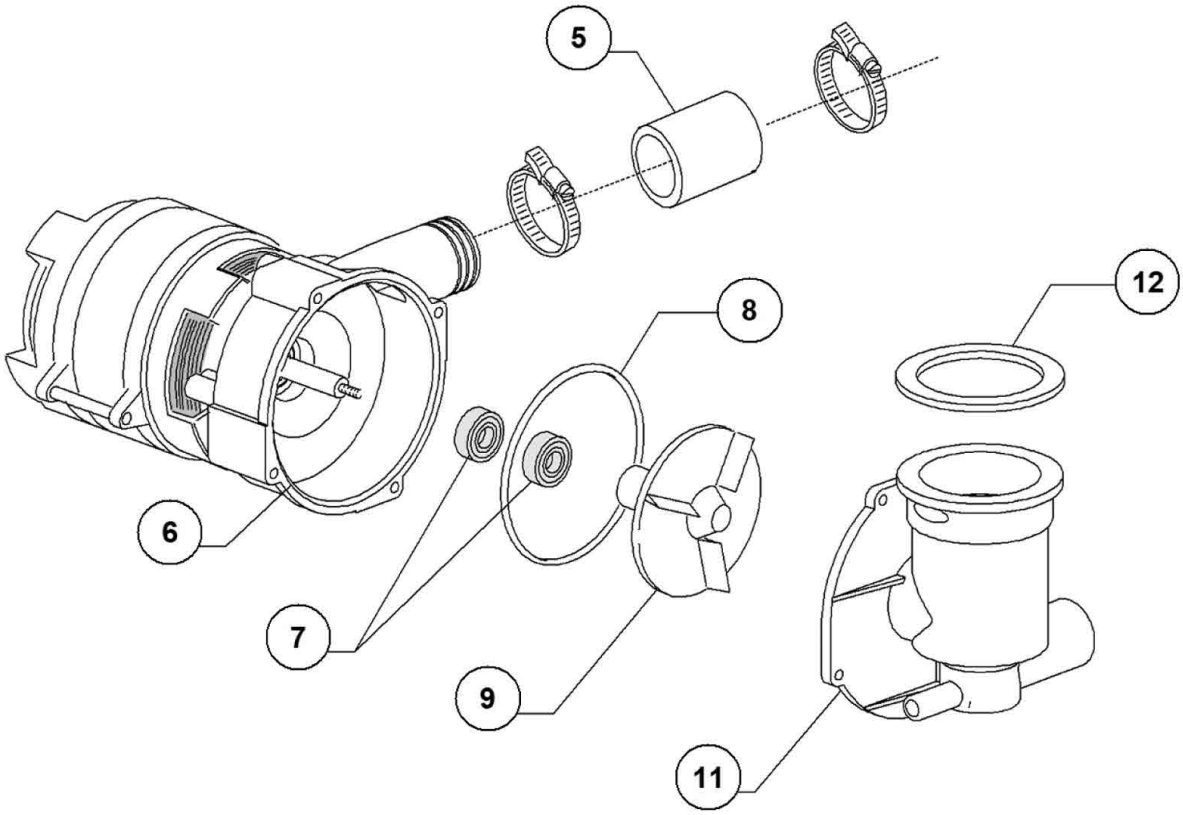
5
6
7
8
9
11
12

Pos.	Artikelbeschreibung	Description of item	Artikel Nr./Item No.
1	Spülpumpe Olymp. mod. L63.T19	Wash pump Olymp. mod. L63.T19	025021
2	Ablaufschlauch m. Anschlussbogen	Drain pipe with sewer	025031
5	Muffe z. Spülpumpenausgang	Bush f. wash pump outlet	025019
6	Flansch RL/09	Flange RL/09	025000
7	GLEITRICHDICHTUNG	ROTATING SEAL	015080
8	O-Ring, Dichtung	O-ring, gasket	025029
9	Pumpenlaufrad	Pump impeller	E025021A
11	Gehäusedeckel	Cover lid	025001
12	Dichtung	Sealing	025009

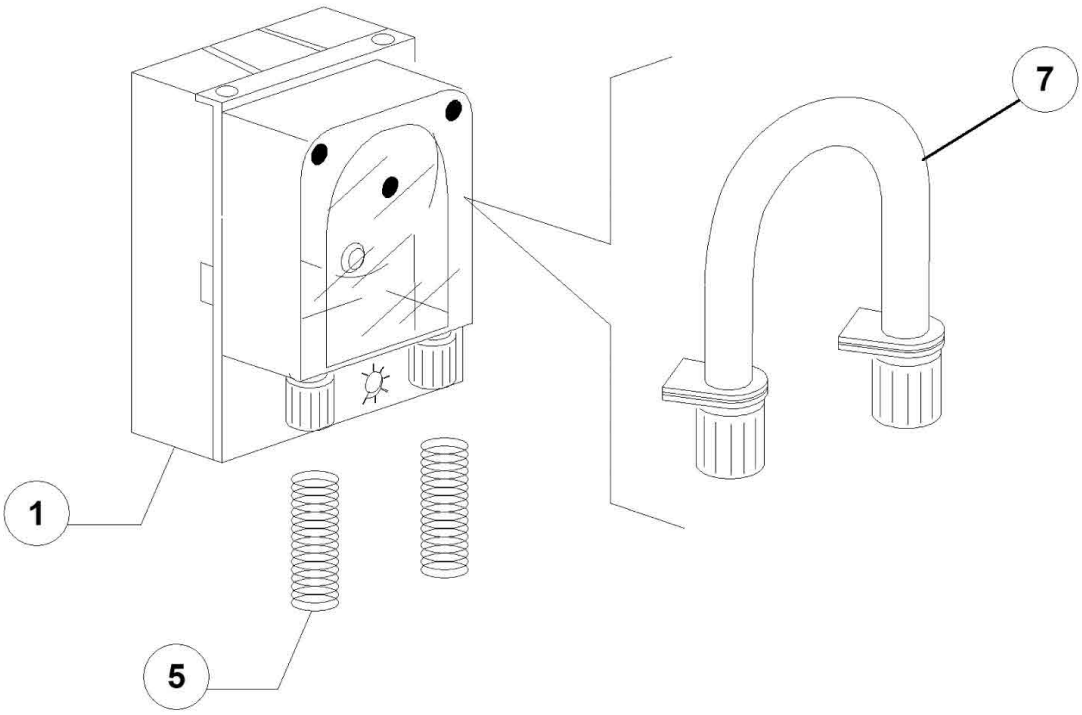
7
1
5

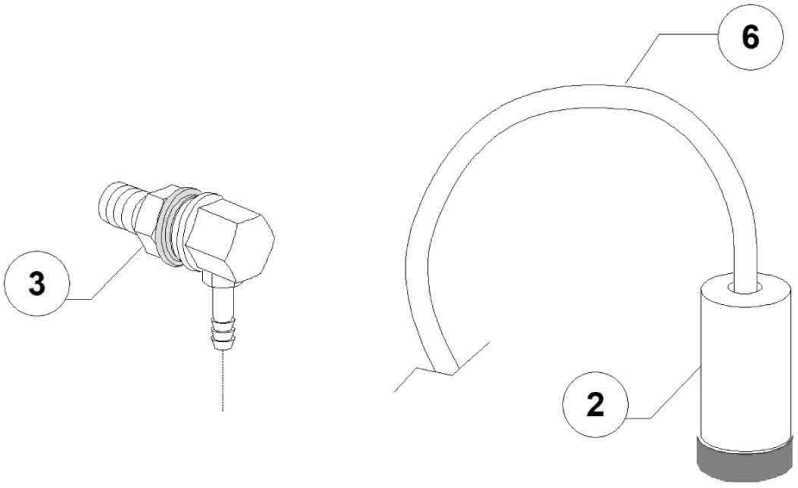
6
3
2

Pos.	Artikelbeschreibung	Description of item	Artikel Nr./Item No.
1	Spülmitteldosierpumpe NBR 3, SEKO	Detergent dosing pump NBR 3, SEKO	0015985
2	Filter	Filter	048039
3	Einspritzdüse, Edelstahl	Injection nozzle, stainless steel	015123
5	Druckfeder	Pressure spring	E010763
6	Schlauch, PVC	Hose, PVC	E014503
7	Schlauch, Reinigerdosierung GERMAC	Hose, detergent dispenser GERMAC	015108E
7	Schlauch	Hose	E015185
7	Schlauch	Hose	E015297
7	Schlauch	Hose	E015297T
7	Schlauch	Hose	E015985A

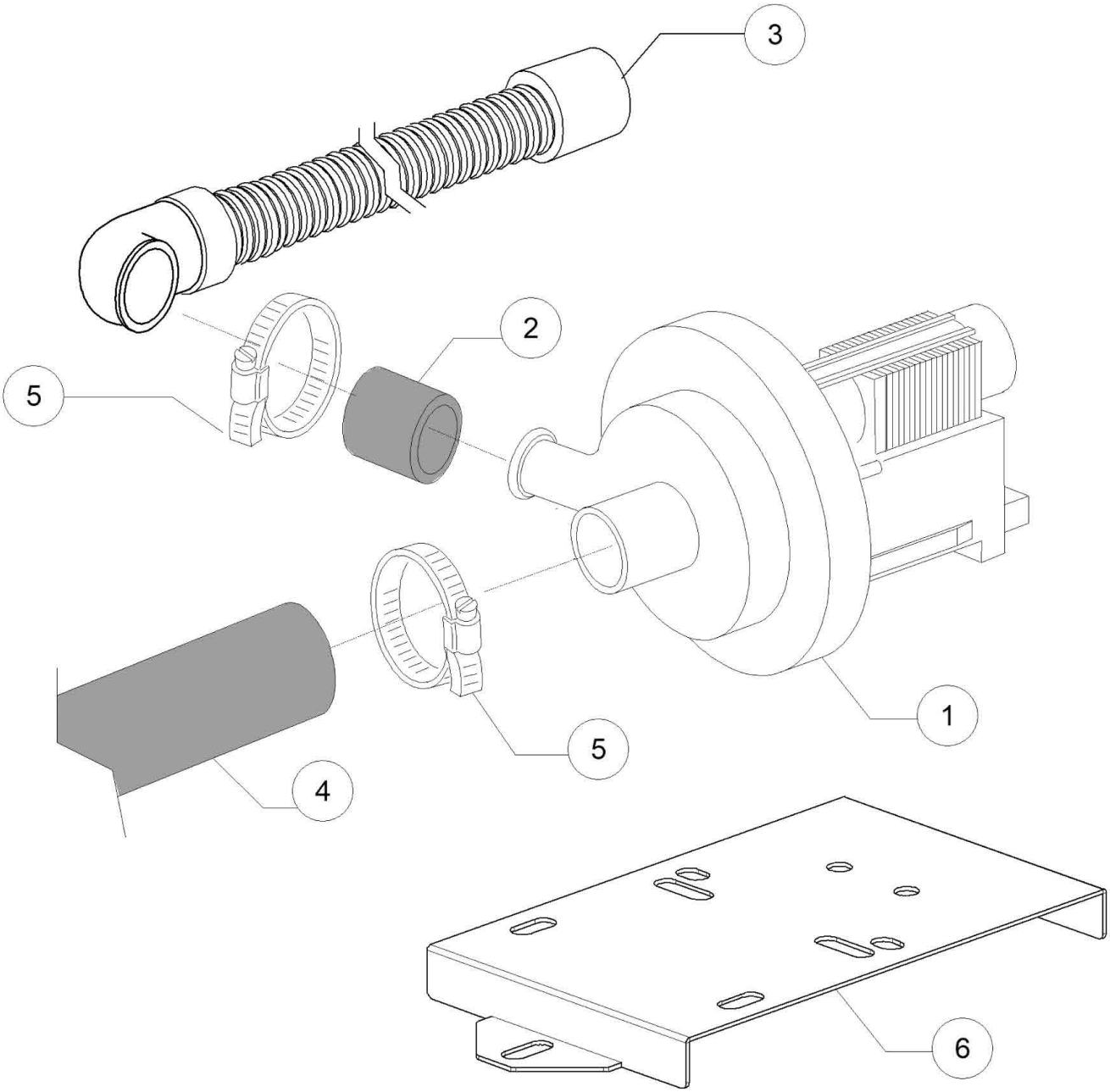
3
2
5
1
5
4
6

Pos.	Artikelbeschreibung	Description of item	Artikel Nr./Item No.
1	Laugenpumpe 220/240 V, 50 Hz	Drain pump 220/240 V, 50 Hz	015101
2	Druckschlauch	Pressure hose	015101D
3	Ablaufschlauch m. Anschlussbogen	Drain pipe with sewer	025031
4	Ansaugschlauch D 28 mm	Suction hose D 28 mm	0180440
5	Schelle 25/40	Clamp 25/40	011806

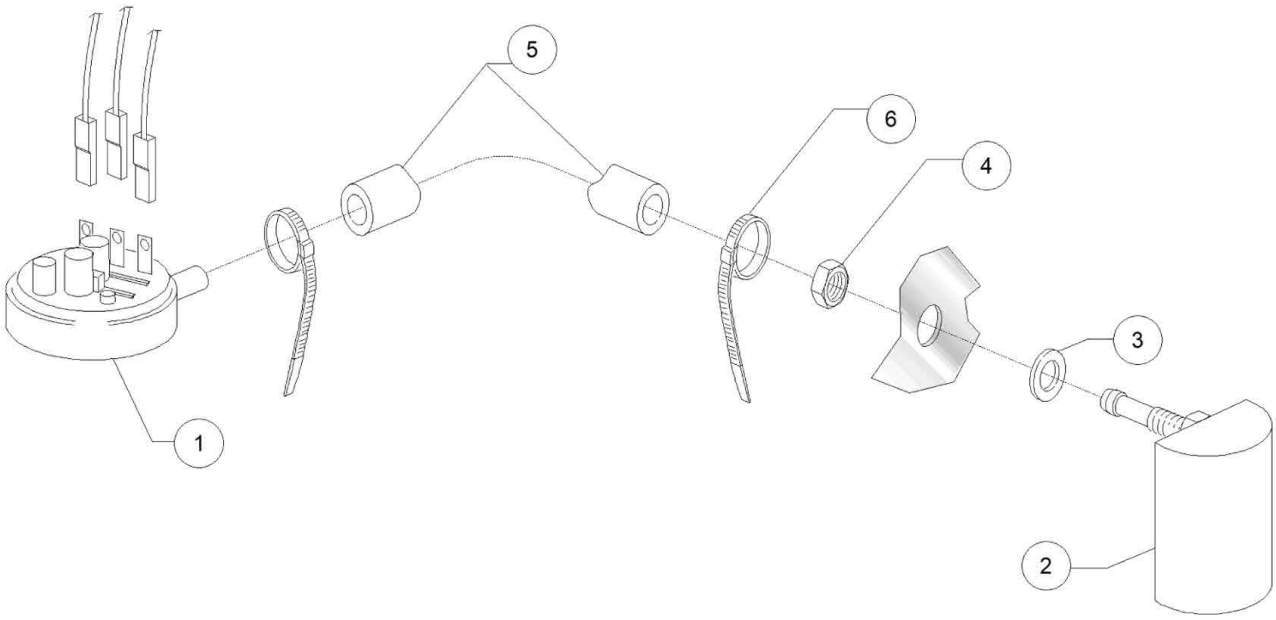
5
6
4
3
1
2

Pos.	Artikelbeschreibung	Description of item	Artikel Nr./Item No.
1	Pressostat, 47 - 27	Pressure switch, 47 - 27	010706/A
2	Luftfalle grau L75	Grey air trap assembly L75	0135911B
3	O-Ring, D 14 x 8 x 1,5 mm	O-ring, D 14 x 8 x 1,5 mm	013301
4	Mutter M8, Edelstahl	Nut M8, stainless steel	044142
5	Schlauch, Gummi, 4,5 x 9 EPDM	Hose, rubber, 4,5 x 9 EPDM	014508
6	Kabelbinder	Clamp 98x2,5 plastic	E010738

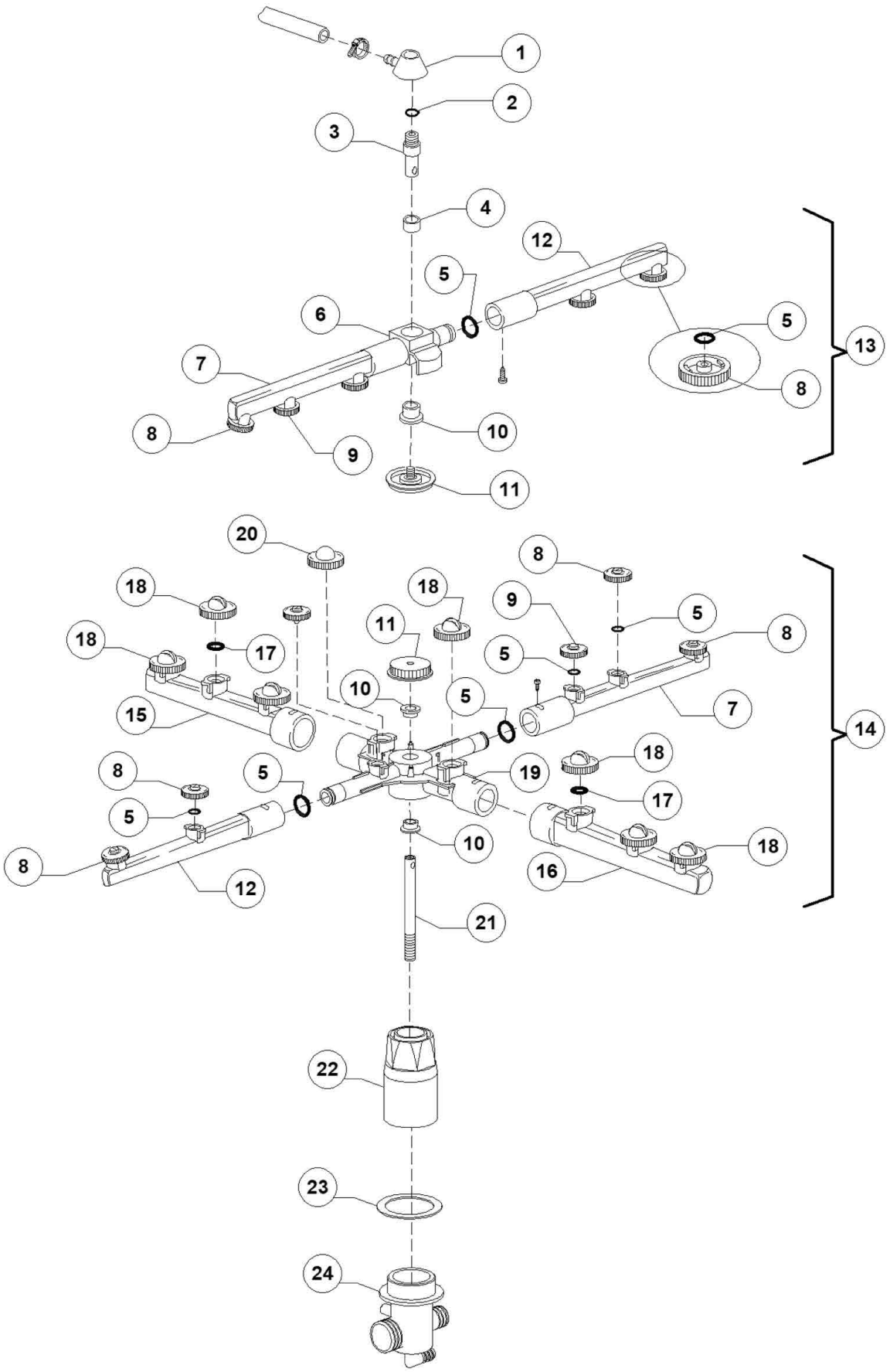
1
2
3
4
5
6
7
8
9
10
11
12
13
14
15
16
17
18
19
20
21
22
23
24

Pos.	Artikelbeschreibung	Description of item	Artikel Nr./Item No.
1	Halterung z. Nachspülarm	Bracket f. rinse arm	0350402
2	Dichtung	Sealing	047966
3	Nachspülarmnabe	Upper axle rinse hub	0350401
4	Gleitring	Slide ring	047970
5	O-Ring, OR R6 NBR	O-ring, OR R6 NBR	045451
6	Aufnahme z. Nachspülarm	Rinse arm support	010373
7	Nachspülarm links	Left rinse arm	010375
8	Nachspüldüse m. O-Ring	Rinse nozzle w. o-ring	010371
9	Blindkappe z. Nachspülarm	Closed head rinse nozzle	010372
10	Lagerbuchse	Bearing bush	047973
11	Rändelschraube	Knurled screw	010377
12	Nachspülarm rechts	Right rinse arm	010374
13	Nachspülarm oben komplett	Upper rinse arm complete	010997
14	Spülarm unten komplett	Lower wash arm complete	010999
15	Spülarm rechts	Right wash arm	010367
16	Spülarm links	Left wash arm	010368
17	O-Ring, OR 2050 NBR	O-ring, OR 2050 NBR	046847
18	Spüldüse m. O-Ring	Wash nozzle w. o-ring	010369
19	Kreuz z. Spülarm	Cross f. wash arm	010376
20	Blindkappe	Blind cover	010370
21	Achse z. Spülarm	Axle f. rinse pipe	0250120
22	Säule f. Spülarm	Pillar f. wash arm	025007
23	Dichtung z. Säule	Gasket f. pillar	025010
24	Halterung z. Spülarm	Bracket f. wash arm	025005