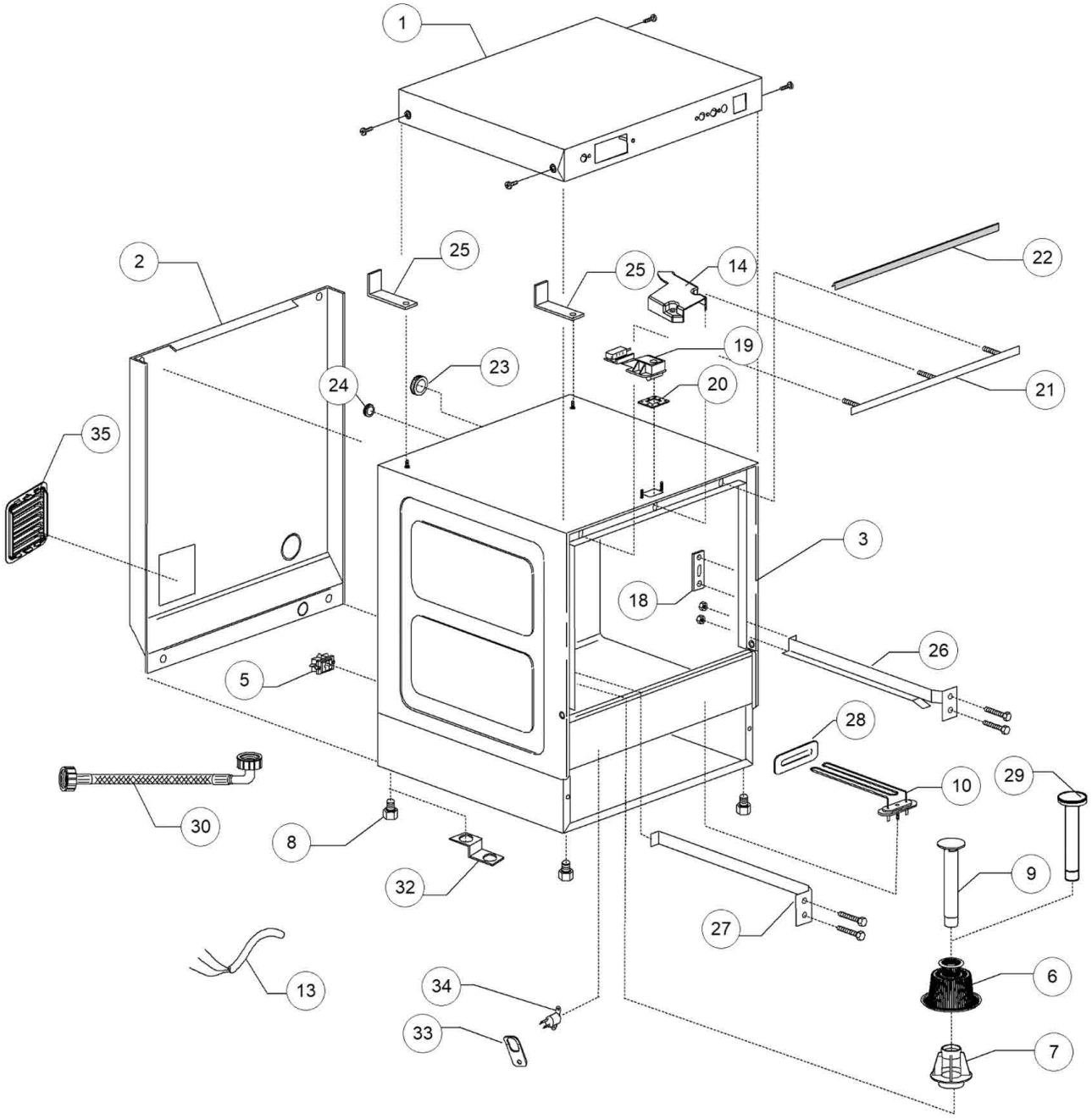

Bartscher	Spülmaschine GS M400 LPR K Artikel-Nr.: 110462	Explosionszeichnung Datum 12.05.2023	Seite 01/28

Pos.	Artikelbeschreibung	Description of item	Artikel Nr./Item No.
1	Gehäusedeckel	Cover	E0270071
2	Rückwand	Back panel	E0270602
3	Türverriegelung	Door lock cover	E025053
5	Schraube M5x12	Screw M5x12	E011136
6	Gehäusedeckel	Cover	E0270071
7	Halterung	Holder	E025040
8	Fuß - Set, 4 Stück	Base - set, 4 pieces	047995
10	Tankheizung 1250/1360W	Tank heater 1250/1360W	E0DW16035C
13	Kabel 3x1,5x2500	Cable 3x1,5x2500	E0440060
14	Türverriegelung	Door lock cover	E025053
18	Schraube M5x12	Screw M5x12	E011136
19	Gehäusedeckel	Cover	E0270071
20	Halterung	Holder	E025040
21	Halterung f. Türdichtung	Bracket f. door gasket	0270004
22	Dichtung f. Tür	Door gasket	013605
24	Kabelführung, D 13 mm	Cable guide, D 13 mm	048002
25	Winkel	Angle bracket	E025043
26	Schiene, innen links	Inner rail, left side	0270002
27	Schiene, innen rechts	Inner rail, right side	0270003
28	Halterung z. Heizkörper	Heater handle	E0250043
29	Überlaufrohr	Overflow pipe	E025051
30	Schlauch M1, 5 x 3/4 EN61770	Hose M1, 5 x 3/4 EN61770	E010726
33	Halterung	Handle	E015552A
34	Sicherheitsthermostat z. Tank	Safety thermostat for container	E015552B
35	Lüftergitter	Fan grill	E025046

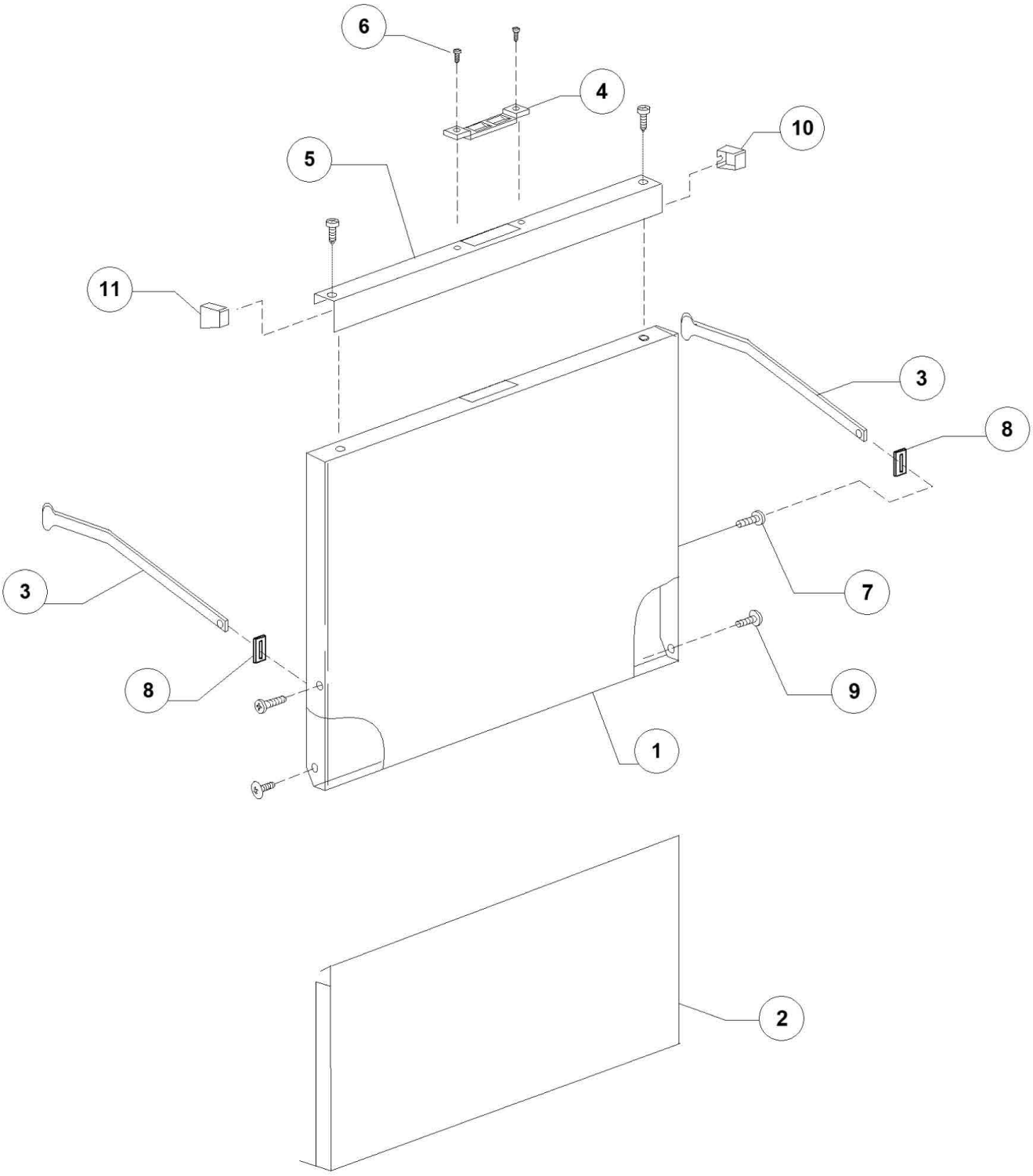

Bartscher	Spülmaschine GS M400 LPR K Artikel-Nr.: 110462	Explosionszeichnung Datum 12.05.2023	Seite 03/28

Pos.	Artikelbeschreibung	Description of item	Artikel Nr./Item No.
1	Blech f. Tür	Door plate	0270005
3	Türstange links/rechts	Door bar left/right	0250041
4	Blech	Panel sheet	0150402D
5	Türgriff	Door handle	0270007
6	Senkkopfschraube M4 x 12	Countersunk bolt M4 x 12	0011139
7	Schraube M5x12	Screw M5x12	E011136
8	Anschlag f. Türstange	Support f. door bar	0250042
9	Schraube M6x12	Screw M6x12	E011168

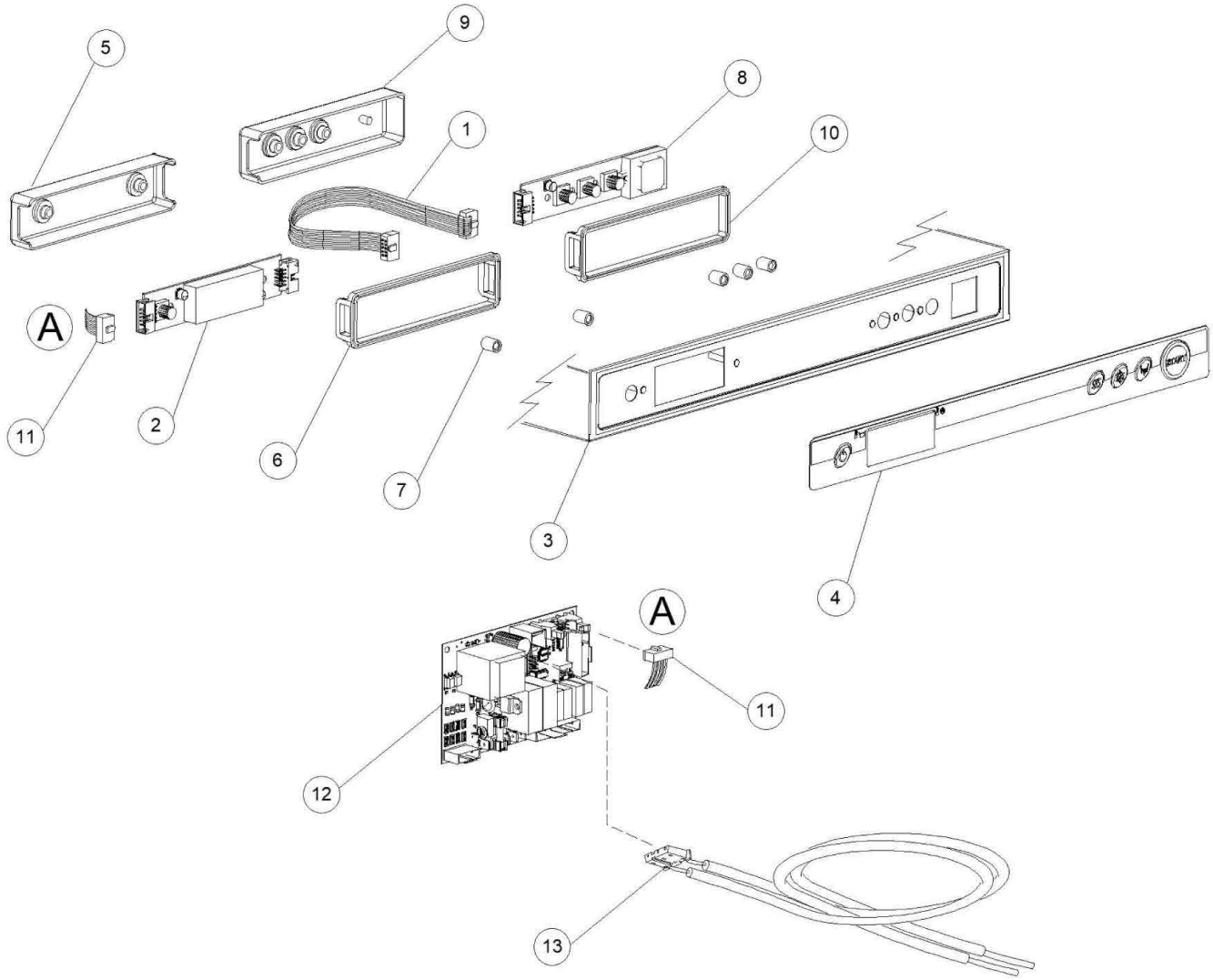
5
9
8
1
10
A
11
2
6
7
3
4
A
11
12
13

Pos.	Artikelbeschreibung	Description of item	Artikel Nr./Item No.
1	Flachbandkabel	Belt cable	E050620
2	Bedienplatine	Board for control panel	E050618
3	Gehäusedeckel	Cover	E0270071
5	Gehäuse	Casing	E050618A
6	Dichtung	Seal	E050618B
7	Abstandhalter	Spacer	050561
8	Bedienplatine	Board for control panel	E050619
9	Gehäuse	Casing	E050619A
10	Dichtung	Seal	E050619B
11	Flachbandkabel	Ribbon cable	E050613
12	Platine, Elektronik	Board, electronics	E050616
13	Sonde	Probe	E050621

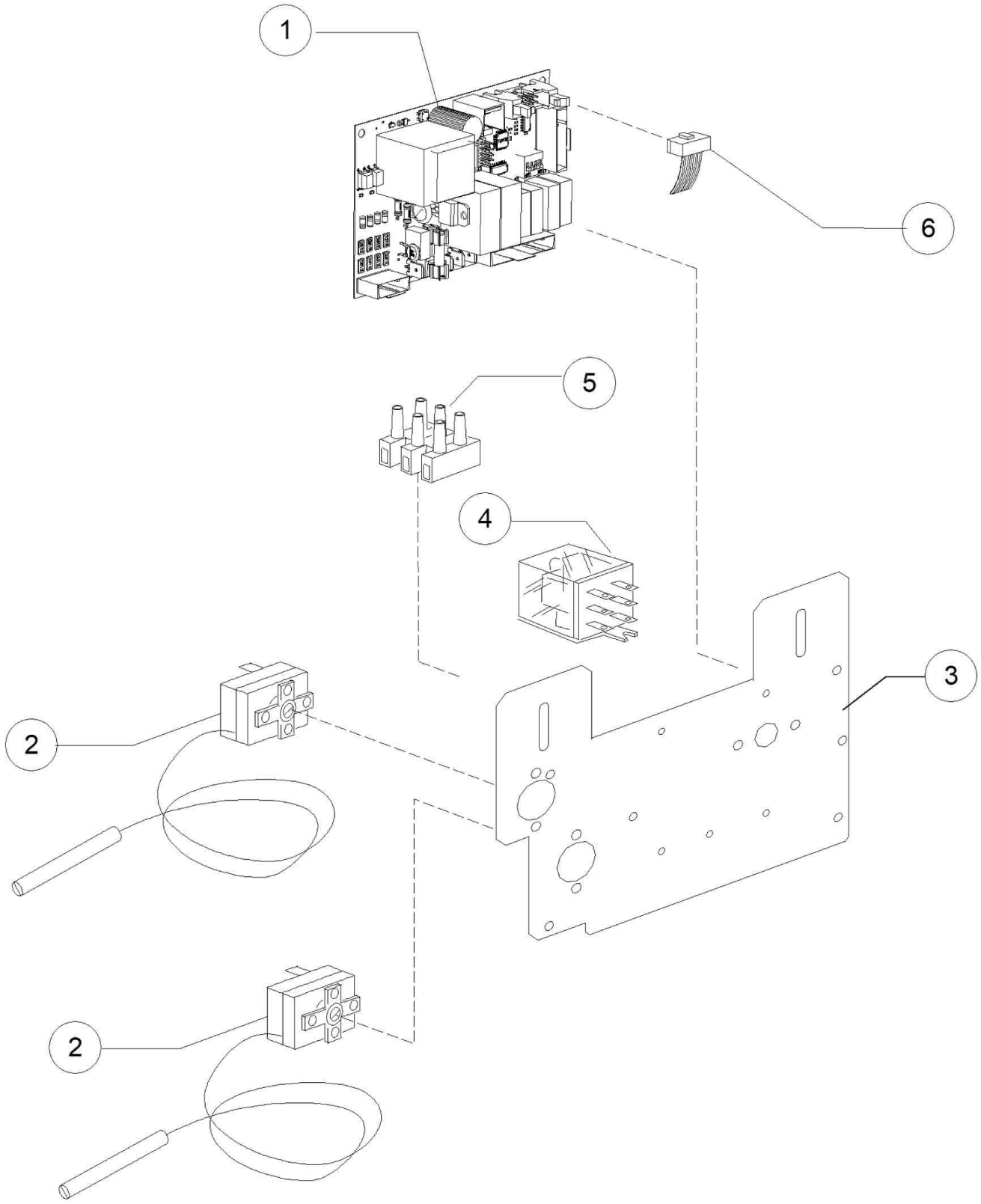

Bartscher	Spülmaschine GS M400 LPR K Artikel-Nr.: 110462	Explosionszeichnung Datum 12.05.2023	Seite 07/28

Pos.	Artikelbeschreibung	Description of item	Artikel Nr./Item No.
1	Platine, Elektronik	Board, electronics	E050616
2	Thermostat 0 - 90° C	Thermostat 0 - 90° C	0107071
3	Halterung	Holder	E025040
4	Relais, 2-polig, 16 A	Relay, 2-pole, 16 A	015620
5	Anschlussklemme, 12-polig	Connection clamp, 12 sp.	E015204
6	Flachbandkabel	Ribbon cable	E050613

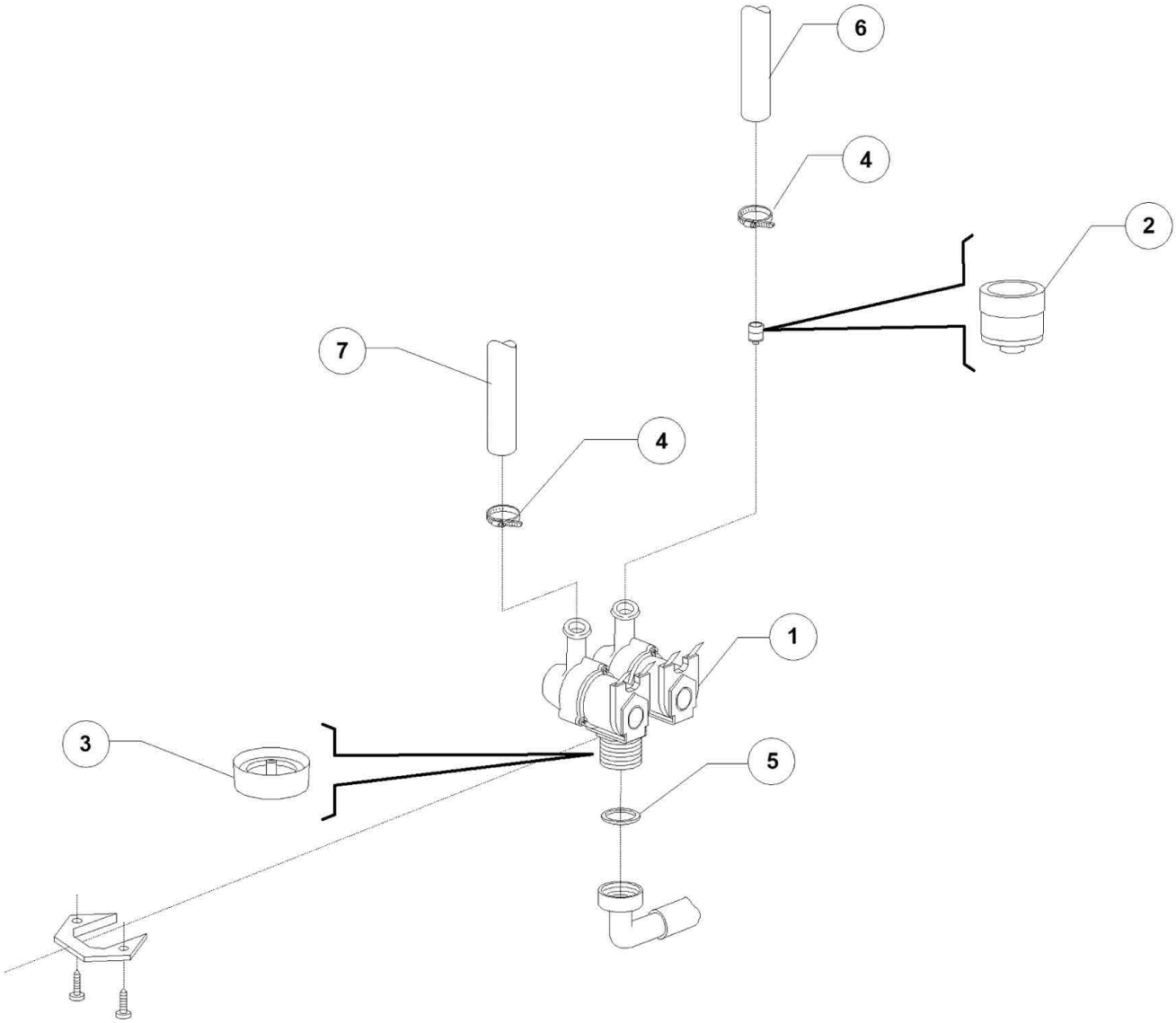

Bartscher	Spülmaschine GS M400 LPR K Artikel-Nr.: 110462	Explosionszeichnung Datum 12.05.2023	Seite 09/28

Pos.	Artikelbeschreibung	Description of item	Artikel Nr./Item No.
1	WASSEREINLAUFVENTIL 2-FACH	WATER INTAKE VALVE DOUBLE	015098
3	Gehäuse z. Rücksaugverhinderer	Housing f. backflow preventer	0152860
4	Schelle 12/22	Clamp 12/22	011807
5	Dichtungsring 3/4 Zoll	Sealing ring 3/4"	013307
6	Schlauch, Gummi	Hose, rubber	014506
7	Schlauch, Gummi	Hose, rubber	014506

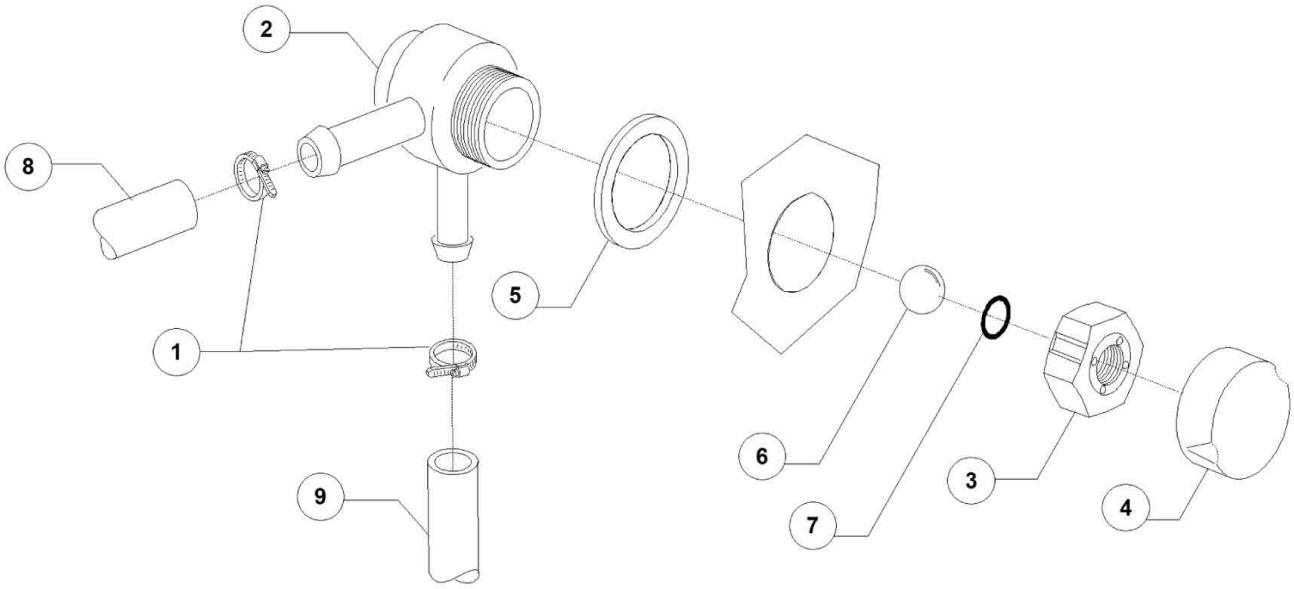
2
8
5
1
6
3
4
9
7

Pos.	Artikelbeschreibung	Description of item	Artikel Nr./Item No.
1	Klarspülmitteldosierpumpe	Rinse aid dosing pump	010799
2	Rückschlagventil	Non-return valve	041745
3	O-Ring, D 22 mm	O-ring, D 22 mm	048037
4	Membran, Gummi	Membrane, rubber	048038
5	Filter	Filter	048039
6	Schlauch	Hose	010200293
7	Schlauch, Gummi	Hose, rubber	014506

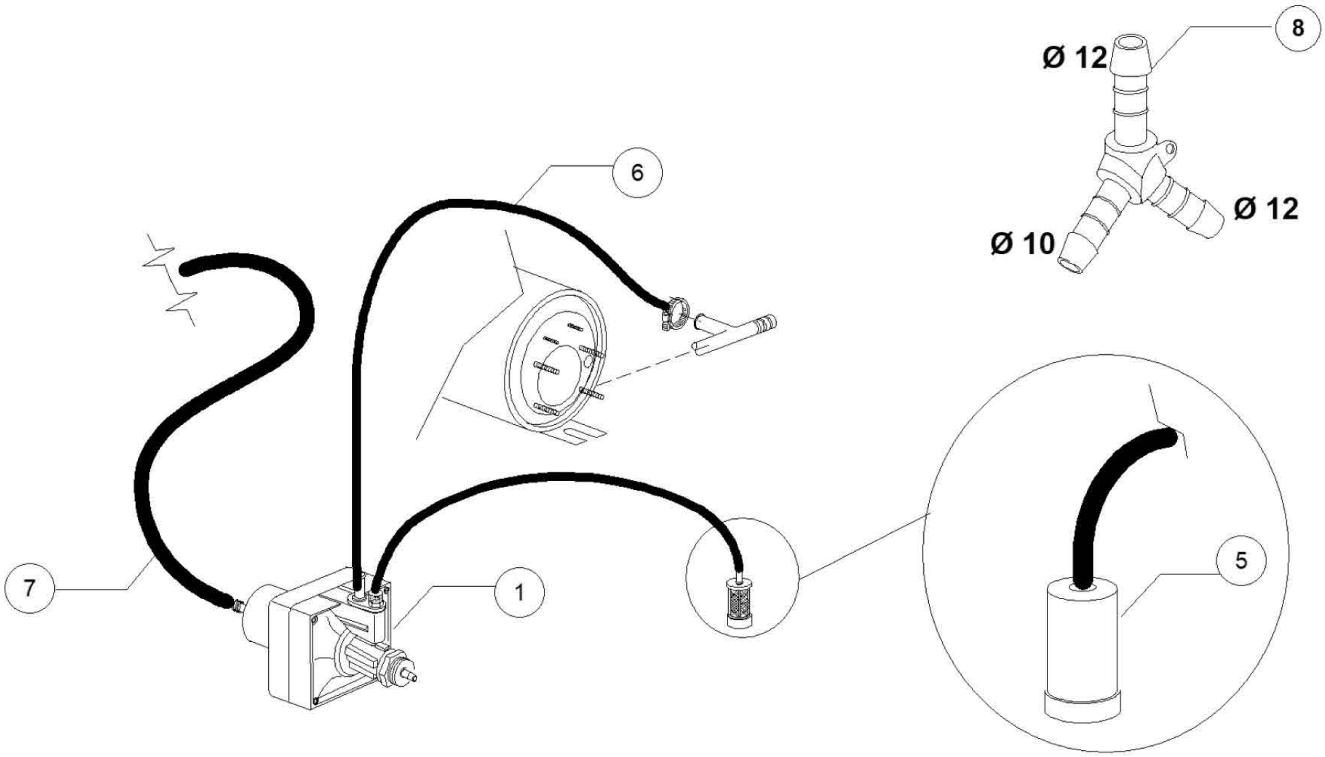
8
Ø 12
Ø 12
Ø 10
6
7
1
5

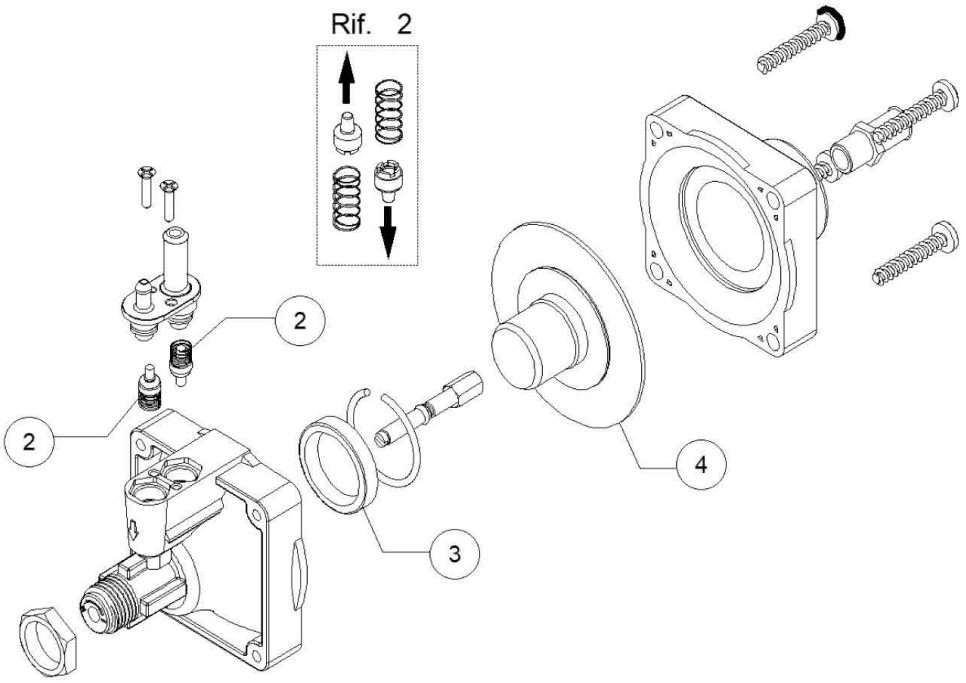
Rif. 2
2
2
4
3

Pos.	Artikelbeschreibung	Description of item	Artikel Nr./Item No.
1	Schelle 12/22	Clamp 12/22	011807
2	Gehäuse z. Rücksaugverhinderer	Housing f. backflow preventer	015280
3	Mutter z. Rücksaugverhinderer	Nut f. backflow preventer	015281
4	Abdeckkappe	Cover cap	015282
5	Dichtung	Sealing	015283
6	Kugel z. Ventil	Valve ball	015284
7	Dichtung	Sealing	015285
8	Schlauch, Gummi	Hose, rubber	014506
9	Schlauch, Gummi	Hose, rubber	014506

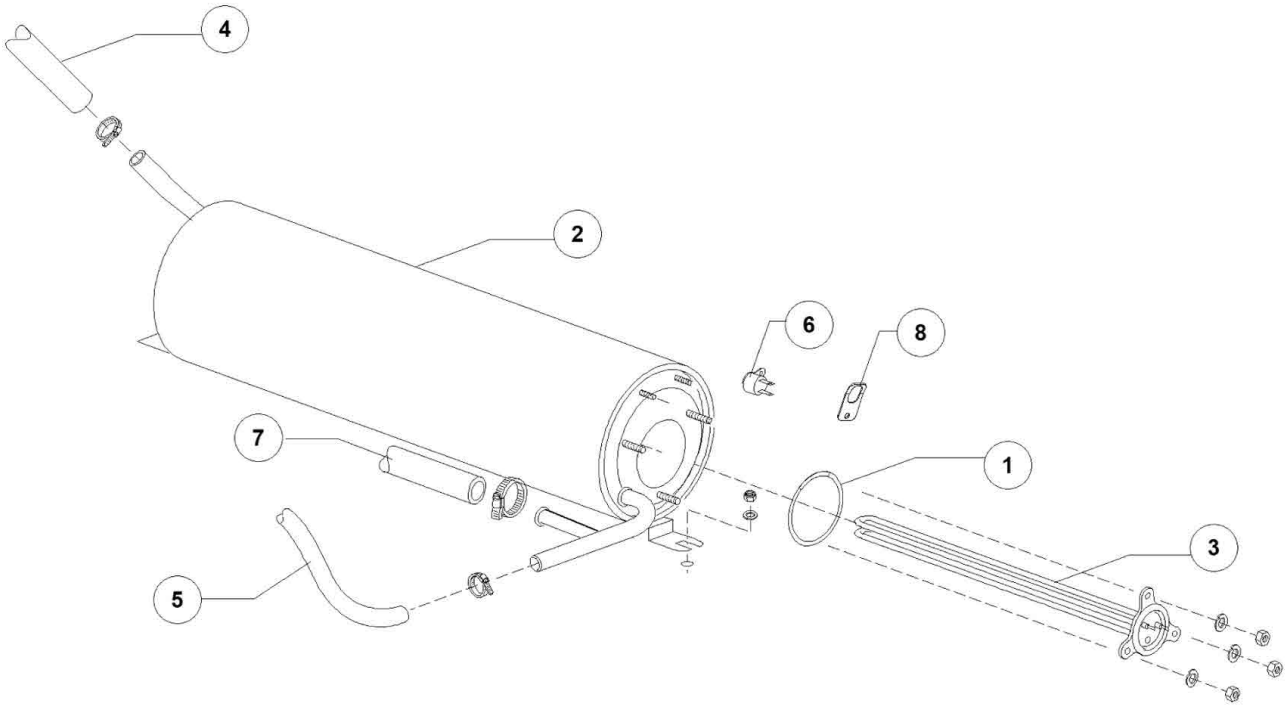
4
2
6
8
7
1
3
5

Pos.	Artikelbeschreibung	Description of item	Artikel Nr./Item No.
1	O-Ring	O-ring	047952
2	Boiler	Boiler	0140905
3	Heizkörper z. Boiler, 2800 W	Heating element f. boiler, 2800 W	018206D
4	Schlauch	Hose	E02907354
5	Schlauch, Gummi	Hose, rubber	014506
6	Sicherheitsthermostat	Klixon safty thermostat	E015550A
7	Schlauch	Hose	010200293
8	Halterung	Handle	E015552A

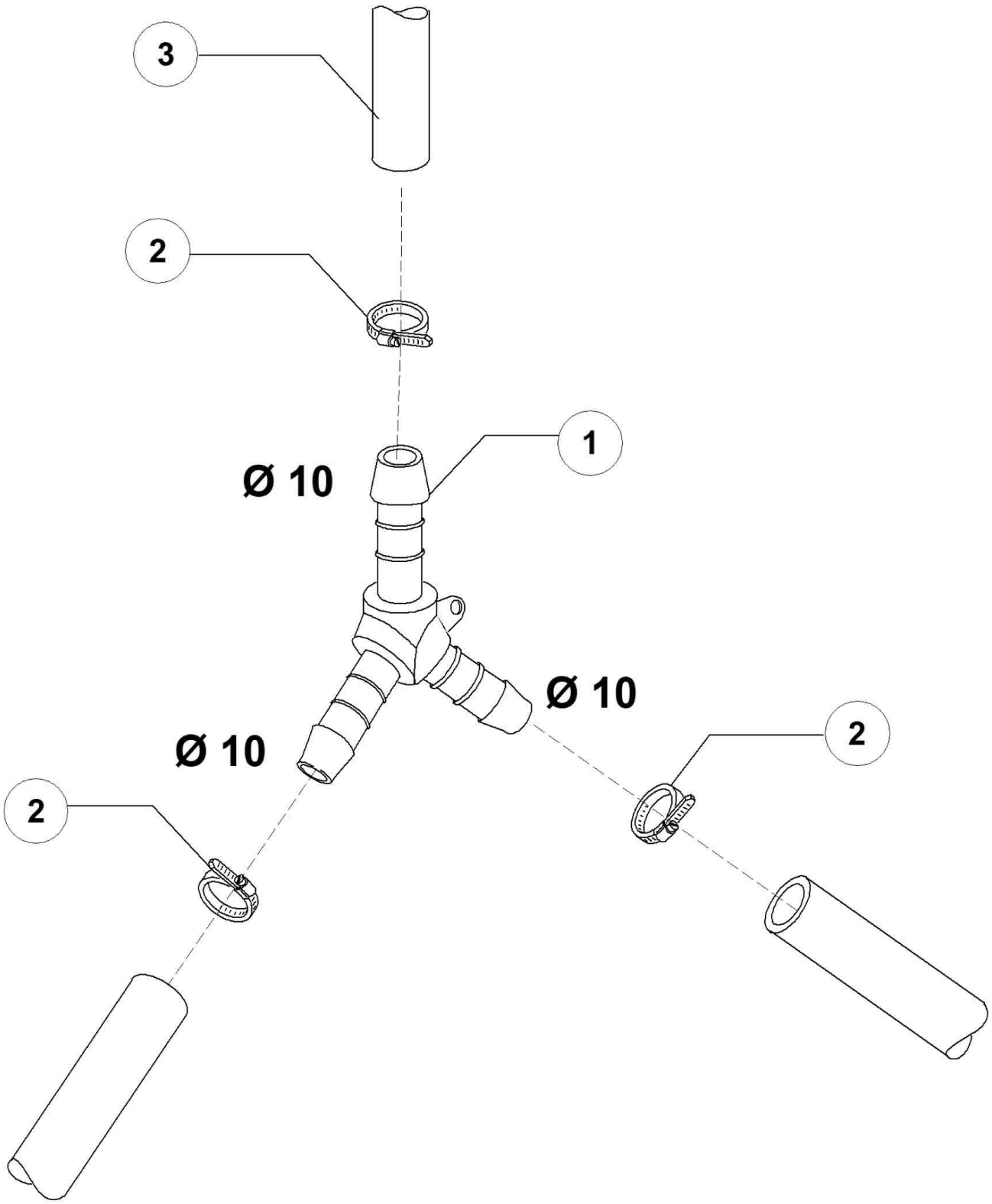

Bartscher	Spülmaschine GS M400 LPR K Artikel-Nr.: 110462	Explosionszeichnung Datum 12.05.2023	Seite 17/28

Pos.	Artikelbeschreibung	Description of item	Artikel Nr./Item No.
1	Y-Stück, D 10 mm	Y-piece, D 10 mm	0540090
2	Schelle 430 10/17	Clamp 430 10/17	011800
3	Schlauch, Gummi	Hose, rubber	014506

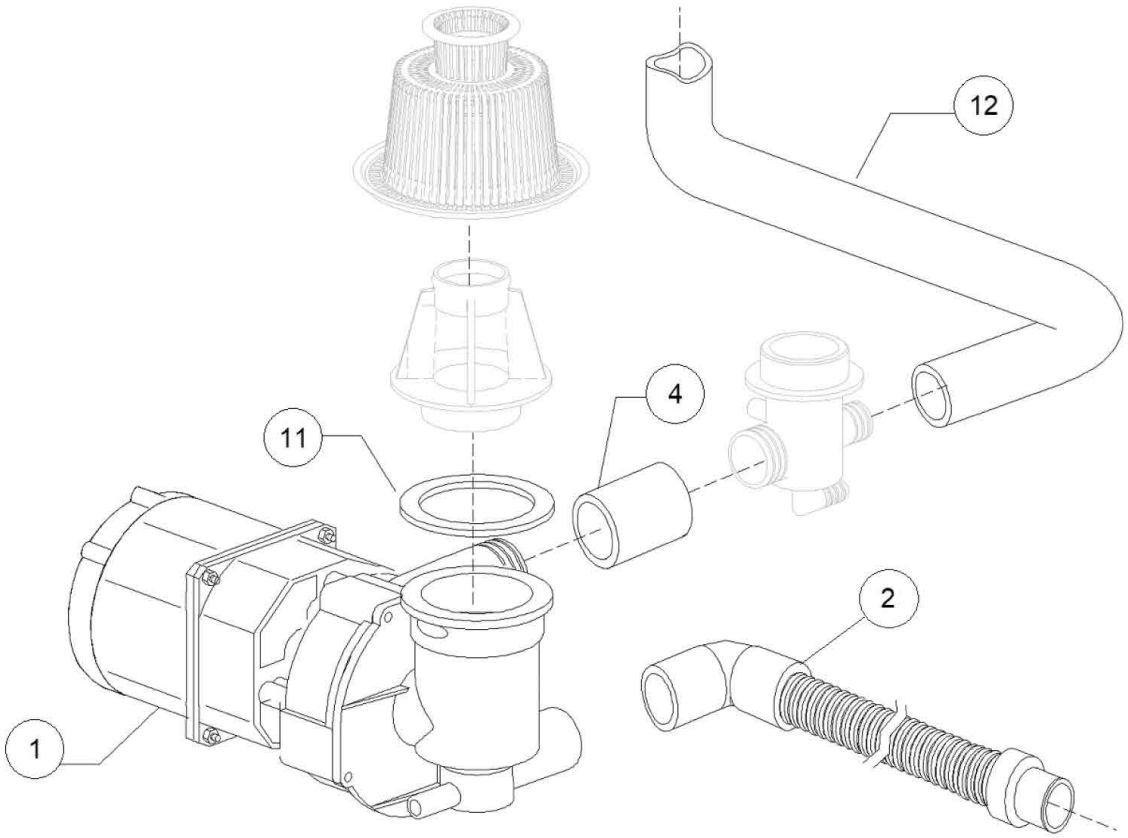
12
4
11
2
1

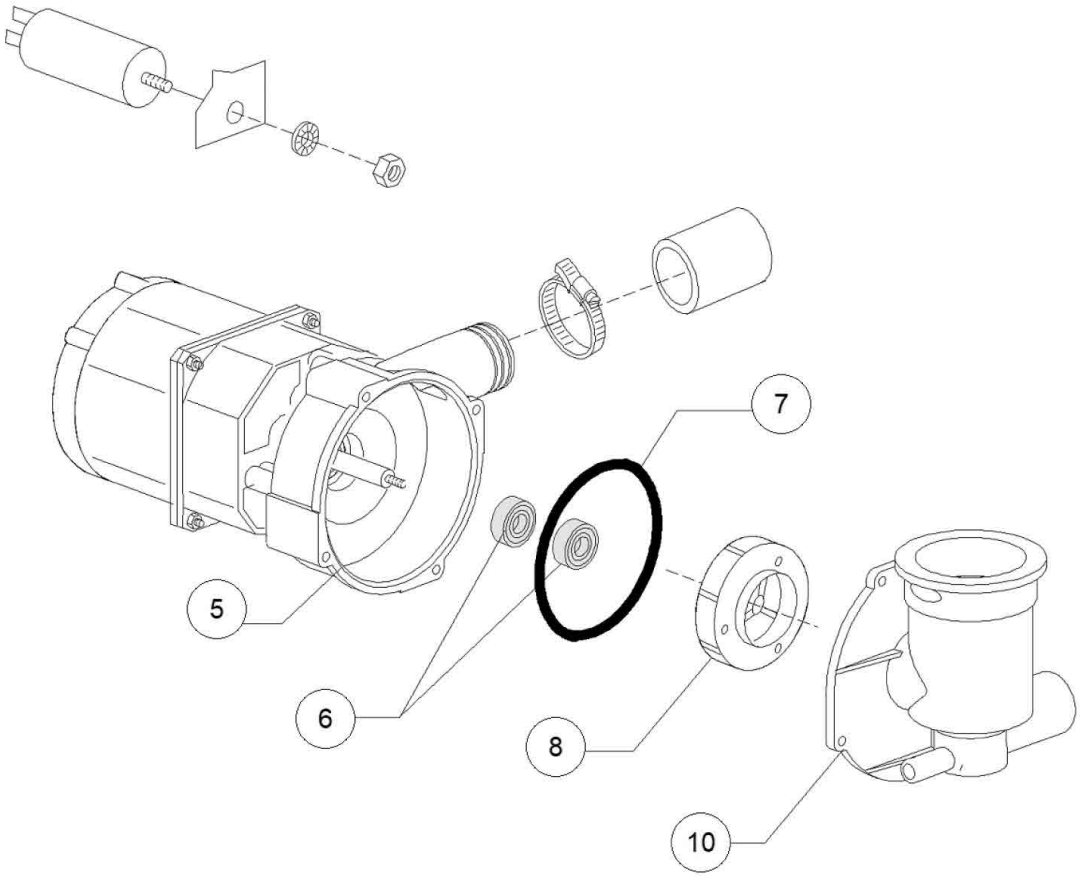
7
5
6
8
10

Pos.	Artikelbeschreibung	Description of item	Artikel Nr./Item No.
1	Spülpumpe, Olympia L63T40	Wash pump, Olympia L63T40	025024
2	Ablaufschlauch m. Anschlussbogen	Drain pipe with sewer	025031
4	Muffe z. Spülpumpenausgang	Bush f. wash pump outlet	025019
5	Flansch RL/09	Flange RL/09	025000
6	GLEITRICHDICHTUNG	ROTATING SEAL	015080
7	O-Ring, Dichtung	O-ring, gasket	025029
8	Flügelrad z. Pumpe D76, 50Hz	Pump impeller D76, 50Hz	E025024A
10	Gehäusedeckel	Cover lid	025001
11	Dichtung	Sealing	025009
12	Schlauch z. oberen Spülarm	Hose f. upper wash arm	025018

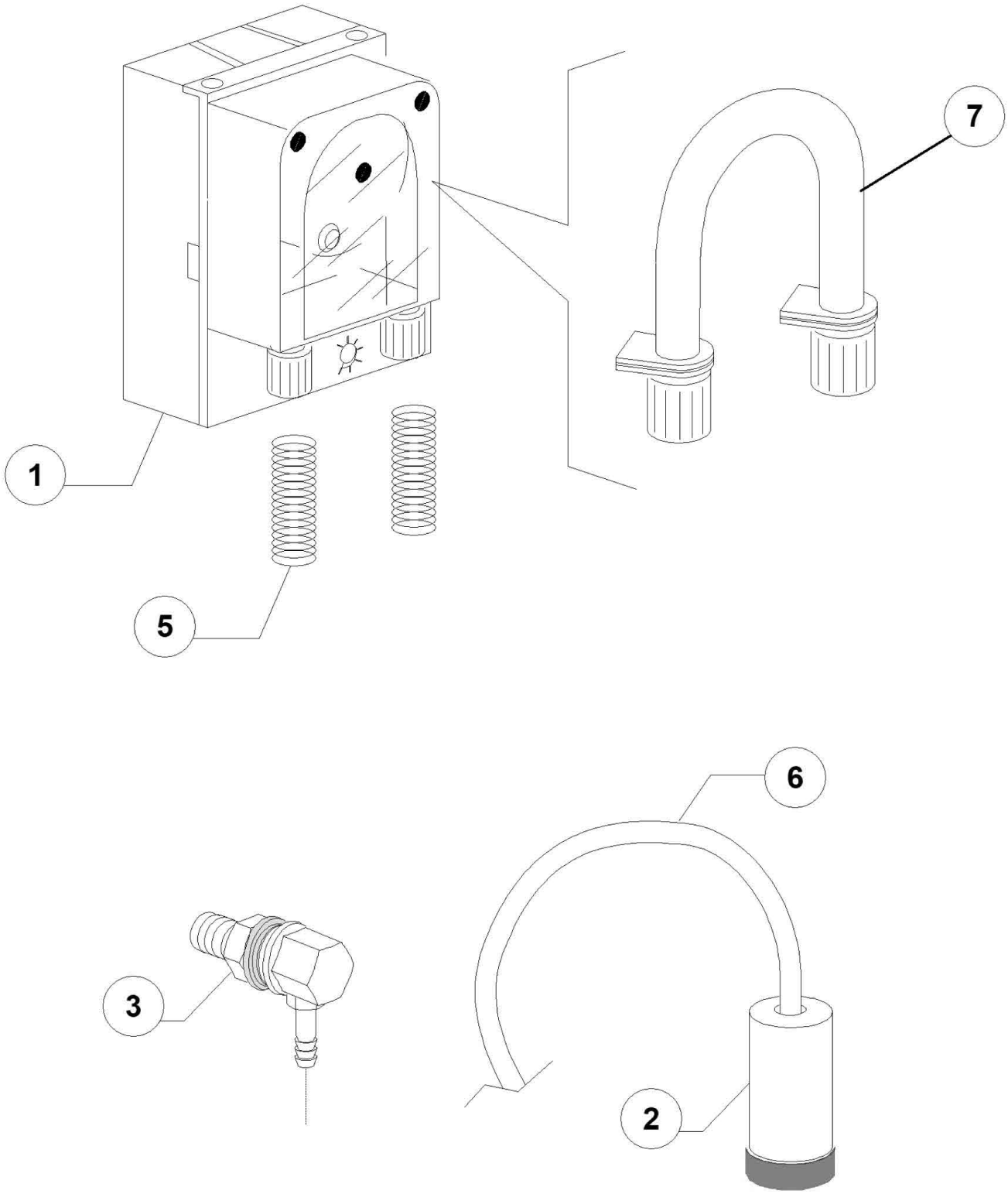

Bartscher	Spülmaschine GS M400 LPR K Artikel-Nr.: 110462	Explosionszeichnung Datum 12.05.2023	Seite 21/28

Pos.	Artikelbeschreibung	Description of item	Artikel Nr./Item No.
1	Spülmitteldosierpumpe NBR 3, SEKO	Detergent dosing pump NBR 3, SEKO	0015985
2	Filter	Filter	048039
3	Einspritzdüse, Edelstahl	Injection nozzle, stainless steel	015123
5	Druckfeder	Pressure spring	E010763
6	Schlauch, PVC	Hose, PVC	E014503
7	Schlauch, Reinigerdosierung GERMAC	Hose, detergent dispenser GERMAC	015108E
7	Schlauch	Hose	E015185
7	Schlauch	Hose	E015297
7	Schlauch	Hose	E015297T
7	Schlauch	Hose	E015985A

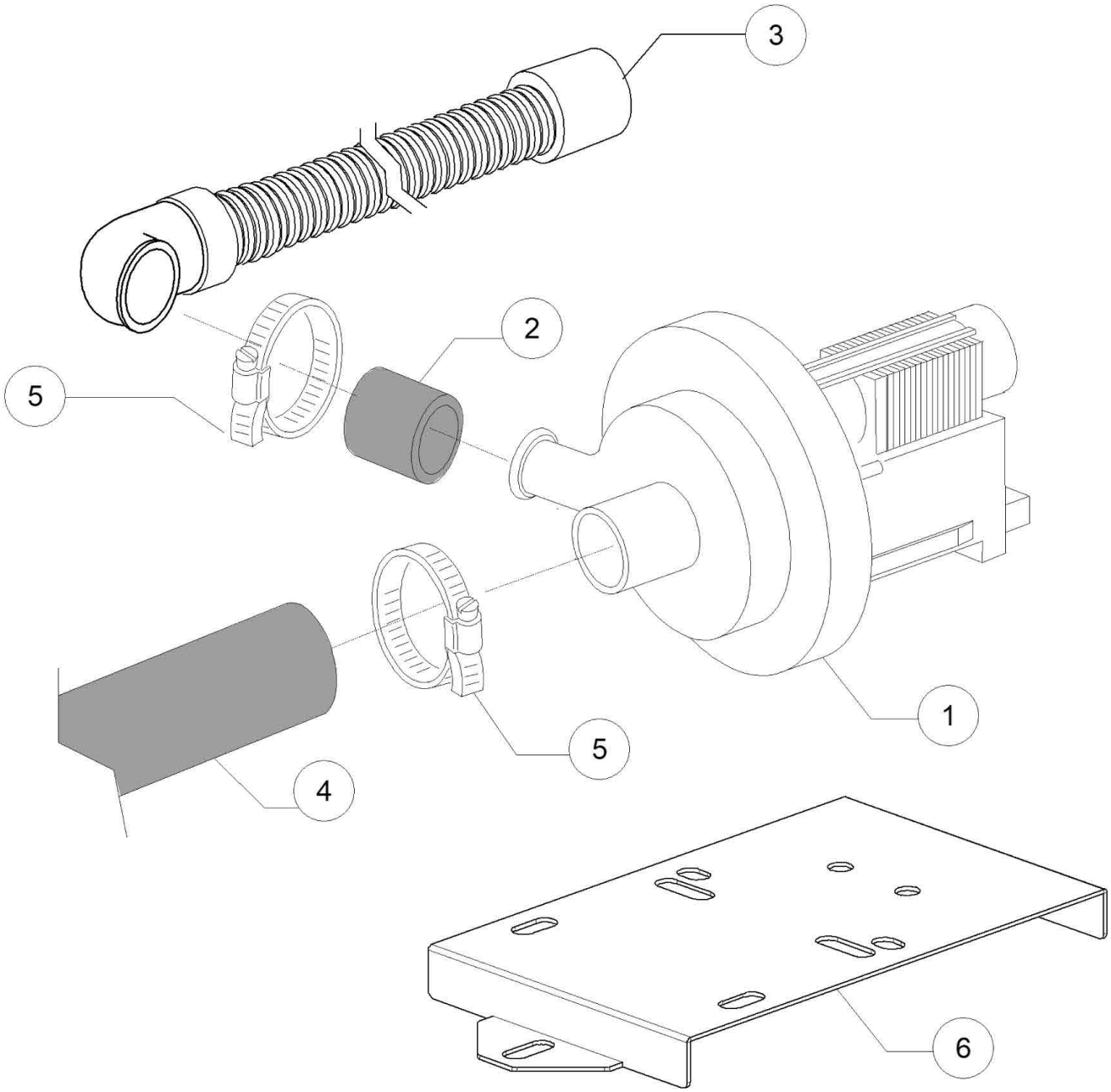
3
2
5
1
5
4
6

Pos.	Artikelbeschreibung	Description of item	Artikel Nr./Item No.
1	Laugenpumpe 220/240 V, 50 Hz	Drain pump 220/240 V, 50 Hz	015101
2	Druckschlauch	Pressure hose	015101D
3	Ablaufschlauch m. Anschlussbogen	Drain pipe with sewer	025031
4	Ansaugschlauch D 28 mm	Suction hose D 28 mm	0180440
5	Schelle 25/40	Clamp 25/40	011806

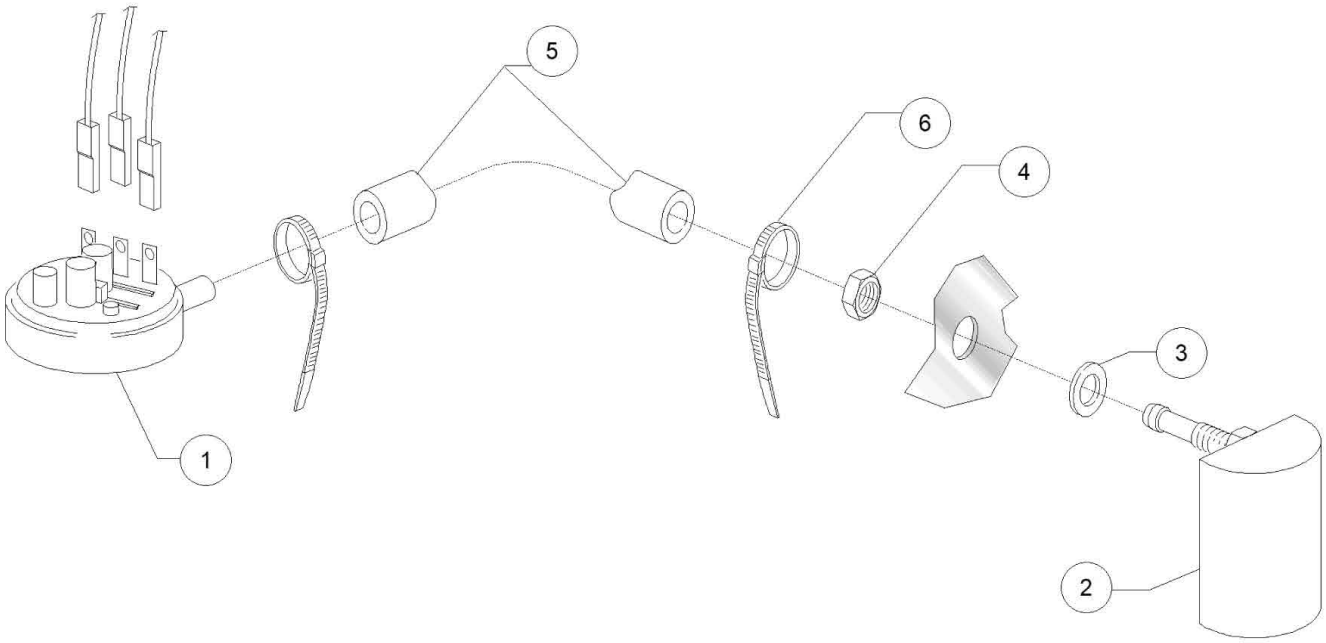
5
6
4
3
1
2

Pos.	Artikelbeschreibung	Description of item	Artikel Nr./Item No.
1	Pressostat, 47 - 27	Pressure switch, 47 - 27	010706/A
2	Luftfalle grau L75	Grey air trap assembly L75	0135911B
3	O-Ring, D 14 x 8 x 1,5 mm	O-ring, D 14 x 8 x 1,5 mm	013301
4	Mutter M8, Edelstahl	Nut M8, stainless steel	044142
5	Schlauch, Gummi, 4,5 x 9 EPDM	Hose, rubber, 4,5 x 9 EPDM	014508
6	Kabelbinder	Clamp 98x2,5 plastic	E010738

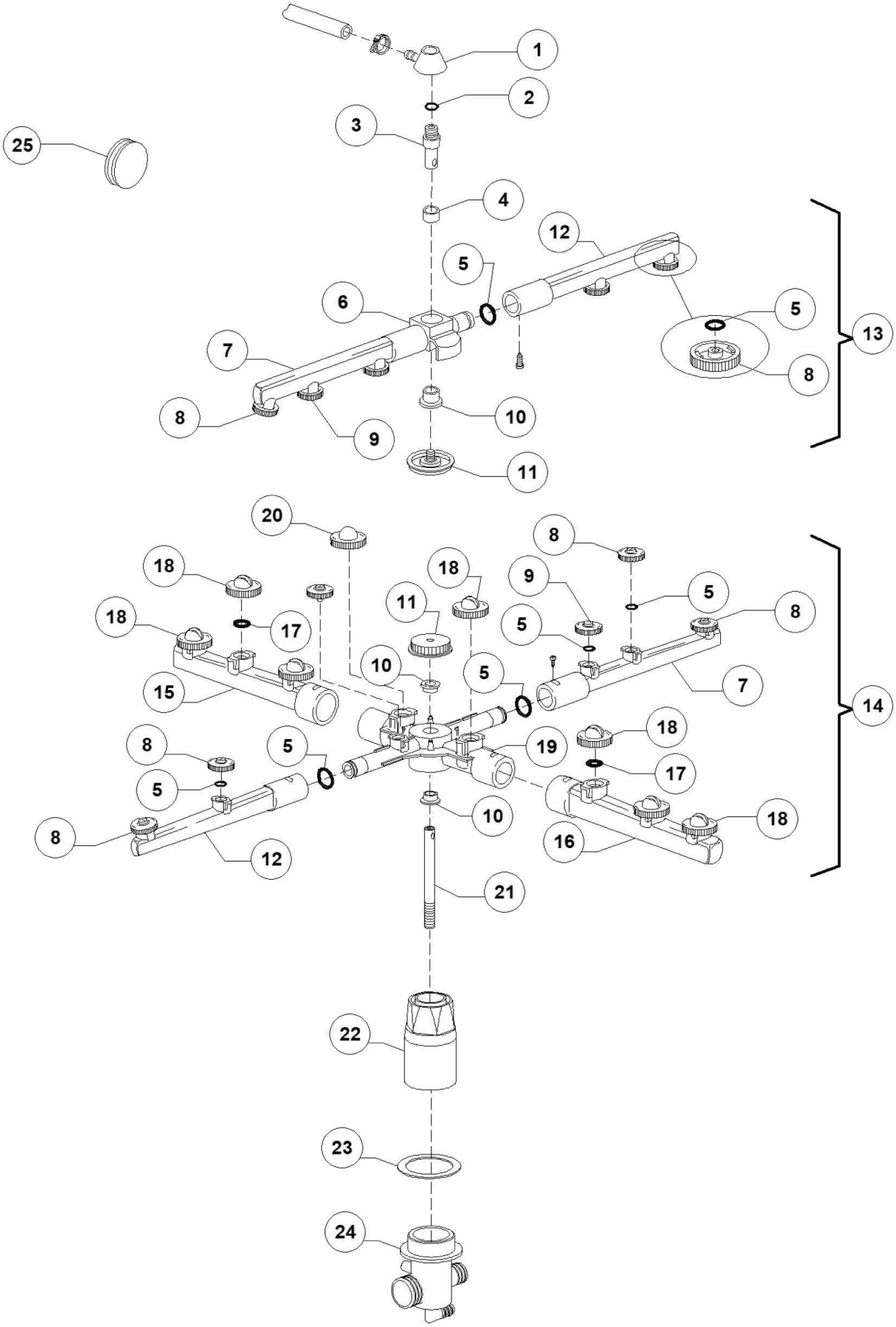

Bartscher	Spülmaschine GS M400 LPR K Artikel-Nr.: 110462	Explosionszeichnung Datum 12.05.2023	Seite 27/28

Pos.	Artikelbeschreibung	Description of item	Artikel Nr./Item No.
1	Halterung z. Nachspülarm	Bracket f. rinse arm	0350402
2	Dichtung	Sealing	047966
3	Nachspülarmnabe	Upper axle rinse hub	0350401
4	Gleitring	Slide ring	047970
5	O-Ring, OR R6 NBR	O-ring, OR R6 NBR	045451
6	Aufnahme z. Nachspülarm	Rinse arm support	010373
7	Nachspülarm links	Left rinse arm	010375
8	Nachspüldüse m. O-Ring	Rinse nozzle w. o-ring	010371
9	Blindkappe z. Nachspülarm	Closed head rinse nozzle	010372
10	Lagerbuchse	Bearing bush	047973
11	Rändelschraube	Knurled screw	010377
12	Nachspülarm rechts	Right rinse arm	010374
13	Nachspülarm oben komplett	Upper rinse arm complete	010997
14	Spülarm unten komplett	Lower rinse arm, complete	0540999
15	Spülarm rechts	Right wash arm	010367
16	Spülarm links	Left wash arm	010368
17	O-Ring, OR 2050 NBR	O-ring, OR 2050 NBR	046847
18	Spüldüse m. O-Ring	Wash nozzle w. o-ring	010369
19	Kreuz z. Spülarm	Cross f. wash arm	0540043
20	Blindkappe	Blind cover	010370
21	Achse z. Spülarm	Axle f. rinse pipe	0250120
22	Säule f. Spülarm	Pillar f. wash arm	025007
23	Dichtung z. Säule	Gasket f. pillar	025010
24	Halterung z. Spülarm	Bracket f. wash arm	025005
25	Blindstopfen	Blind stopper	025013