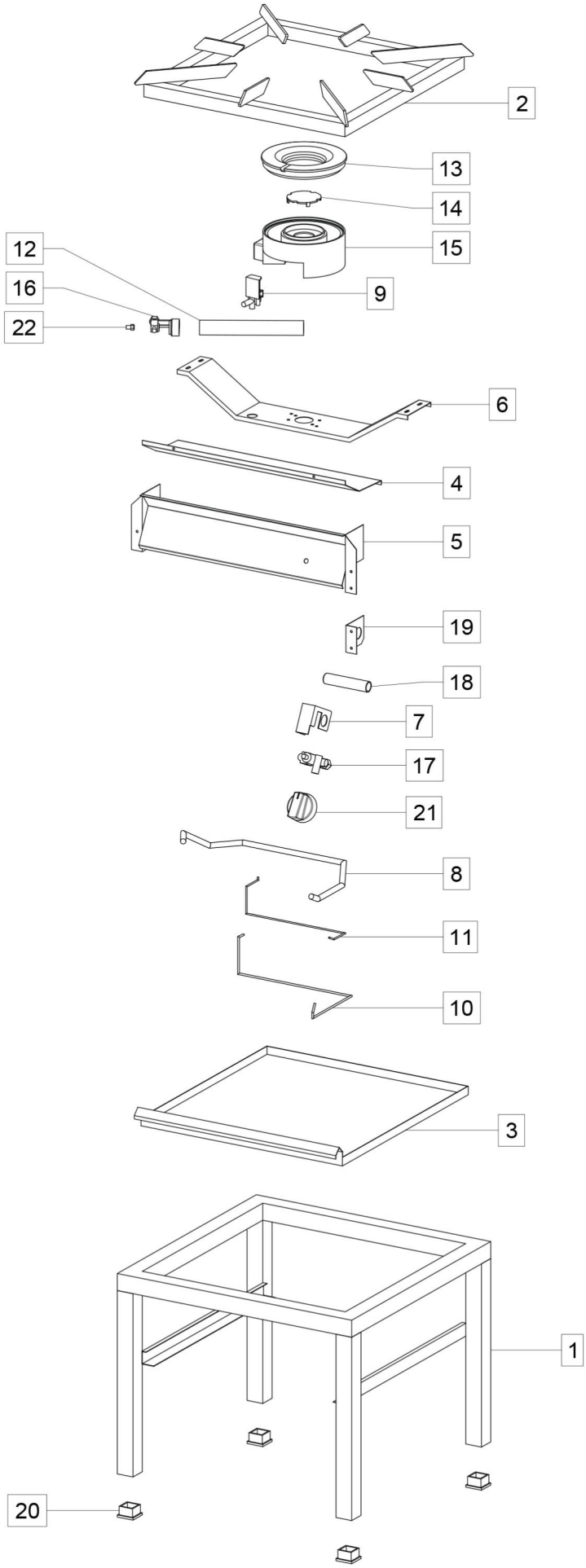

Bartscher	Hockerkocher G-1KB 1K2000 Artikel-Nr.: 1051993	Explosionszeichnung Datum 13.11.2023	Seite 1 / 2

Pos.	Artikelbeschreibung	Description of item	Artikel Nr./Item No.
1	Grundrahmen	Baseframe	E0105199301
2	Gußrippenrahmen	Pan grid	E0105199302
3	Fettauffangschale	Drip pan	E0105199303
4	Brennerschutz	Burner protection	E0105199304
5	Bedienblende	Front dashboard	E0105199305
6	Brennerhalterung	Burner support	E0105199306
7	Halterung für den Gashahn	Tap support	E0105199307
8	Hauptgasleitung Ø 12mm	Copper duct Ø 12mm	E0105199308
9	Zündflamme	Pilot flame with nut	E0105199309
10	Zündgasleitung Ø 4mm	Copper duct Ø 4mm	E0105199310
11	Thermoelement	Thermocouple	E0105199311
12	Mischrohr	Venturi duct	E0105199312
13	Brennerring	Burner cap	E0105199313
14	Brennerdeckel	Burner lid	E0105199314
15	Brennertulpe	Burner body	E0105199315
16	Düsenhalter	Injector support	E0105199316
17	Gashahn	Gas tap	E0105199317
18	Gasanschlussrohr	Gas flow pipe	E0105199318
19	Halterung für Gasanschussrohr	Bracket for gas flow pipe	E0105199319
20	Kunststofffuß	Plastic foot for baseframe leg	E0105199320
21	Knebel, schwarz	Black knob	E0MMA65NT700
22	Düse, Propan, D 210, 30 mbar	Nozzle, propane gas D 210, 30 mbar	E0MIN210
23	Düse, Propan, D 185, 50 mbar	Nozzle, propane D 185, 50 mbar	E0MIN185
24	Düse, Erdgas D 320	Nozzle, natural gas D 320	E0MIN320