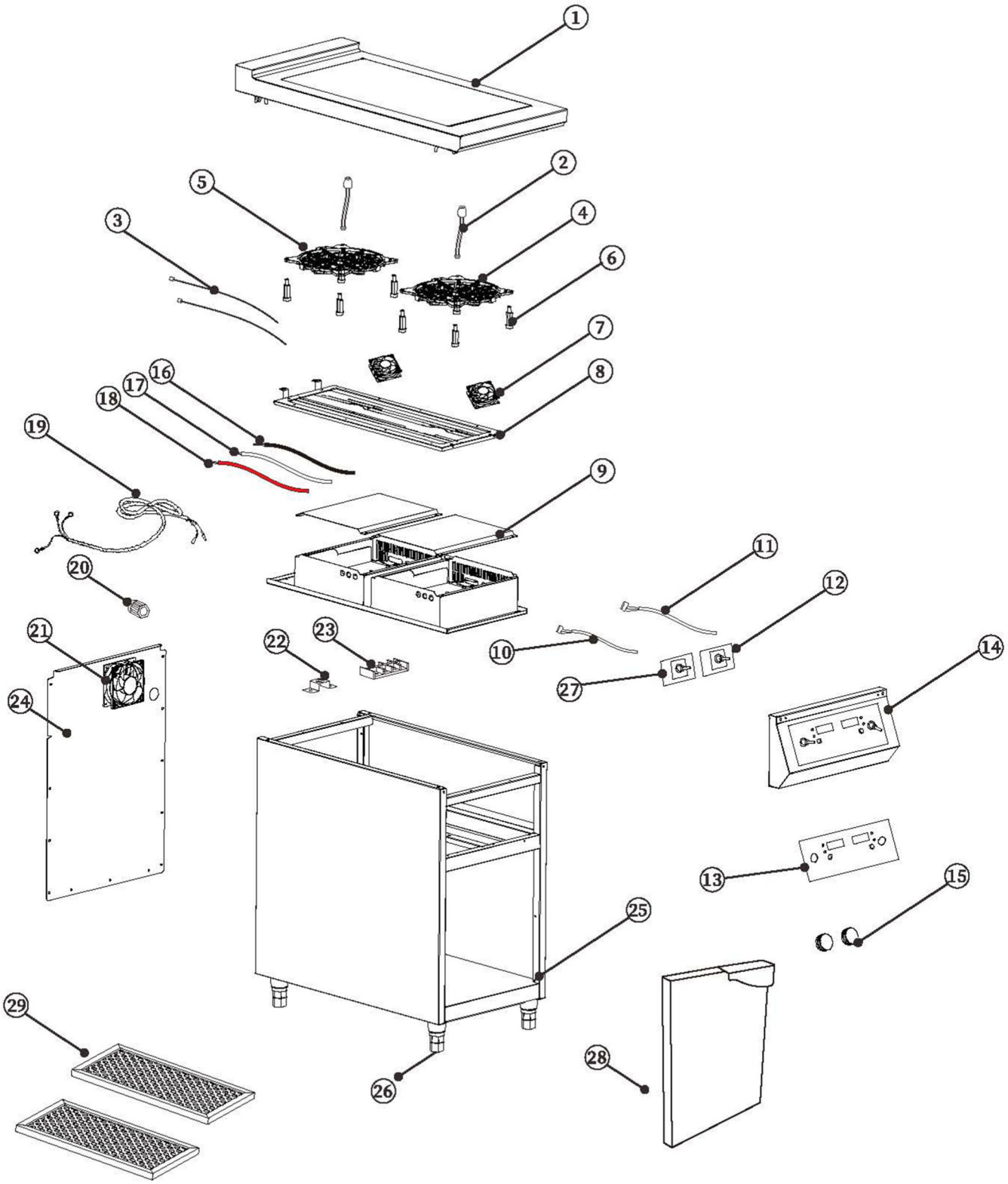

Bartscher	2-Felder Induktionsherd GU Artikel-Nr.: 105764	Explosionszeichnung Datum 07.11.2023	Seite 1 / 2

Pos.	Artikelbeschreibung	Description of item	Artikel Nr./Item No.
1	Glasplatte inkl. Rahmen	Top cover (including glass)	E010576401
2	Fühler	Sensor	E010576402
3	Fühler 8-A	Sensor 8-A	E010576403
4	Heizspule 3,5 kW	3500W heating coil	E010576404
5	Heizspule 5 kW	5000W heating coil	E010576405
6	Halter für Heizspule	Holding for heating coil	E010576406
7	Lüfter	fan	E010576407
8	Metallabdeckung	Iron support for heating coil	E010576408
9	Steuerungskasten	PCB BOX	E010576409
10	Verbindungskabel 700 mm	700mm connect cable for cont	E010576410
11	Verbindungskabel 1100 mm	1100mm connect cable for cont	E010576411
12	Bedienplatine (rechts 3,5 kW)	Control panel (right-3500W)	E010576412
13	Glasabdeckung z. Bedienfeld	Control glass	E010576413
14	Bedienfeld	Control panel metal box	E010576414
15	Knebel	Knob	E010576415
16	Kabel schwarz für Hauptplatine	Black cable for mainboard	E010576416
17	Kabel weiss für Hauptplatine	White cable for mainboard	E010576417
18	Kabel rot für Hauptplatine	Red cable for mainboard	E010576418
19	Anschlusskabel	Plug cord	E010576419
20	Zugentlastung	Strain relief	E010576420
21	Lüfter	Fan	E010592222
22	Temperaturregler	Temperature controller	E010576422
23	Anschlussklemme	Patch board for plug cord	E010576423
24	Rückwand	Iron back plate	E010576424
25	Gehäuse	Stainless steel housing	E010576425
26	Fuss	Foot	E010576426
27	Bedieplatine (rechts 5kW)	Control panel (right-5000W)	E010576427
28	Tür links	Door with screws (left)	E010576428
29	Lüftergitter	Fan grill	E010592225