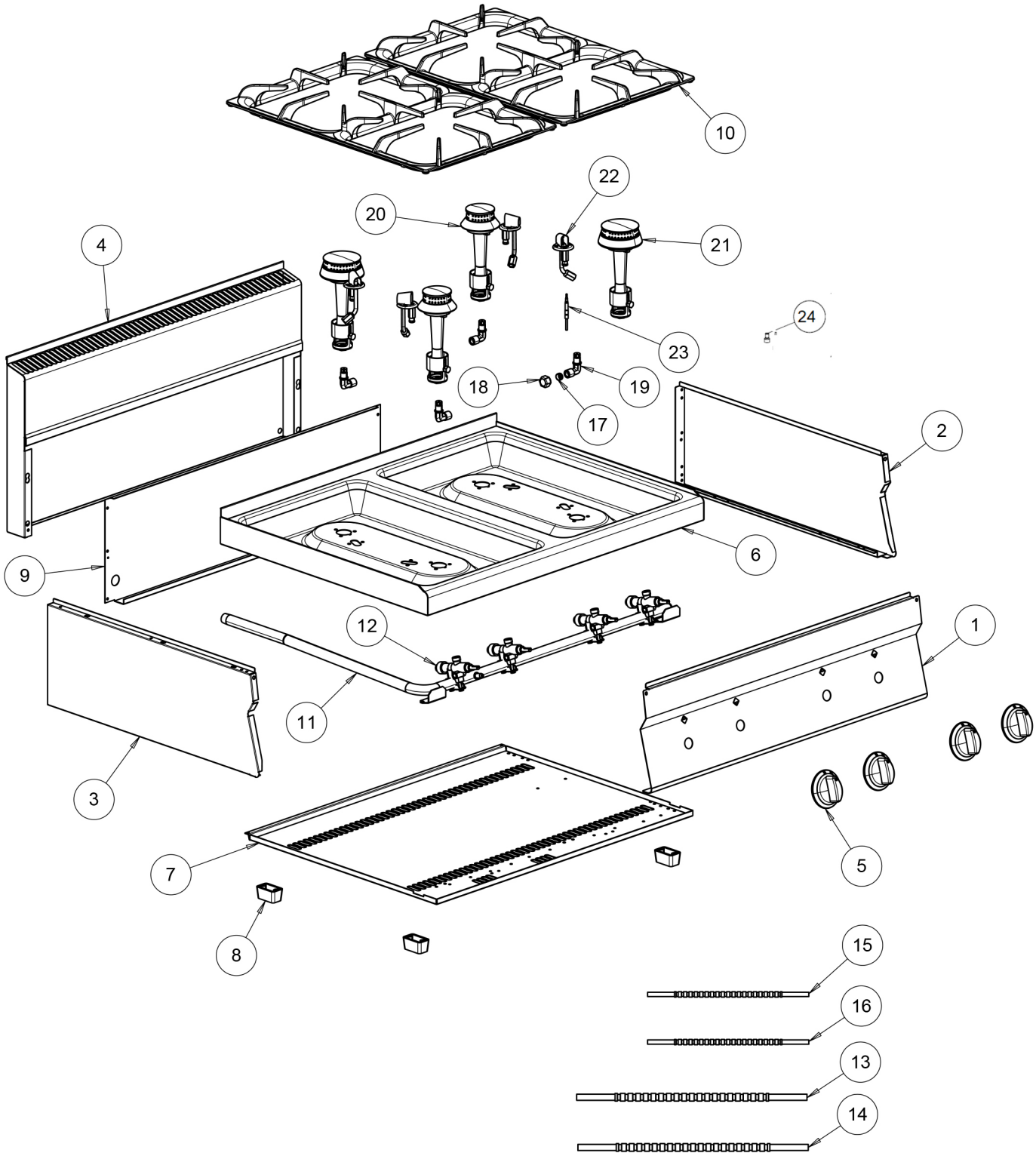

Bartscher	Gasherd 650, 4FL, TG Artikel-Nr.: 1151133	Explosionszeichnung Datum 15.01.2025	Seite 1 / 2

Pos.	Artikelbeschreibung	Description of item	Artikel Nr./Item No.
1	Frontblende	Frontblende	auf Anfrage / on request
2	Abdeckung, rechts	Right panel	E00846280
3	Abdeckung, links	Left cover	E00846290
4	Kamin 800 mm	Chimney 800 mm	01041115400
5	Knebel	Knob	02599300
6	Kochfeld	Kochfeld	auf Anfrage / on request
7	Bodenplatte	Bodenplatte	auf Anfrage / on request
8	Fuß	Base	01036021613
9	Rückwand	Rückwand	auf Anfrage / on request
10	Brennerrost	Burner grate	E0CR1366460
11	Gasrampe	Gasrampe	E01514740
12	Gasventil	Gas valve	E0CR1365460
13	Flexrohr D10 L=400	Flexrohr D10 L=400	E01369240
14	Flexrohr D10 L=700	Flexrohr D10 L=700	E01369250
15	Flexrohr D6 L=500	Flexible tube D6 L=500	E0CR1366030
16	Flexrohr D6 L=700	Flexrohr D6 L=700	E01366040
17	Schneidring	Cutting ring	086720
18	Verschraubung M16 x 1,5 A19	Screw connection M16 x 1,5 A19	01326500
19	Düsenhalter	Düsenhalter	E01368470
20	Brenner komplett 5,7 kW	Brenner komplett 5,7 kW	E01368440
21	Brenner komplett 3,85 kW	Brenner komplett 3,85 kW	E01368450
22	Zündbrenner	Zündbrenner	E01369000
23	Thermoelement 850 mm	Thermocouple 800 mm	01916000
24	Düsensatz G20 20/25 mbar	Düsensatz G20 20/25 mbar	E01357789G20ST
24	Düsensatz G30 50 mbar	Düsensatz G30 50 mbar	E01357789G3050