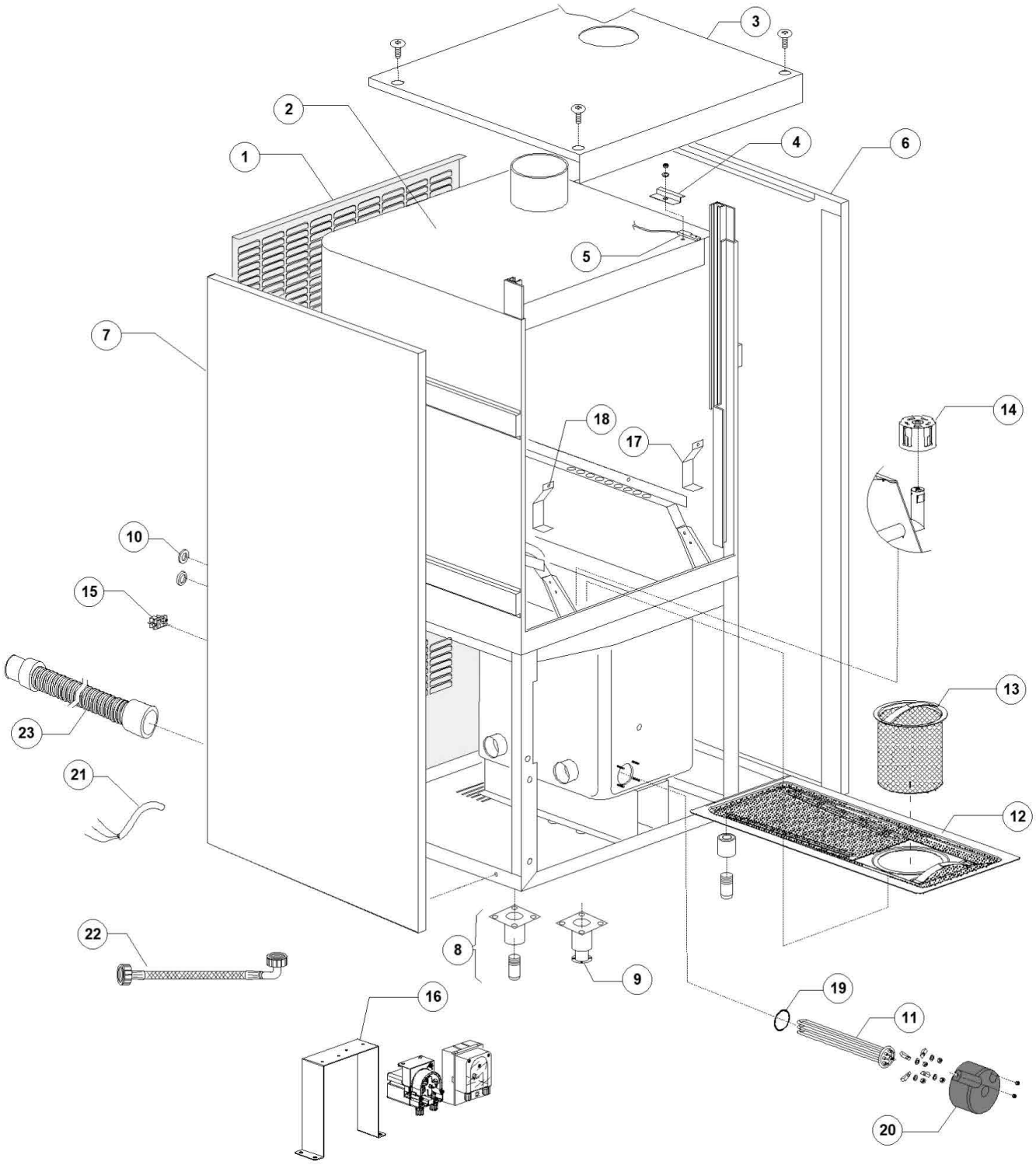


| | | | |
|---|---|---|---|
| Bartscher | Topfspülmaschine TS 850 R<br>Artikel-Nr.: 110677 | Explosionszeichnung<br>Datum | Seite 1/30 |

| Pos. | Artikelbeschreibung | Description of item | Artikel Nr./Item No. |
|---|---|---|---|
| 1 | Rückwand | Back panel | E092004 |
| 3 | Gehäusedeckel | Housing cover | E092005 |
| 4 | Halterung z. Mikroschalter | Holder f. microswitch | E03009112 |
| 5 | Magnetschalter | Magnetic switch | E03003112 |
| 6 | Blende, rechts | Right panel | E091002 |
| 7 | Blende, links | Left panel | E091003 |
| 8 | Fuß, höhenverstellbar 2" | Base, height adjustable 22 | E080116 |
| 10 | Verbindungsstück | Connection piece | E015613A |
| 11 | Heizkörper 6 kW | Heating element 6 kW | E030001010 |
| 11 | Heizkörper 9 kW | Heating element 9 kW | E030001011 |
| 13 | Filter | rinser | E091137 |
| 14 | Überlaufstopfen | Overflow pipe plug | E091181 |
| 15 | Anschlussklemme m. Schraube | Terminal clamp w. screw | 015065A |
| 16 | Halterung | Holder | E091129 |
| 17 | Spritzschutz, unten | Lower splash guard | E022254 |
| 18 | Spritzschutz, unten | Lower splash guard | E022254 |
| 19 | Dichtung | Sealing | 0013015 |
| 20 | Abdeckkappe | Cover cap | E075311 |
| 21 | Kabel | Cable | E080200 |
| 22 | Schlauch M1, 5 x 3/4 EN61770 | Hose M1, 5 x 3/4 EN61770 | E010726 |
| 23 | Ablaufschlauch D.32 | Drain hose D.32 | E010200112 |

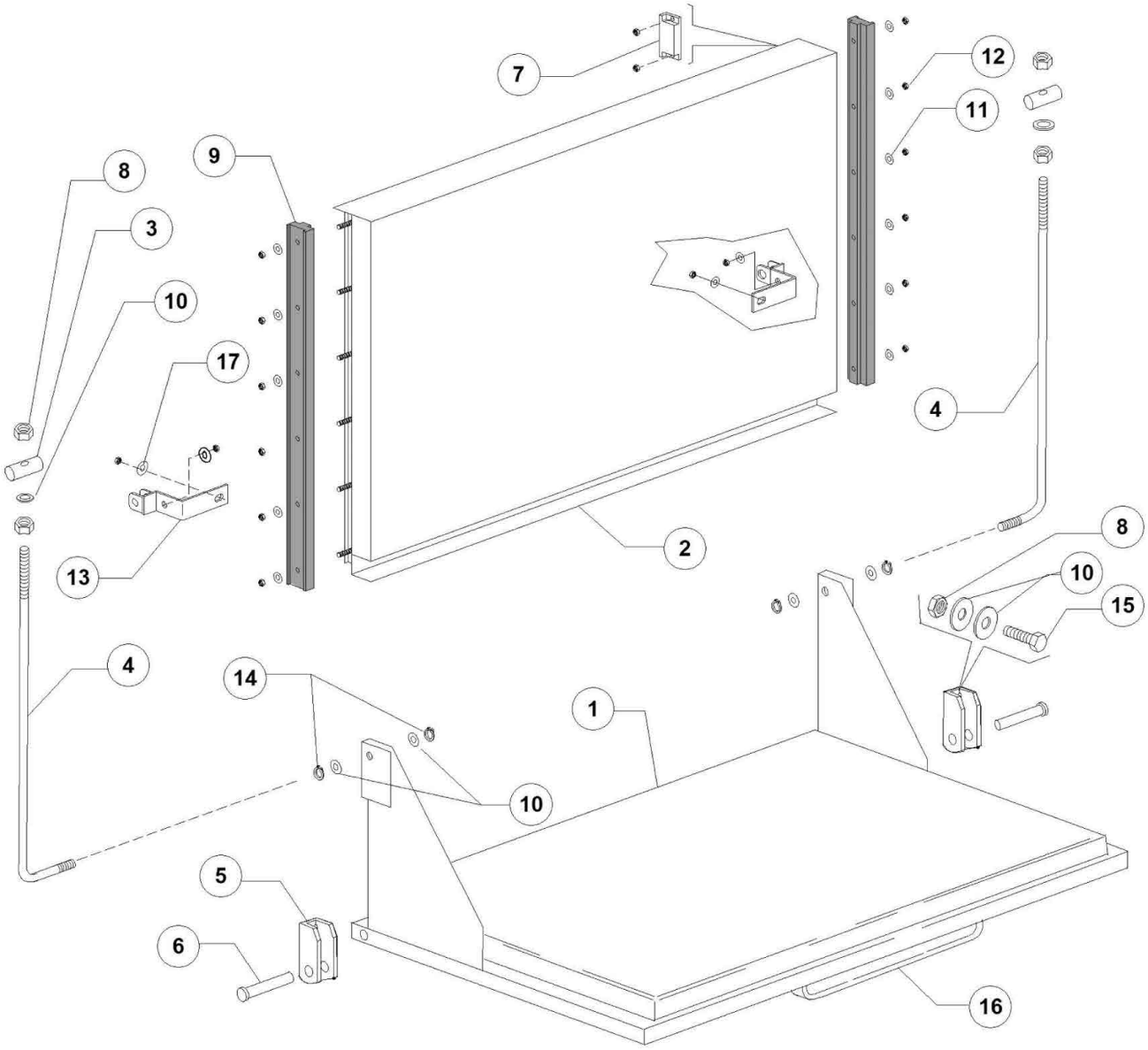
7
12
11
9
8
3
10
17
4
2
13
8
10
15
4
14
1
10
5
6
16

| Pos. | Artikelbeschreibung | Description of item | Artikel Nr./Item No. |
|---|---|---|---|
| 1 | Tür, unten, komplett | Lower door, complete | E092000A |
| 2 | Tür, oben, komplett | Top door, complete | E092000B |
| 3 | Zylinder | Cylinder | E022219 |
| 4 | Türstange | Door rod | E022220 |
| 5 | Halterung | Bracket | E022206B |
| 6 | Stift | Pin | E022220A |
| 7 | Magnet | Magnet | E080232 |
| 8 | Mutter M6, selbstsichernd | Nut M6, self-locking | 0011721 |
| 9 | Führung | Guide | E090024 |
| 10 | Unterlegscheibe 6x12 | 6X12 S/S plain washer | E011177 |
| 11 | Unterlegscheibe 5x10 | 5X10 S/S plain washer | E011176 |
| 12 | Mutter selbstsich. M5 | S/S self locking nut M5 | E011169 |
| 13 | Halterung | Holder | E090916 |
| 14 | Ring D8 | Ring D8 | E011815 |
| 15 | Schraube M6x16 | Screw M6x16 | E011104B |
| 16 | Griff | Handle | E080750 |
| 17 | Unterlegscheibe 8x16 DIN125 | Plane washer 8x16 | E011185 |

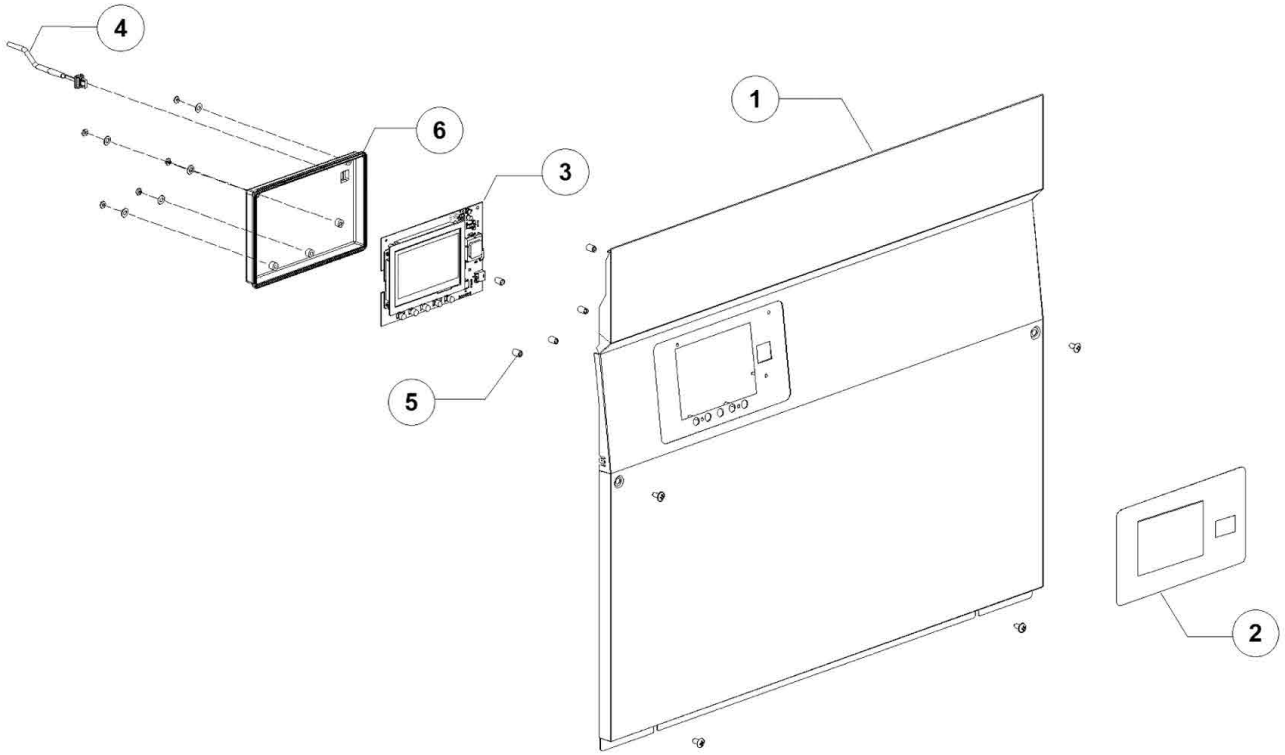
4
6
3
1
5
2

| Pos. | Artikelbeschreibung | Description of item | Artikel Nr./Item No. |
|---|---|---|---|
| 2 | Bedienfeldfolie | Control panel sticker | E093573 |
| 3 | Bedienplatine | Control board | E091139 |
| 4 | Verbindungskabel | Wiring display L=2,5 m | E0580404 |
| 5 | Abstandhalter | Spacer | 050561 |
| 6 | Rahmen | Display protection box | E091178 |

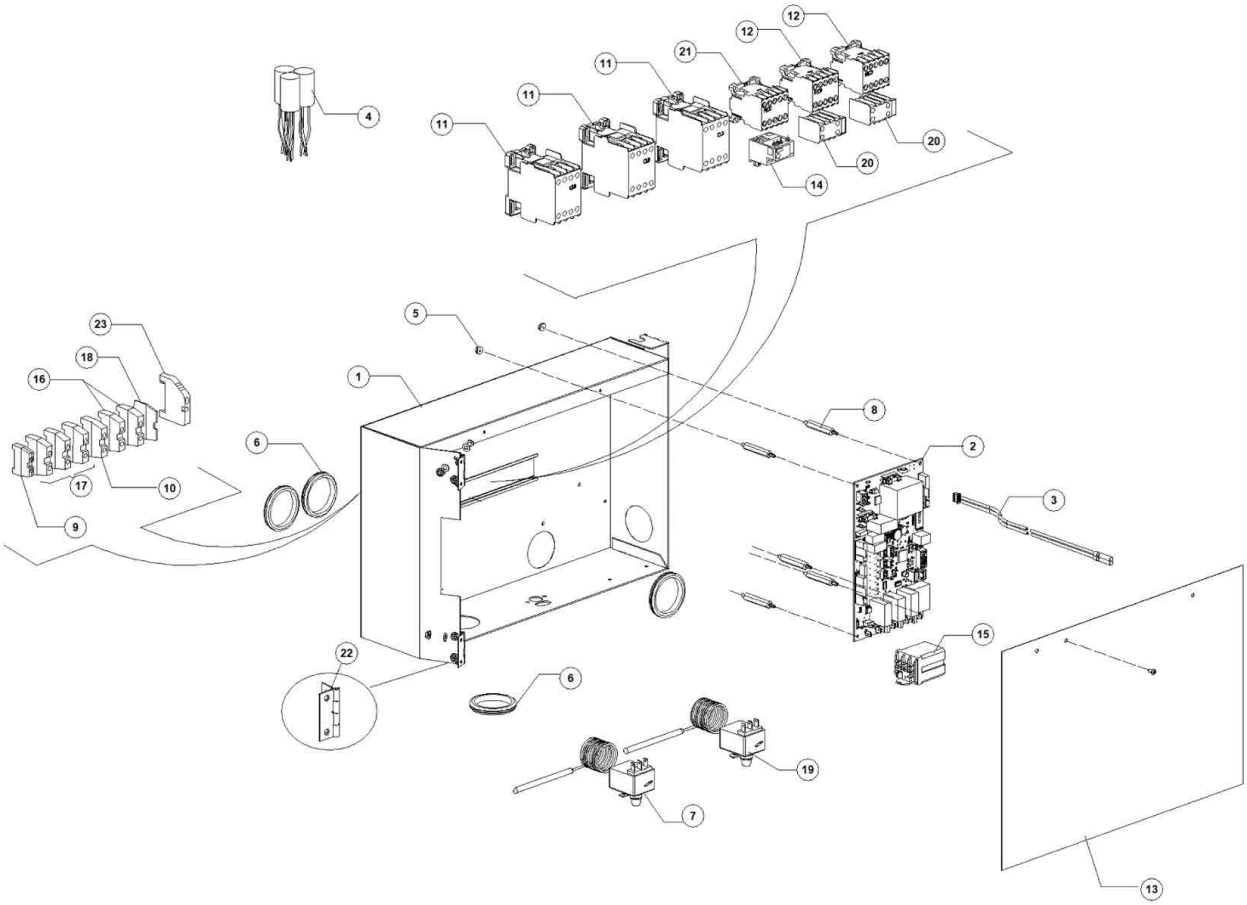
12
12
21
11
11
11
4
20
20
14
5
23
18
16
1
8
6
2
3
17
10
9
15
22
6
19
7
13

| Pos. | Artikelbeschreibung | Description of item | Artikel Nr./Item No. |
|---|---|---|---|
| 3 | Thermostatfühler | Thermostat probe DIHRECO2 | E091172 |
| 4 | Entstörfilter 0,47 mF | Noise filter 0,47 mF | 015149 |
| 6 | Schlauchschutz | Plug | E013324 |
| 7 | Sicherheitsthermostat 110 1500PVC | Safety thermostat 110 1500PVC | E02000430 |
| 9 | Anschlussklemme 16 mm2 QSL-16 | Terminal clamp 16 mm2 QSL-16 | E03006173 |
| 10 | Anschlussklemme 16 mm2 neutral | Terminal clamp 16 mm2 neutral | E03006155 |
| 11 | Relais | relay | E010300067 |
| 12 | Schütz, 230 V, 50/60 Hz, 4C | Contactor, 230 V, 50/60 Hz, 4C | 015086 |
| 13 | Schutz | Protection | E011600039 |
| 15 | Relais 16A 230V, dreipolig | Relay 16A 230V, 3-pole | 016047 |
| 16 | Anschlussklemme | Terminal 2,5 | E03071122 |
| 17 | Anschlussklemme 16 mm2 SL-16 | Terminal clamp 16 mm2 SL-16 | E03006082 |
| 18 | Verriegellung | Terminal stop plate | E03071123 |
| 19 | Sicherheitsthermostat | Safety thermostat | E03072158 |
| 20 | Kontakt MC9, 24V | Contact MC9, 24V | E03006068 |
| 21 | Schütz, 230 V, 50/60 Hz, 4C | Contactor, 230 V, 50/60 Hz, 4C | 015086 |
| 22 | Scharnier | hinge | E015170 |

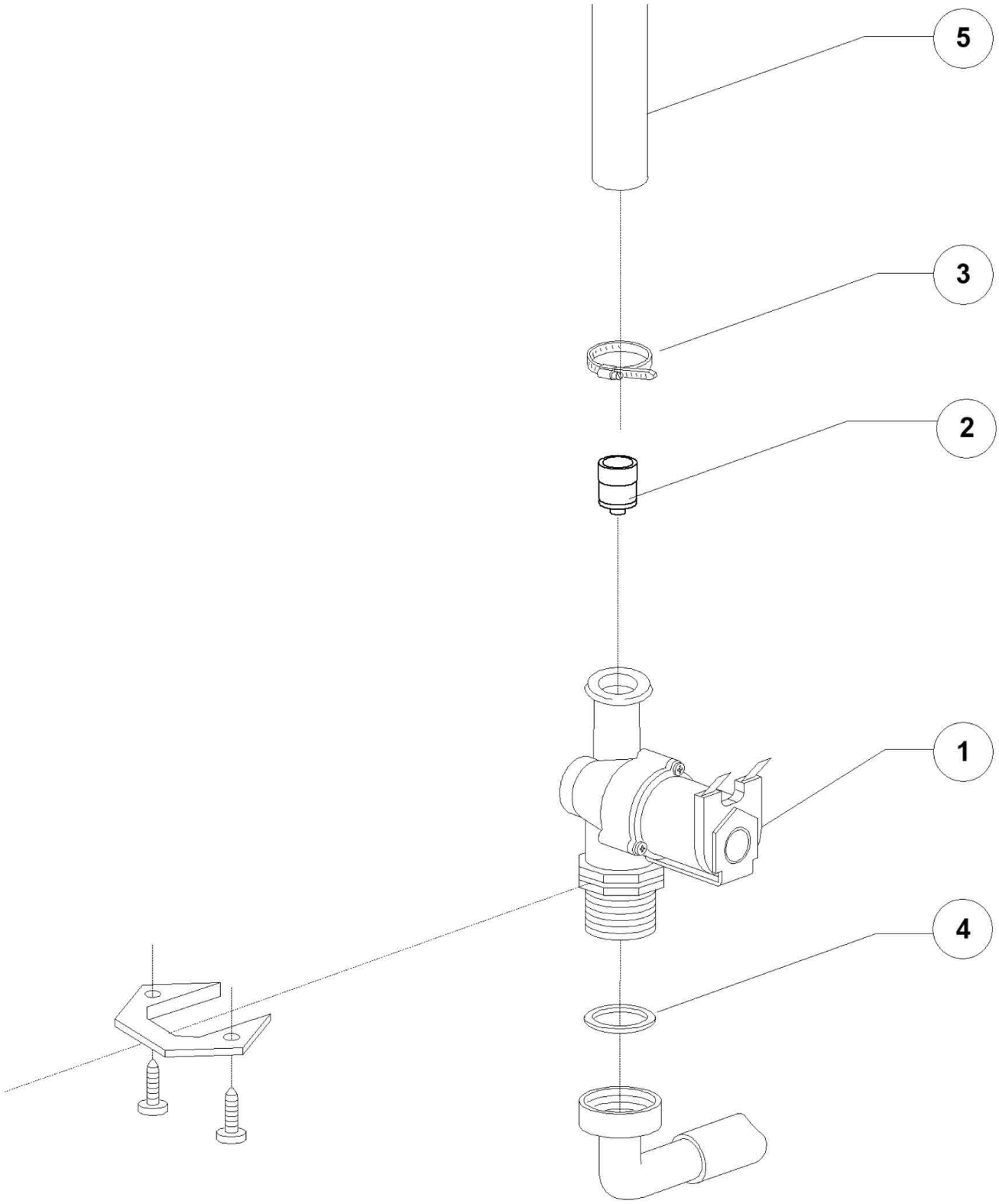
5
3
2
1
4

| Pos. | Artikelbeschreibung | Description of item | Artikel Nr./Item No. |
|---|---|---|---|
| 1 | Magnetventil | Magnetic valve | E010703 |
| 3 | Schelle 12/22 | Clamp 12/22 | 011807 |
| 4 | Dichtungsring 3/4 Zoll | Sealing ring 3/4 | 013307 |

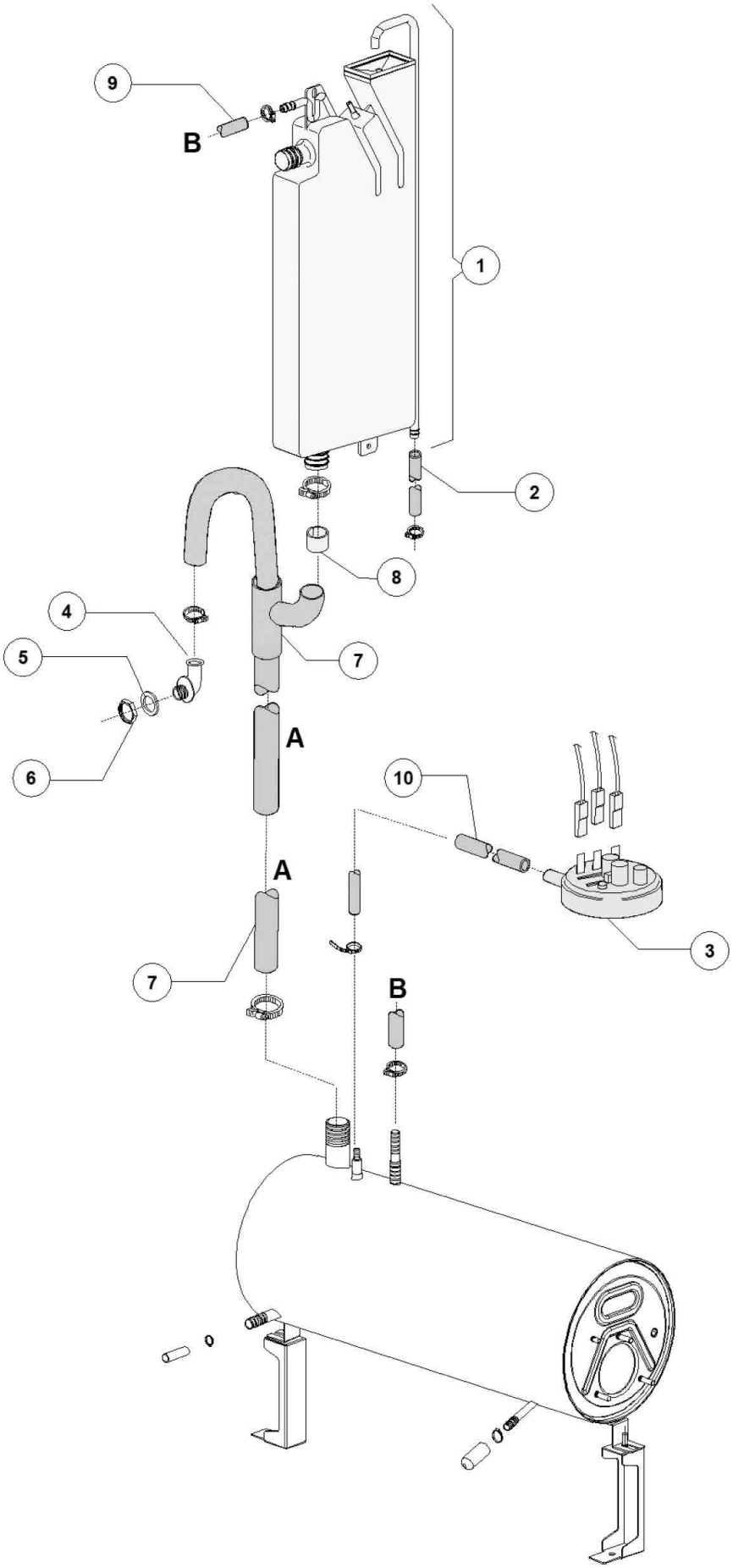
9
B
1
2
8
4
5
7
6
A
10
A
3
7
B

| Pos. | Artikelbeschreibung | Description of item | Artikel Nr./Item No. |
|---|---|---|---|
| 1 | Tank | Tank | E015720 |
| 2 | Schlauch, Gummi, PVC WRAS | Hose, rubber, PVC WRAS | 02907352 |
| 3 | Pressostat, 47 - 27 | Pressure switch, 47 - 27 | 010706/A |
| 4 | Ablaufstutzen | Discharge nozzle | 047343 |
| 5 | Dichtung | Sealing | 013305 |
| 6 | Mutter f. Stutzen, Edelstahl | Nut f. connector | 011701A |
| 7 | Rohr | Pipe | E091112 |
| 8 | Verstärker f. Schlauch | Hose reinforcement | 012533 |
| 9 | Schlauch, Gummi, BPDM | Hose, rubber, BPDM | 02907351 |
| 10 | Schlauch, Gummi, 4,5 x 9 EPDM | Hose, rubber, 4,5 x 9 EPDM | 014508 |

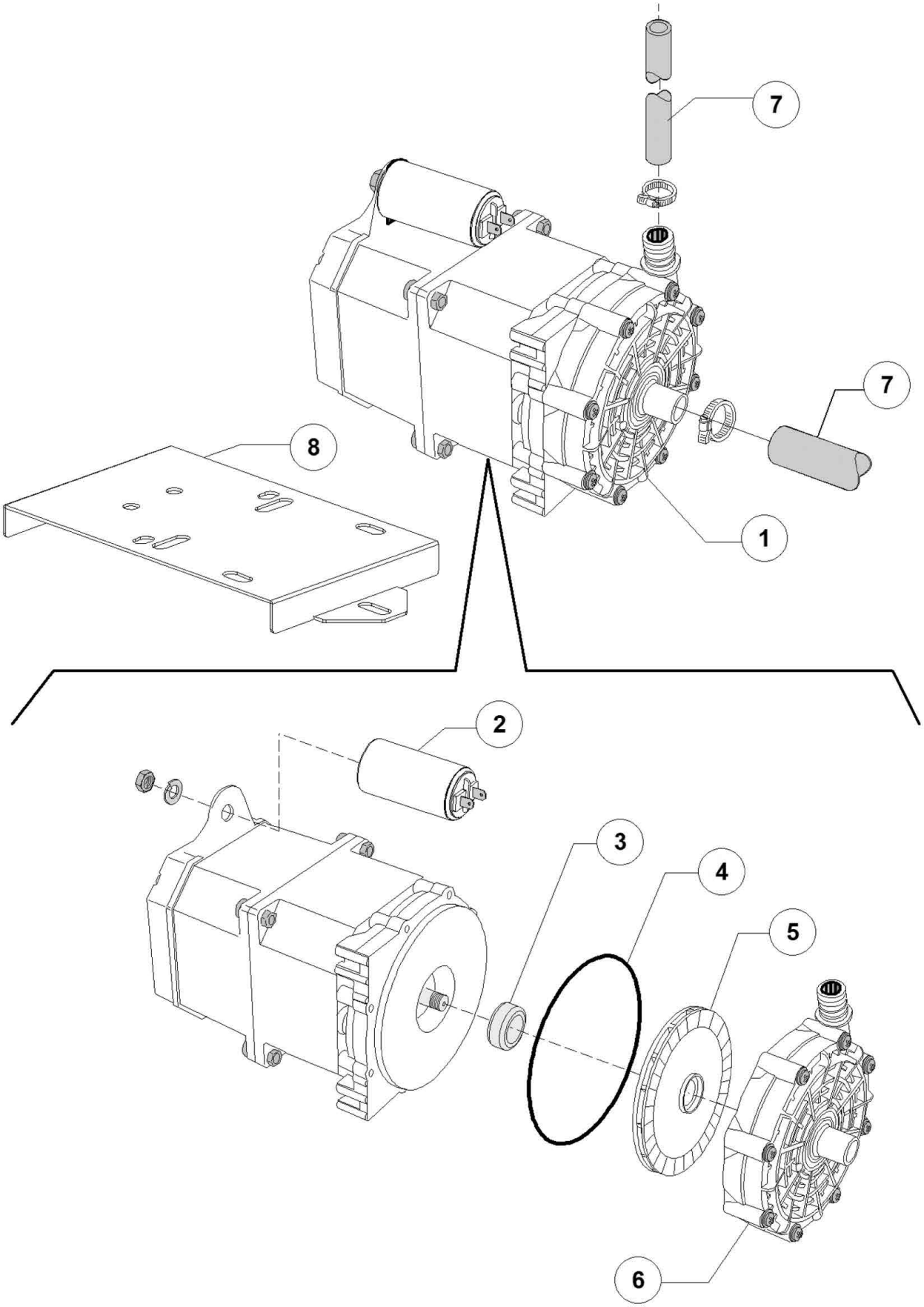
7
7
8
1
2
3
4
5
6

| Pos. | Artikelbeschreibung | Description of item | Artikel Nr./Item No. |
|---|---|---|---|
| 1 | Nachspülpumpe | Rinse pump | 015100DO |
| 2 | Kondensator 8 UF | 8 UF condenser | E016043 |
| 3 | Gleitringdichtung | Rotaing seal | 015100S |
| 4 | Nachspülpumpe | Wash pump | 050760 |
| 5 | Pumpenflügel | Pump rotor | 015100U |
| 6 | Pumpengehäuse | Pump worm | 015100V |
| 7 | Schlauch, Gummi, BPDM | Hose, rubber, BPDM | 02907351 |
| 8 | Halterung | Booster pump support | E023235 |

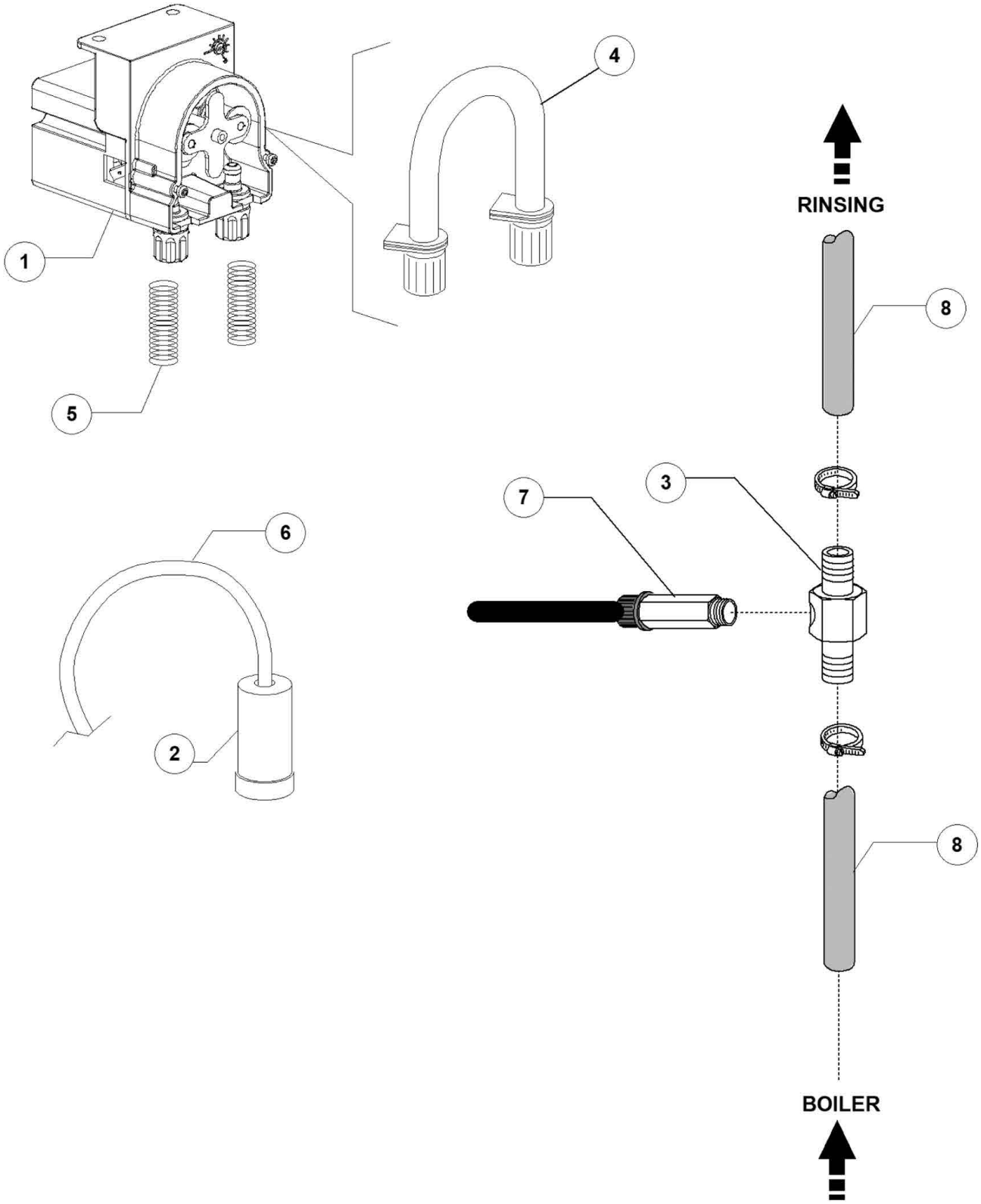
1
2
3
4
5
6
7
8
8
RINSING
BOILER

| Pos. | Artikelbeschreibung | Description of item | Artikel Nr./Item No. |
|---|---|---|---|
| 1 | Nachspüldosierpumpe | Rinse aid persitalitic dosing pump | E015985C |
| 2 | Filter | Filter | 048039 |
| 3 | T-Stück 1/8G | T-Piece W/Plug 1/8 | E03003906A |
| 4 | Pumpschlauch | Dispenser thermoplastic hose | E015186C |
| 5 | Druckfeder | Pressure spring | E010763 |
| 6 | Schlauch 4 x 6, grün | Hose 4 x 6, green | E014502A |
| 7 | Ventil 1/8G | 1/8G Valve EPDM seal | E015122 |
| 8 | Schlauch, Gummi, BPDM | Hose, rubber, BPDM | 02907351 |

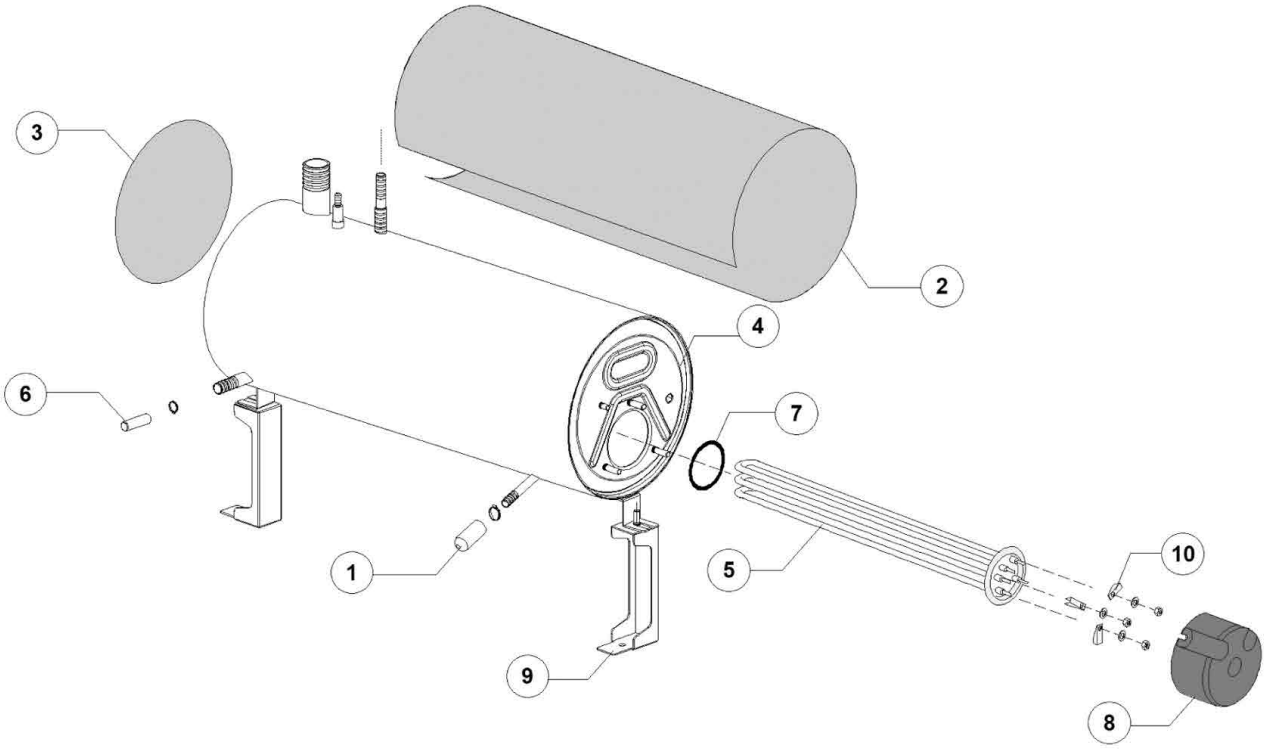
3
2
4
6
7
1
5
10
9
8

| Pos. | Artikelbeschreibung | Description of item | Artikel Nr./Item No. |
|---|---|---|---|
| 1 | Schlauch | Hose connection | E0500171 |
| 2 | Isolierung | Insulation | E011600110 |
| 3 | Scheibe | Disc | E091115 |
| 4 | Boiler D190 x 490 BA, AISI 304 | Boiler D190 x 490 BA, AISI 304 | E011600104 |
| 5 | Heizkörper 9 kW | Heating element 9 kW | E030001011 |
| 6 | Schlauch, Gummi, BPDM | Hose, rubber, BPDM | 02907351 |
| 7 | Dichtung | Sealing | 0013015 |
| 8 | Abdeckkappe | Cover cap | E075311 |
| 10 | Klemme klein | Small clamp | E016045 |

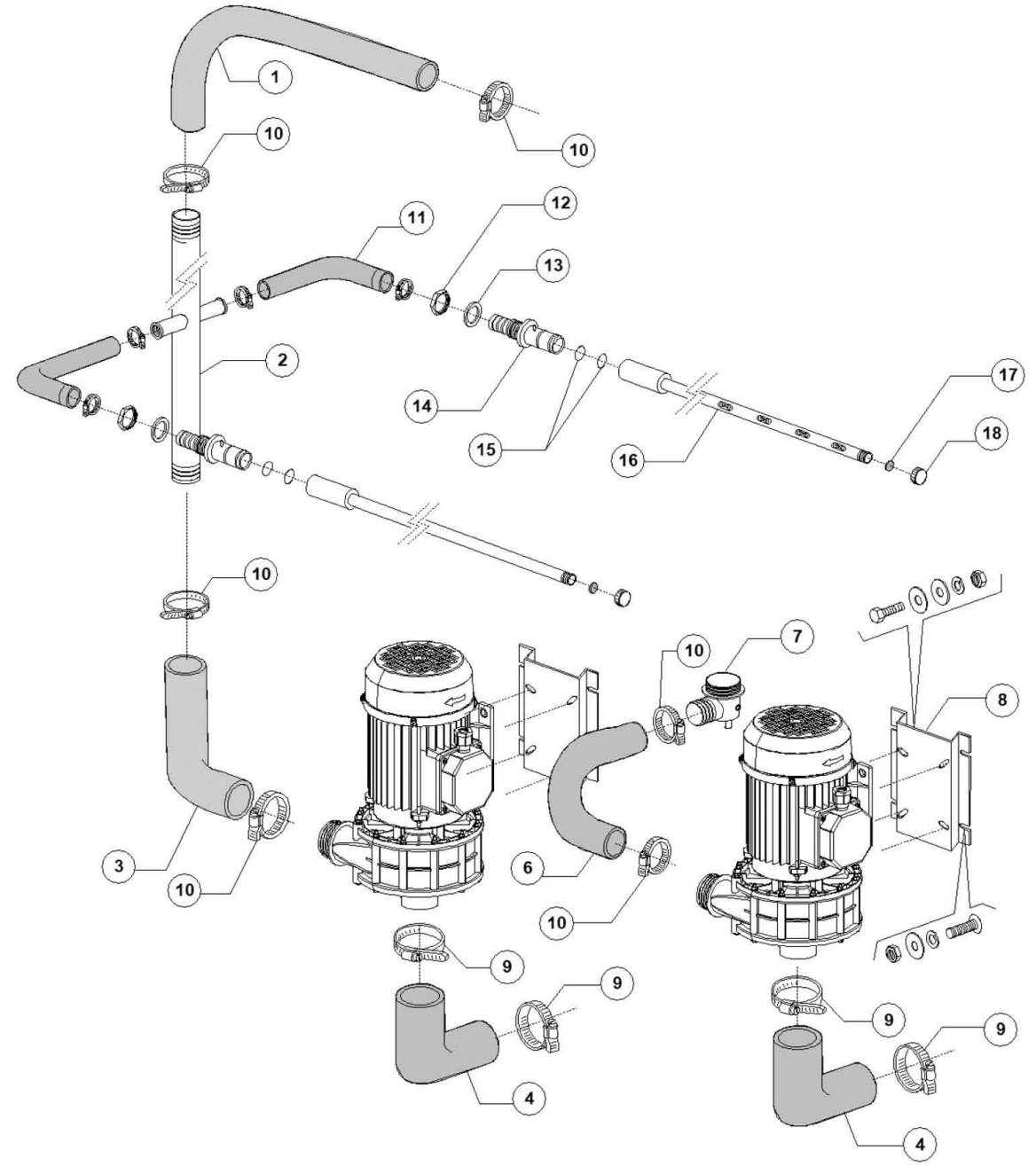
1
10
10
11
12
13
2
14
15
16
17
18
10
10
7
8
3
10
6
10
9
9
9
9
4
4

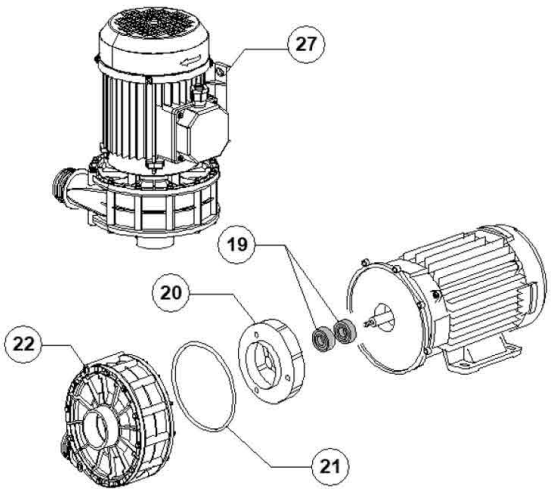
27
19
20
22
21

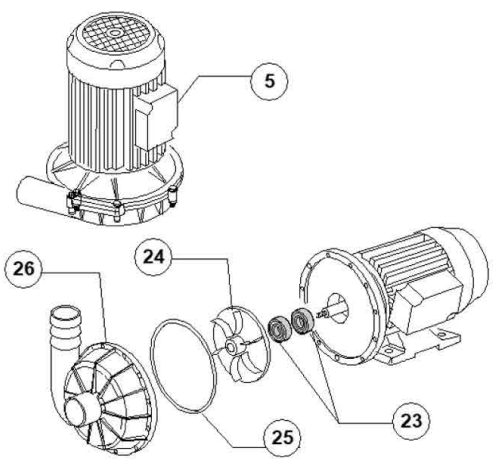
5
26
24
25
23

| Pos. | Artikelbeschreibung | Description of item | Artikel Nr./Item No. |
|---|---|---|---|
| 1 | Zulaufschlauch | Supply hose | E091106 |
| 2 | Spülleitung | Rinse pipe | E092101 |
| 3 | Rohr | Pipe | E092102 |
| 4 | Rohr | Pipe | E03002020 |
| 5 | Pumpe 220/380-400V/50Hz | Pump 220/380-400V/50Hz | E088106 |
| 6 | Rohr | Pipe | E092103 |
| 8 | Halterung z. Pumpe | Pump holder | E011600623 |
| 9 | Schelle 60/80 AISI 430 | Clamp 60/80 AISI 430 | E02902491 |
| 10 | Schelle 50/70 | Clamp 50/70 | 011824 |
| 11 | Anschlussstück | Connection piece | E092104 |
| 12 | Mutter, Messing 3/4 | Nut, brass 3/4 | E02200103 |
| 13 | Dichtung | Sealing | E013326 |
| 14 | Anschlussstück | Connection piece | E092106 |
| 15 | O-Ring, OR 2081 | O-ring, OR 2081 | 0013025 |
| 16 | Spülarm, unten | Lower wash arm | E092105 |
| 17 | Dichtung EPDM | Sealing EPDM | E02002051 |
| 18 | Verschraubung | Screw connection | E02002054 |
| 19 | GLEITRICHDICHTUNG | ROTATING SEAL | 015080 |
| 20 | Pumpenflügel | Pump rotor | E088222O |
| 21 | O-Ring 1225 | O-Ring 1225 | E010200290O |
| 22 | Pumpengehäuse | Kit pump body | E088220O |
| 23 | GLEITRICHDICHTUNG | ROTATING SEAL | 015080 |
| 24 | Laufrad f. Pumpe | Pump rotor | E088222 |
| 25 | O-Ring, OR 1225 | O-ring, OR 1225 | E010200290 |
| 26 | Pumpe 220/380-400V, 50Hz | Pump 220/380-400V, 50Hz | E088220 |
| 27 | Pumpe 220/380-400V/50Hz | Pump 220/380-400V/50Hz | E088106 |

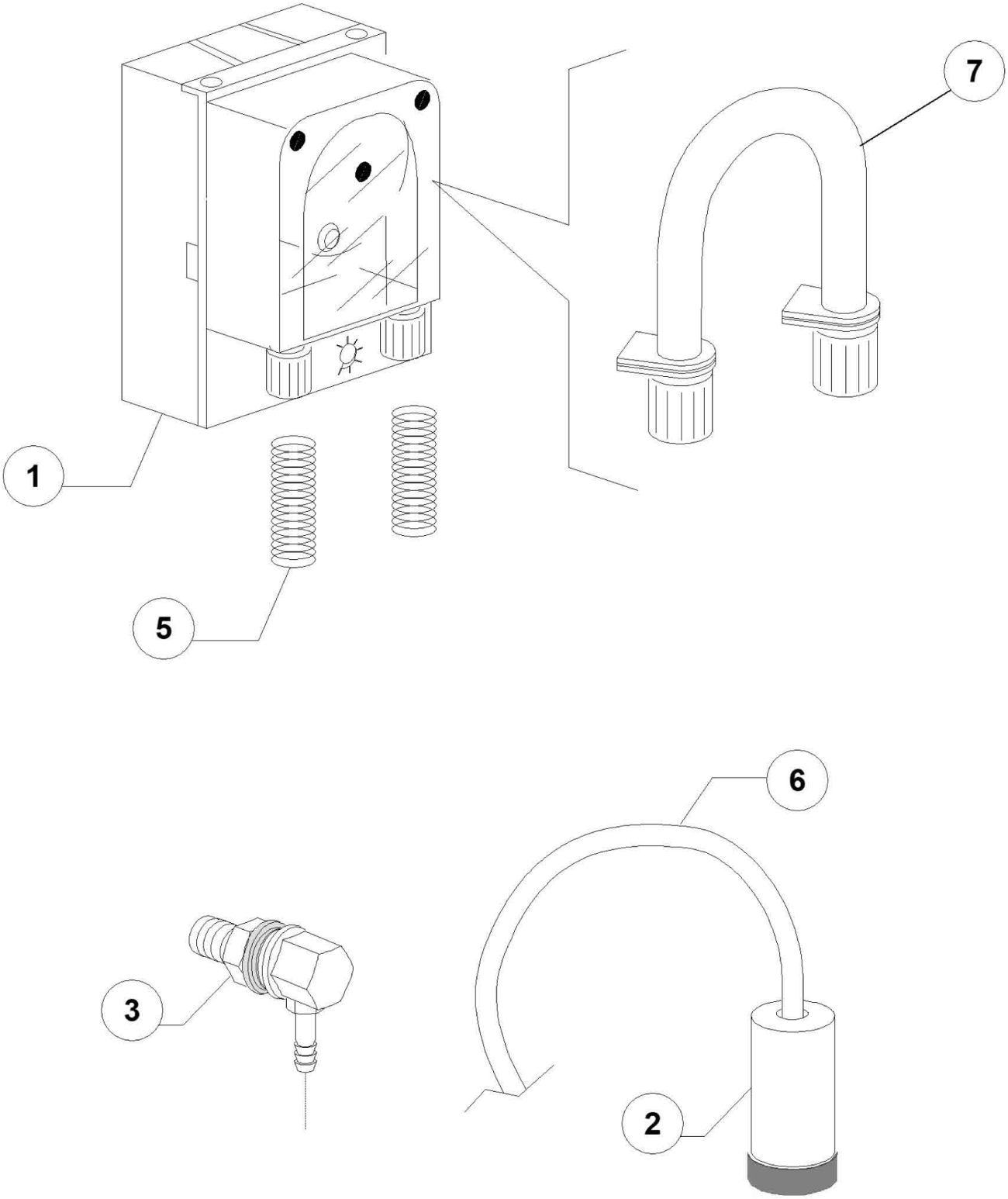
7
1
5
6
3
2

| Pos. | Artikelbeschreibung | Description of item | Artikel Nr./Item No. |
|---|---|---|---|
| 1 | Spülmitteldosierpumpe NBR 3, SEKO | Detergent dosing pump NBR 3, SEKO | 0015985 |
| 2 | Filter | Filter | 048039 |
| 3 | Einspritzdüse, Edelstahl | Injection nozzle, stainless steel | 015123 |
| 5 | Druckfeder | Pressure spring | E010763 |
| 6 | Schlauch, PVC | Hose, PVC | E014503 |
| 7 | Schlauch, Reinigerdos. GERMAC | Hose, detergent dispens. GERMAC | 015108E |
| 7 | Schlauch | Hose | E015185 |
| 7 | Schlauch | Hose | E015297 |
| 7 | Schlauch | Hose | E015297T |
| 7 | Schlauch | Hose | E015985A |

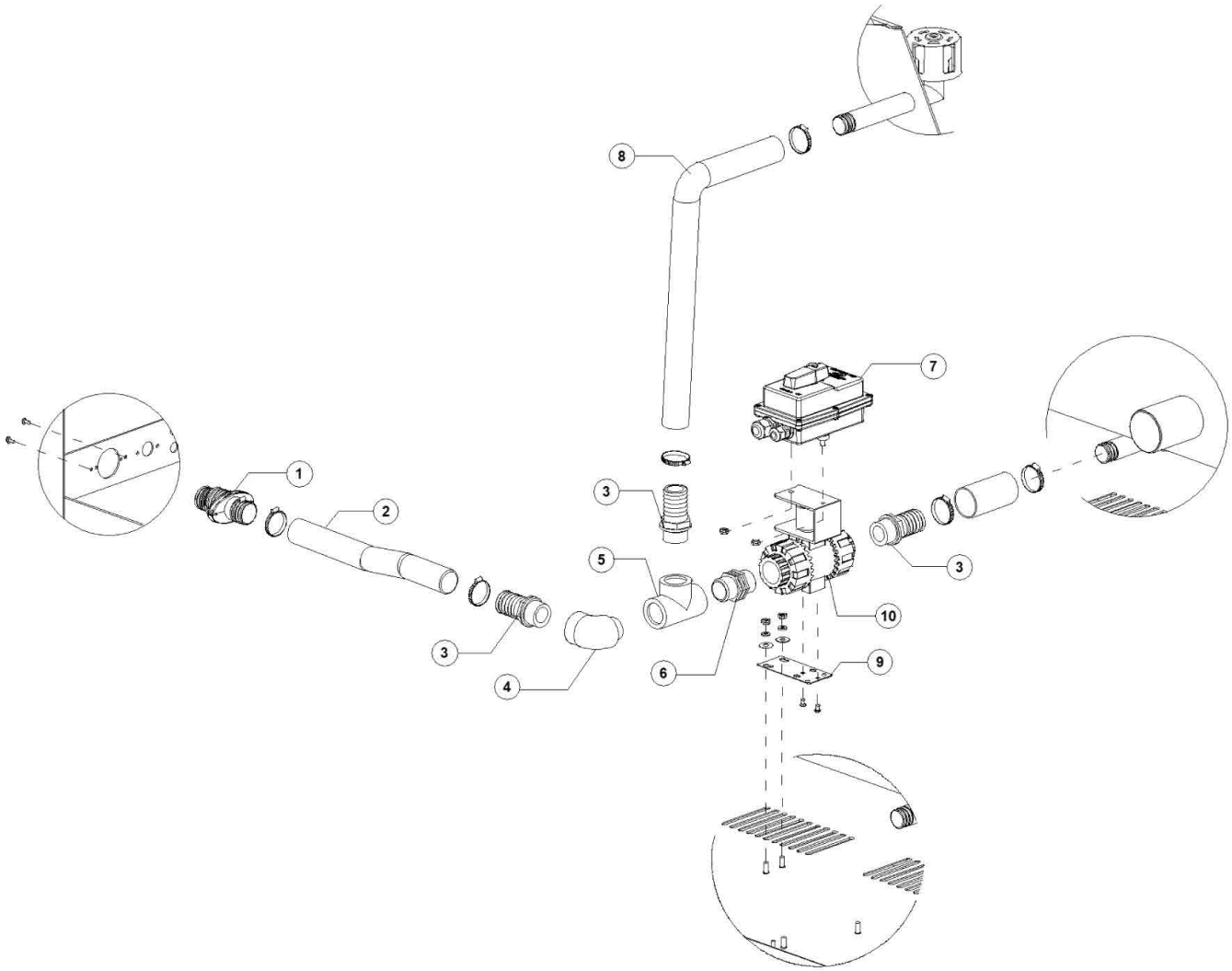
8
7
1
2
3
5
3
3
10
4
6
9

| Pos. | Artikelbeschreibung | Description of item | Artikel Nr./Item No. |
|---|---|---|---|
| 1 | Halterung | hose holder | E091187 |
| 2 | Schlauch | Radior hose D30 | E03060270 |
| 3 | Schlauchverschraubung | PP Hose connector M1X32 | E03071277 |
| 4 | Winkel | elbow bracket | E03071105 |
| 6 | Übergangstück | adapter piece | E03071106 |
| 7 | Steuerrung | Controller | E091175 |
| 8 | Ansaugschlauch D 28 mm | Suction hose D 28 mm | 0180440 |
| 10 | 2 Wege Motor Ventil | 2 way motor valve | E03071103A |

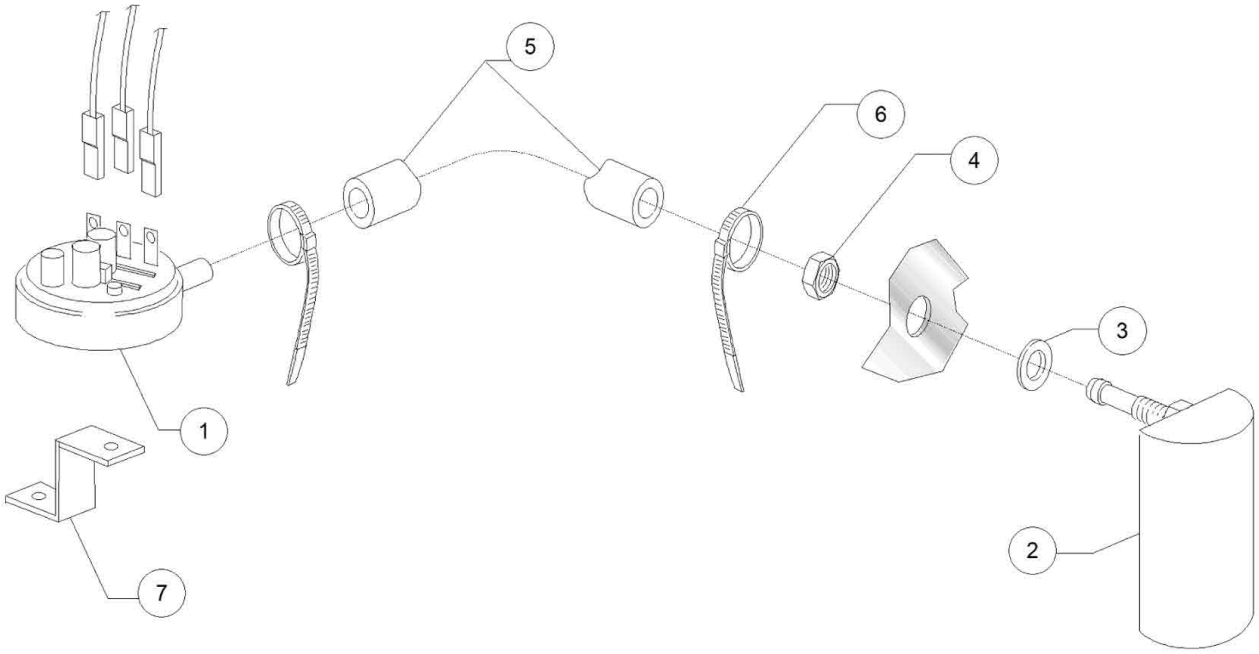
5
6
4
3
1
2
7

| Pos. | Artikelbeschreibung | Description of item | Artikel Nr./Item No. |
|---|---|---|---|
| 1 | Pressostat | Pressure switch | E088110 |
| 2 | Luftfalle | Air trap | E0135911 |
| 3 | O-Ring, D 14 x 8 x 1,5 mm | O-ring, D 14 x 8 x 1,5 mm | 013301 |
| 4 | Mutter M8, Edelstahl | Nut M8, stainless steel | 044142 |
| 5 | Schlauch, Gummi, 4,5 x 9 EPDM | Hose, rubber, 4,5 x 9 EPDM | 014508 |
| 6 | Kabelbinder | Clamp 98x2,5 plastic | E010738 |
| 7 | Befestigung z. Pressostat | Fixing f. pressure switch | E03009363 |

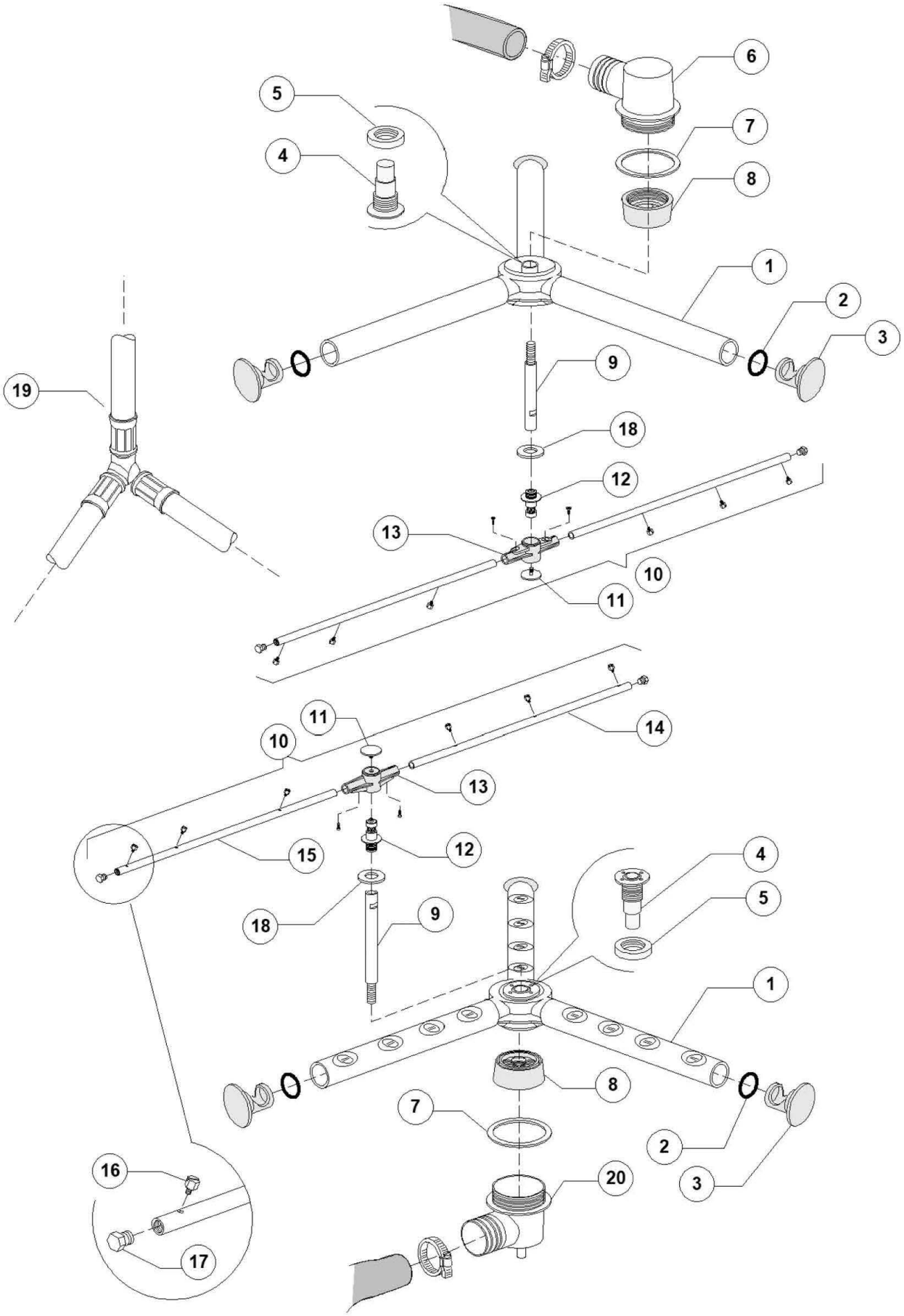


| | | | |
|---|---|---|---|
| Bartscher | Topfspülmaschine TS 850 R<br>Artikel-Nr.: 110677 | Explosionszeichnung<br>Datum | Seite 27/30 |

| Pos. | Artikelbeschreibung | Description of item | Artikel Nr./Item No. |
|---|---|---|---|
| 1 | Kreuz z. Spülarm | Cross f. wash arm | E091102 |
| 2 | O-Ring 131 NBR | O-ring 131 NBR | E013023 |
| 3 | Verschluss, Kunststoff | Plug, plastic | E03003029 |
| 4 | Lagerbuchse | Bearing bush | E075316 |
| 5 | Nabenmutter | Hub nut | E075317 |
| 6 | Halterung oben/unten | Lower/upper support | E090008 |
| 7 | O-Ring 95 x 75 x 3 mm | O-ring 95 x 75 x 3 mm | 080208 |
| 8 | Schraubring | Screw ring | E090009 |
| 9 | Aufnahme z. Spülarm | Wash arm support | E090010 |
| 10 | Spülarm, komplett | Wash arm, complete | E091103 |
| 11 | Schraube | Screw | 010652 |
| 12 | Achse | Axle | 010651 |
| 13 | Mittelstück z. Nachspülarm | Centerpiece f. rinse arm | 010650 |
| 14 | Spülarm, rechts | Right rinse arm | E010659 |
| 15 | Nachspülarm links | Left rinse arm | E091103S |
| 16 | Nachspüldüse, Edelstahl | Rinse nozzle, stainless steel | 0560018 |
| 17 | Endkappe z. Nachspülarm | End cap f. rinse pipe | 0560017 |
| 18 | Gleitring | Slide ring | E090031 |
| 19 | Y-Stück D12mm, 3-Wege | Y-piece D12mm, 3-ways | E091110 |

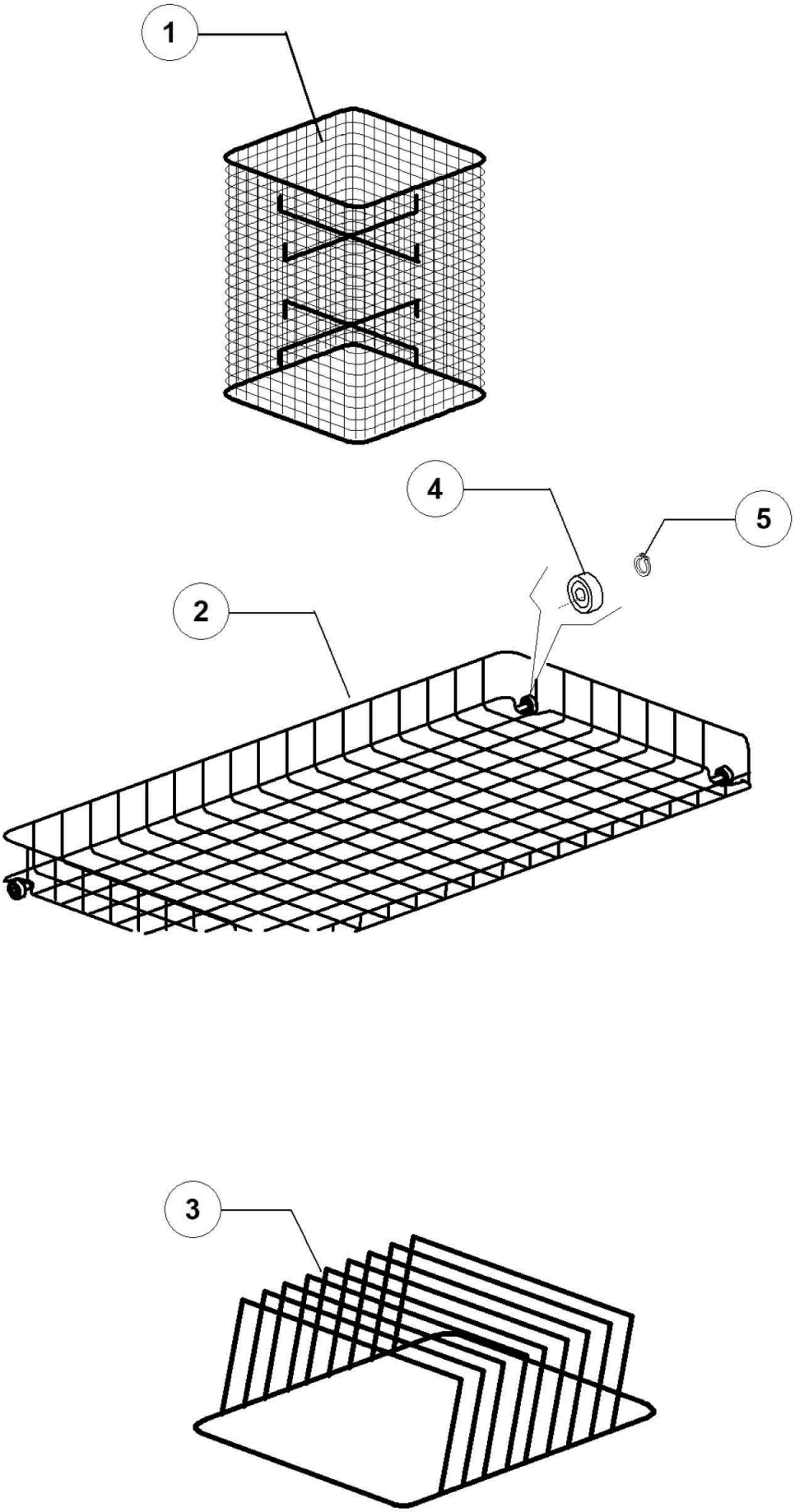


| | | | |
|---|---|---|---|
| Bartscher | Topfspülmaschine TS 850 R<br>Artikel-Nr.: 110677 | Explosionszeichnung<br>Datum | Seite 29/30 |

| Pos. | Artikelbeschreibung | Description of item | Artikel Nr./Item No. |
|---|---|---|---|
| 4 | Lager | Bearing | E089919 |
| 5 | Ring D8 | Ring D8 | E011815 |