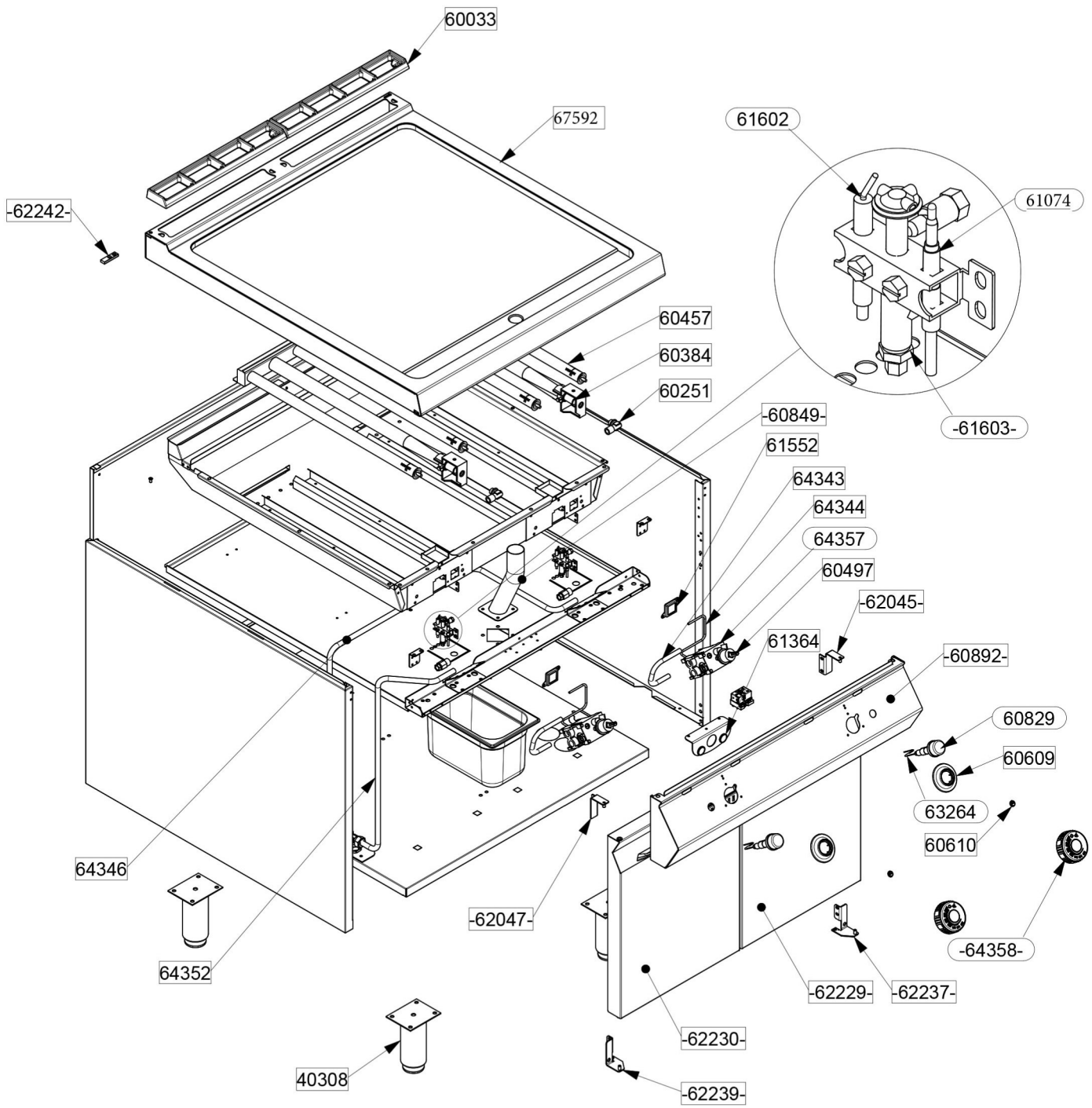


| | | | |
|---|---|---|---|
| Bartscher | Gas-Griddleplatte, gerillt, OU<br>Artikel-Nr.: 2955091 | Explosionszeichnung<br>Datum 18.12.2023 | Seite<br>1 / 2 |

| Pos. | Artikelbeschreibung | Description of item | Artikel Nr./Item No. |
|---|---|---|---|
| 40308 | Fuß, Edelstahl 140 mm höhenverstellbar | Feet, stainless steel 140 mm | E040308 |
| 60033 | Kamingitter | Draught diverter grid | E060033 |
| 60251 | Düsenträger | Nozzle holder | E060251 |
| 60384 | Brenner | Burner | E060384 |
| 60457 | Brenner | Burner | E060457 |
| 60497 | Verbindung | Connection | E060497 |
| 60609 | Skalenring z. Knebel | Thermostat knob | E060609 |
| 60610 | Markierung/Nullpunkt | Marking/zero point | E060610 |
| 60829 | Piezozünder | Piezo igniter | E060829 |
| 60849 | Rohr | Pipe | E060849 |
| 60892 | Bedienblende | Panel cover | E060892 |
| 61074 | Thermoelement 850 mm | Thermocouple 800 mm | 01916000 |
| 61364 | Magnet z. Tür D22 x 3 | Magnet f. door D22 x 3 | E061364 |
| 61552 | Schauglas | Gauge glass | E061552 |
| 61602 | Zündkerze M4 x 1, L26,5 mm | Ignition plug M4 x 1, L26,5 mm | E061602 |
| 61603 | Zündbrenner | Ignition burner | E061603 |
| 62045 | Türscharnier oben rechts | Door hinge, top right | E062045 |
| 62047 | Türscharnier oben links | Top door hinge, left | E062047 |
| 62229 | Tür 900R, rechts mit Scharnier | Door 900, right with hinge | 296014 |
| 62230 | Tür 900L, links mit Scharnier | Door 900, left with hinge | 296015 |
| 62237 | Türscharnier unten rechts | Door hinge, bottom right | E062237 |
| 62239 | Türscharnier unten links | Bottom door hinge, left | E062239 |
| 62242 | Verbindungsset | Connector set | E062242 |
| 63264 | Kabel, L 450 mm | Cable, L 450 mm | E063264 |
| 64343 | Hauptgasleitung | Main gas pipe | E064343 |
| 64344 | Zündgasleitung | Ignition gas pipe | E064344 |
| 64346 | Hauptgasleitung rechts | Main gas pipe, right | E064346 |
| 64352 | Hauptgasleitung links | Main gas pipe, left | E064352 |
| 64357 | Gashahn, EUROSIT 630 80-320 | Gas tap, EUROSIT 630 80-320 | E064357 |
| 64358 | Knebel | Knob | E064964 |
| 67592 | Stahlplatte, gerillt | Steel plate, ribbed | E067592 |
| o.Abb./ no pic. | Spritzschutz 980-1 | Backsplash 980-1 | 296079 |