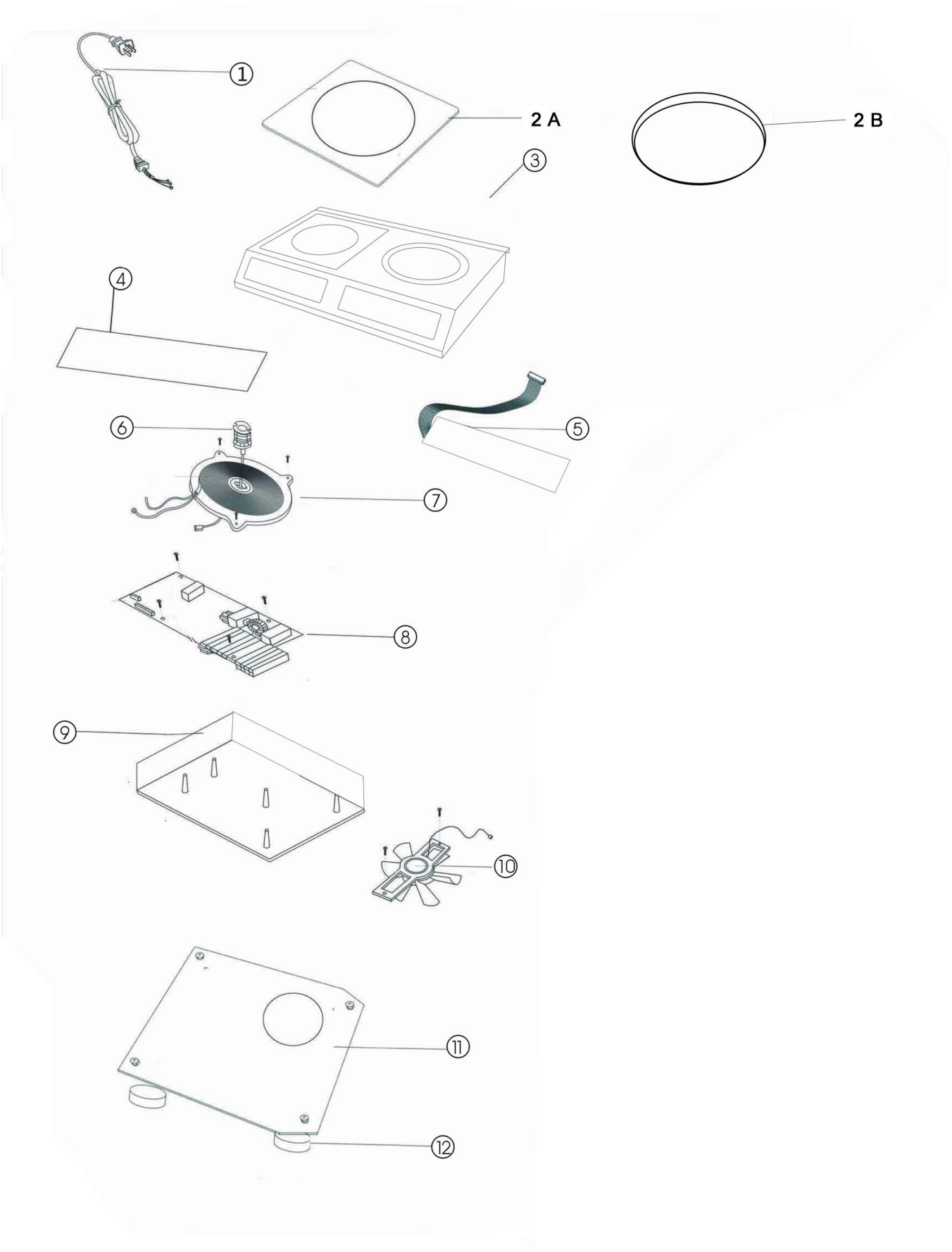

Bartscher	Induktionskocher-Wok-Kombi IKIW 70 Artikel-Nr.: 105800	Explosionszeichnung Datum 05.09.2023	Seite 1 / 2

Pos.	Artikelbeschreibung	Description of item	Artikel Nr./Item No.
1	Anschlusskabel	Power cord	E010580001
2A	Keramikglas (flach)	ceramic glass (flat)	E010580002A
2B	Keramikglas (Wok)	ceramic glass (wok)	E010580002B
3	Gehäuse	body	E010580003
4	Bedienpanel	panel glass	E010580004
5	Bedienplatine	PCB	E010580005
6	Sensor	Sensor	E010580006
7	Heizspule	heating coil	E010580007
8	Hauptplatine	mainboard	E010580008
9	Kunstoffhalterung	inner plastic body	E010580009
10	Lüfter	fan	E010580010
11	Boden	Aluminum bottom body	E010580011
12	Gummifuß	Rubber feet	E010580012