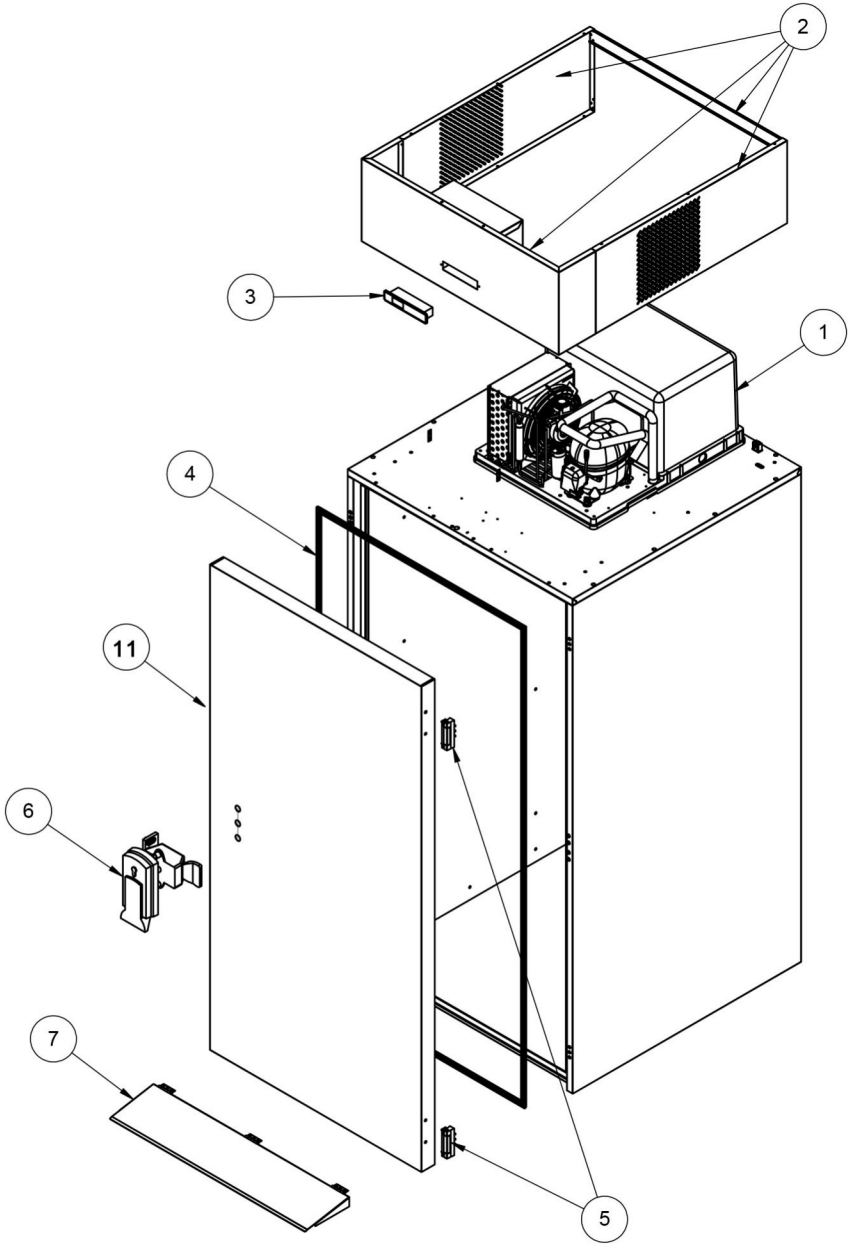

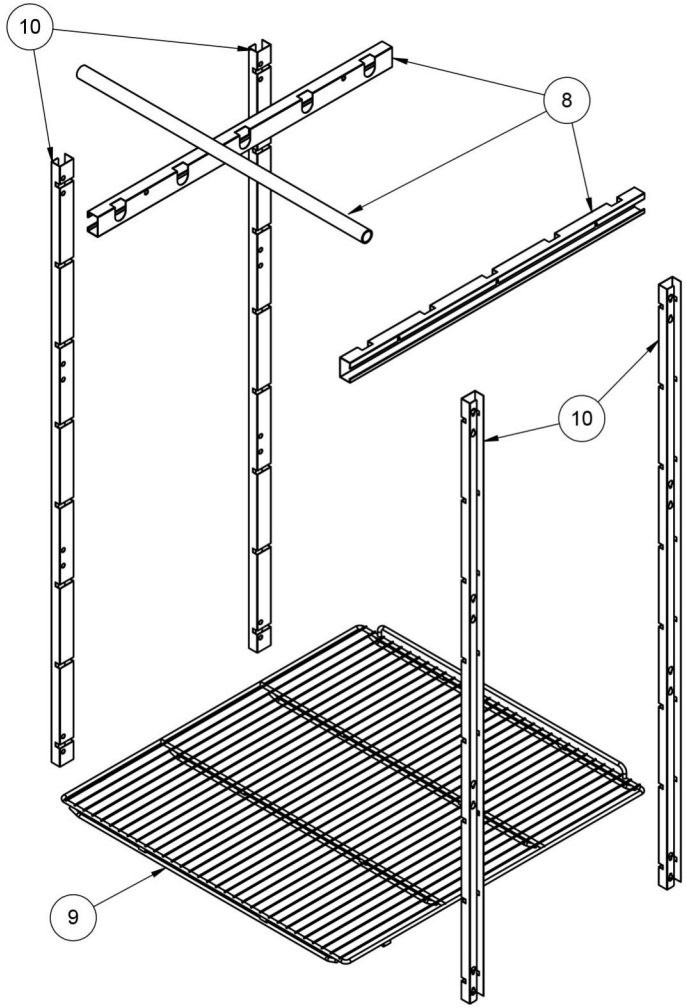

Bartscher	Mini-Kühlzelle 1240L Artikel-Nr.: 700690 + 700699	Explosionszeichnung Datum 15.02.2024	Seite 1 / 3

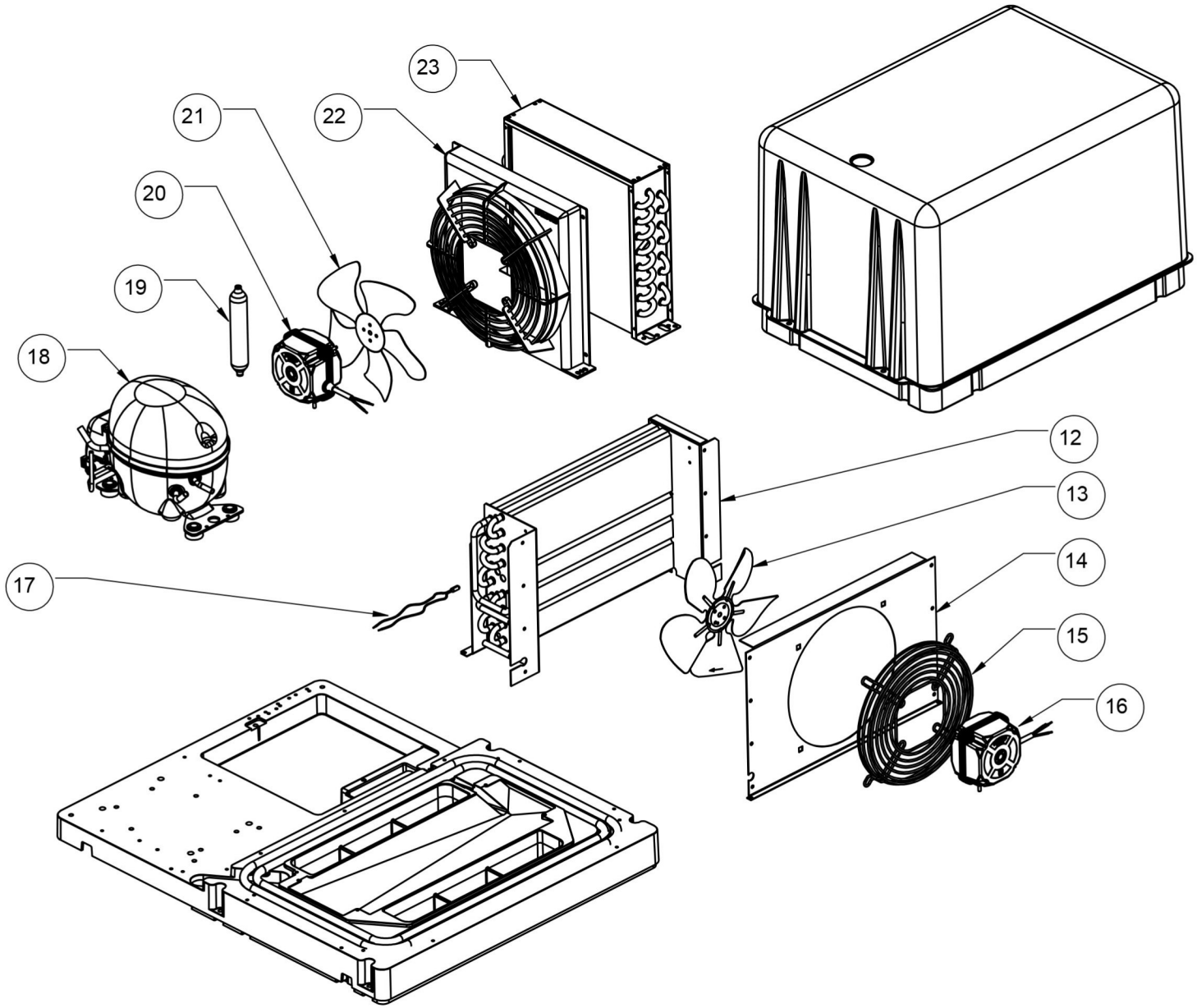

Bartscher	Mini-Kühlzelle 1240L Artikel-Nr.: 700690 + 700699	Explosionszeichnung Datum 15.02.2024	Seite 2 / 3

Pos.	Artikelbeschreibung	Description of item	Artikel Nr./Item No.
1	Kühlaggregat +2+10°C R290	Refrigeration unit +2+10°C R290	E070069001
2	Gehäuse oben	Panel	E070069002
3	Elektronik	Electronics	0TZ00023
4	Dichtung	Sealing	0TZ00024
5	Scharnier	Hinge	0TZ00025
6	Griff, kpl. m. Schloss u. Schlüssel	Handle, cpl. w. lock a. key	0TZ00026
7	Auffahrrampe	Loading ramp	700597
8	Aufhängevorrichtung	Suspension attachment	700595
9	Rost	Grid	700592
10	Auflageschienen	Support rails	700593
11	Tür komplett	Door, complete	E019000
12	Verdampfer	Evaporator	E070069012
13	Lüfterflügel	Evaporator fan	E070069013
14	Halteplatte	Conveyor Evaporator	E070069014
15	Lüftergitter	Fan grill	E070069015
16	Lüftermotor z. Verdampfer	Fan motor f. evaporator	E070069016
17	NTC-Fühler Satz	NTC probe set	E07006901M
18	Kompressor R404A / R452A	Compressor R404A / R452A	E070069018
19	Trockner	Filter	E070069019
20	Lüftermotor z. Kondensator	Fan motor f. condenser	E070069020
21	Lüfterflügel	Condenser ventilator	E070069021
22	Halterung	Conveyor	E070069022
23	Kondensator	Condenser	E070069023