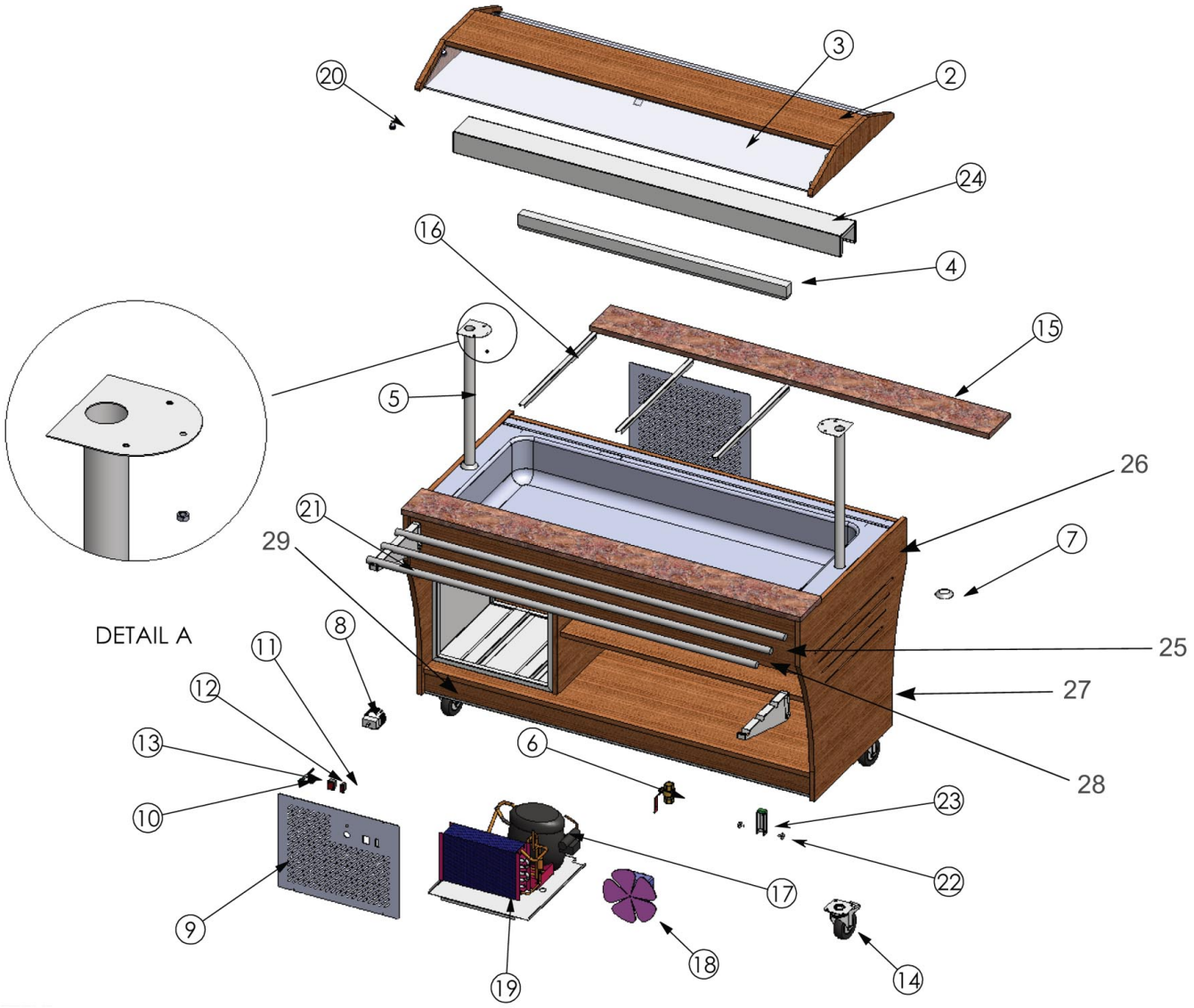

Bartscher	Buffetwagen, kalt, 4x 1/1 GN Artikel-Nr.: 125515	Explosionszeichnung 20.12.2019	Seite 1/2

Pos.	Artikelbeschreibung	Description of item	Artikel Nr./Item No.
2	Abdeckung, Holz	Wooden cover	E051109
3	Abdeckung, Glas	Glass cover	052305
5	Haltestange	Support	052947
6	Ablasshahn	Drain cock	052948
7	Abdeckung z. Haltestange	Support cover	052983
8	Thermostat	Thermostat	052984
9	Bedienblende	Panel cover	052990
10	Kontrolllampe	Indicator light	052952
11	Schalter, Licht	Switch, light	052991
12	Schalter, Ein - Aus	Switch, on-off	052991
13	Knebel z. Thermostat	Knob f. thermostat	052992
14	Rad o. Bremse	Wheel without brake	052956
14	Rad m. Bremse	Wheel w. brake	052957
15	Arbeitsplatte, Granit	Granite worktop	052960
16	Zwischensteg 530mm	GN pan basis 530mm	A120602
17	Kompressor R290	Compressor R290	E0SGKM14
18	Kondensatorlüfter	Condenser ventilator	052988
19	Kondensator	Condenser	052965
20	Glashalterung	Glass holder	052450
21 - 23	Tablettrutsche	Tray slide	125503
24	Lampenfassung	Lamp holder	052978
25	Schraubenabdeckung, Vorderseite	Cover f. screw, font side	061409
26	Schraubenabdeckung, Seite	Cover f. screw, side	061410
o.Abb.	Kapillarrohr 2400mm	Capillary tube 2400 mm	E0YDKLC12400