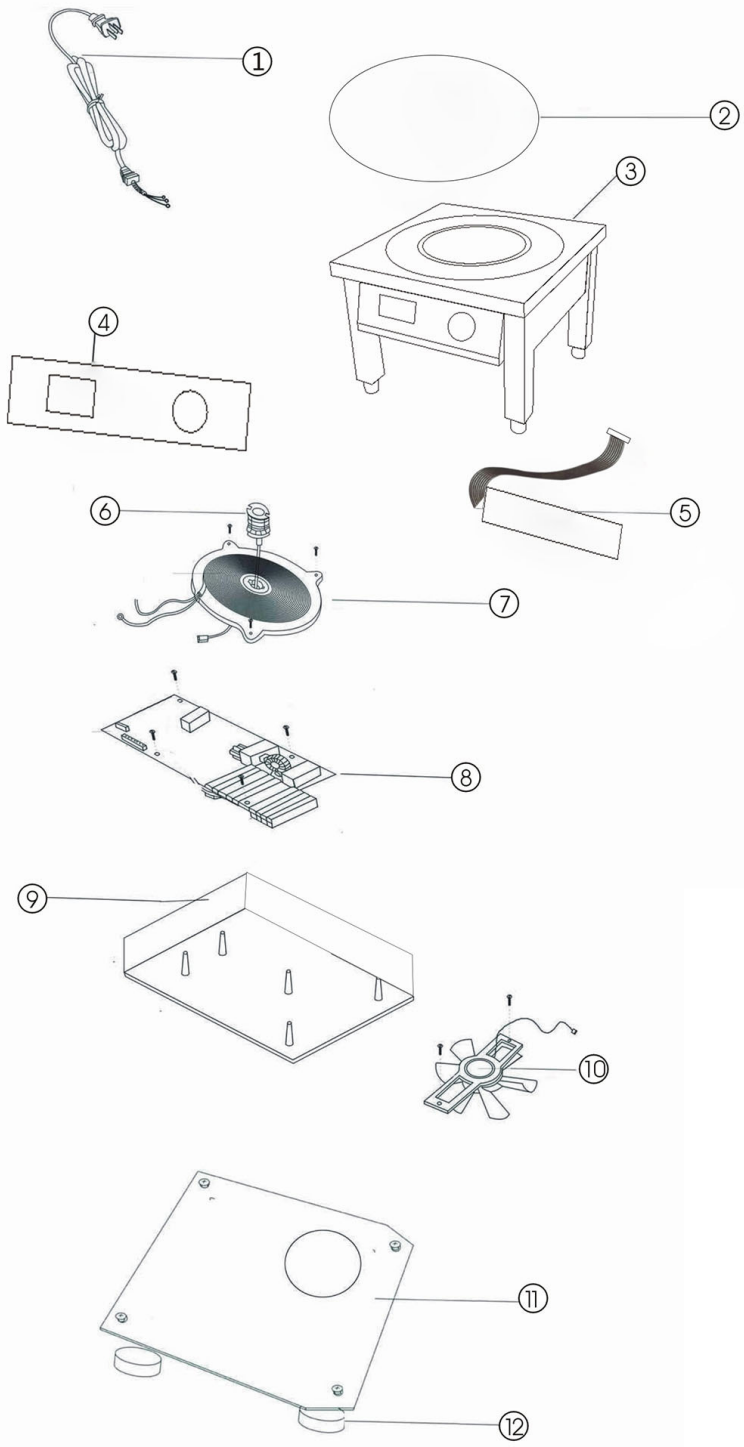

Bartscher	Hockerkocher IND 1K300 Artikel-Nr.: 105817	Explosionszeichnung Datum 12.03.2024	Seite 1 / 2

Pos.	Artikelbeschreibung	Description of item	Artikel Nr./Item No.
1	Anschlusskabel	Power cord	E010581701
2	Keramikglas	ceramic glass	E010581702
3	Gehäuse	body	E010581703
4	Bedienpanel	panel glass	E010581704
5	Bedienplatine	PCB	E010581705
6	Fühler	Sensor	E010581706
7	Heizspirale	Heating coil	E010581707
8	Hauptplatine	mainboard	E010581708
9	Kunststoffhalterung	Inner plastic body	E010581709
10	Lüfter	fan	E010581710
11	Boden	Aluminum bottom body	E010581711
12	Gummifuß	Rubber feet	E010581712
13	Knebel	Knob	E010581713