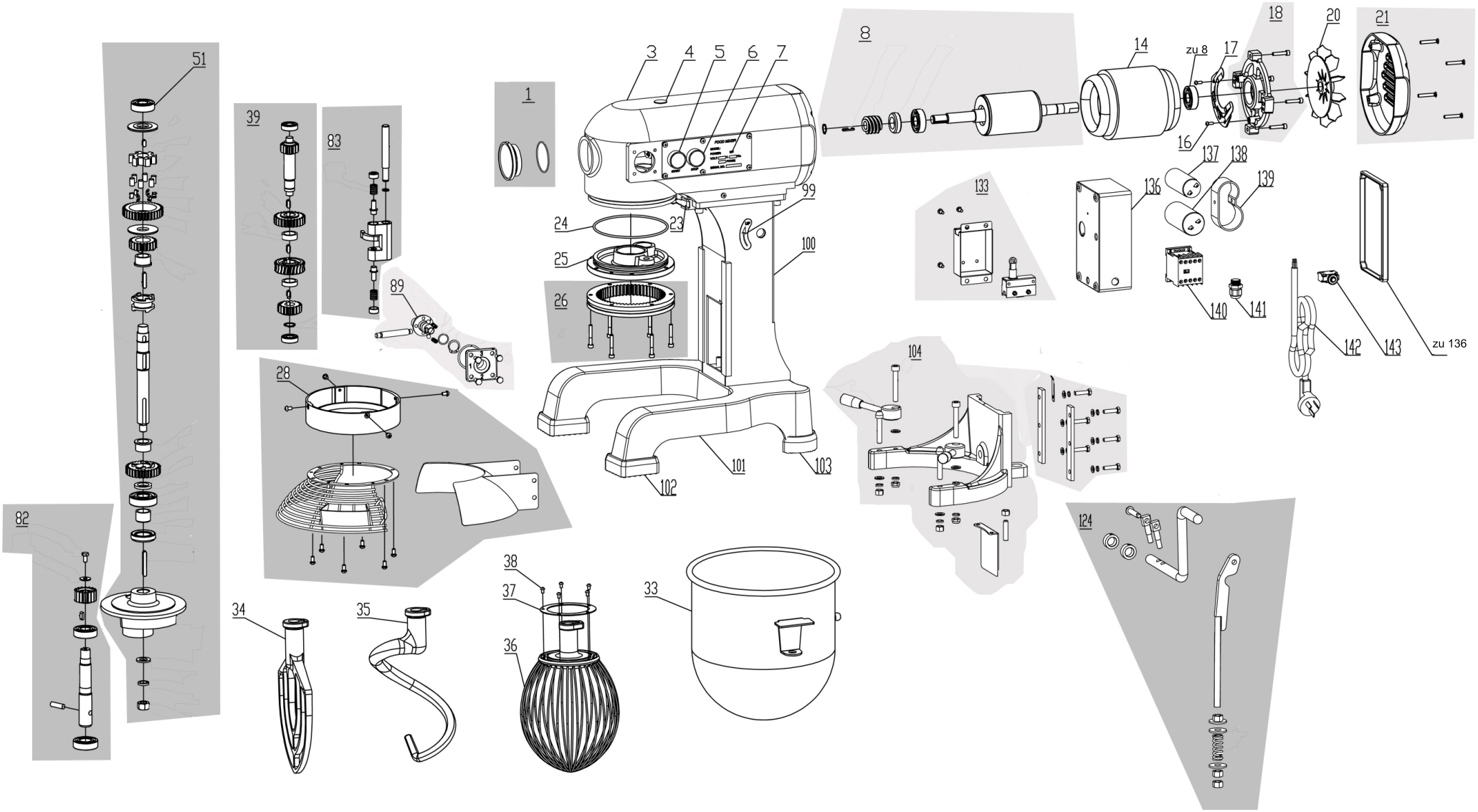

Bartscher	Planetenrührmaschine 3kg/10L AS Artikel-Nr.: 101916	Explosionszeichnung Datum 04.07.2023	Seite 1/3

Pos.	Artikelbeschreibung	Description of item	Artikel Nr./Item No.
1	Abdeckung m. O-Ring	Body Front Cover with O-Ring	E0101916001
3	Gehäuse	Body	E0101916003
4	Bedienfeld	Control panel	E0101933004
5	Knopf, Start	Start bottom	E0101933005
6	Knopf, Stopp	Stop bottom	E0101933006
7	Schalttafel	Switch Panel	E0101916007
8	Motorrotor kpl.	Motorrotor, complete	E0101916008
14	Motor Stator	Motor Stator	E0101916014
16	Kreuzschlitz-Linsenkopfschraube	Cross Recess Pan Head Screw	E0101916016
17	Zentrifugalschalter	Centrifugal Switch	E0101916017
18	Motorabdeckung mit Schrauben	Motor cover with socket head cap screw	E0101916018
20	Lüfter	Fan	E0101916020
21	Gehäuse Rückseitige Abdeckung	Body Rear Cover	E0101916021
23	Mikro-Schalter	Micro-Switch	E0101916023
24	O-Ring	O-Ring	E0101916024
25	Lager	Bearing	E0101916025
26	Zahnkranz mit Befestigung kpl.	Annular Gear	E0101916026
28	Sicherheitsabdeckung kpl,	Fixed Safety Cover	E0101916028
33	Schüssel	Bowl	E0101916033
34	Flachrührer	Flat mixer	E0101916034
35	Haken	Hook	E0101916035
36	Schneebesen	Whisk	E0101916036
37	Abdeckung	Bowl Base Cover	E0101916037
38	Kreuzschlitz Flachkopfschraube	Cross Recess Pan Head Screw	E0101916038
39	Schaltwelle kpl.	Shift shaft	E0101916039
51	Exzcenterwelle kpl.	Eccentric shaft	E0101916051
82	Rührwelle kpl.	Stirring shaft	E0101916075

Pos.	Artikelbeschreibung	Description of item	Artikel Nr./Item No.
83	Schaltgestänge kpl.	Fork Shaft complete	E0101916083
89	Gangschaltung kpl.	Gear shift	E0101916089
100	Säule	Welding Pillar	E0101916100
101	Basis	Base	E0101916101
102	Fußhülse vorn	Front Foot Sleeve	E0101916102
103	Fußhülse hinten	Back Foot Sleeve	E0101916103
104	Schüsselaufnahme kpl.	Bowl holder compl.	E0101916104
124	Hebegestänge kpl.	Lifting stands	E0101916124
133	Mikroschalter mit Gehäuse	microswitch with housing	E0101916133
136	Gerätebox kpl.	Electric Appliance Box	E0101916136
137	Anlaufkondensator	Starting Capacitor	E0101916137
138	Betriebskondensator	Running Capacitor	E0101916138
139	Kapazitätsklemme	Capacitance Clip	E0101916139
140	Schütz	AC Contactor	E0101933165
141	Netzkabel-Verschlussnetz	Power Cord Lock Net	E0101916141
142	Anschlußkabel	Power Cord	E0101916142
143	Überlastungsschutz	Overload Protector	E0101916143