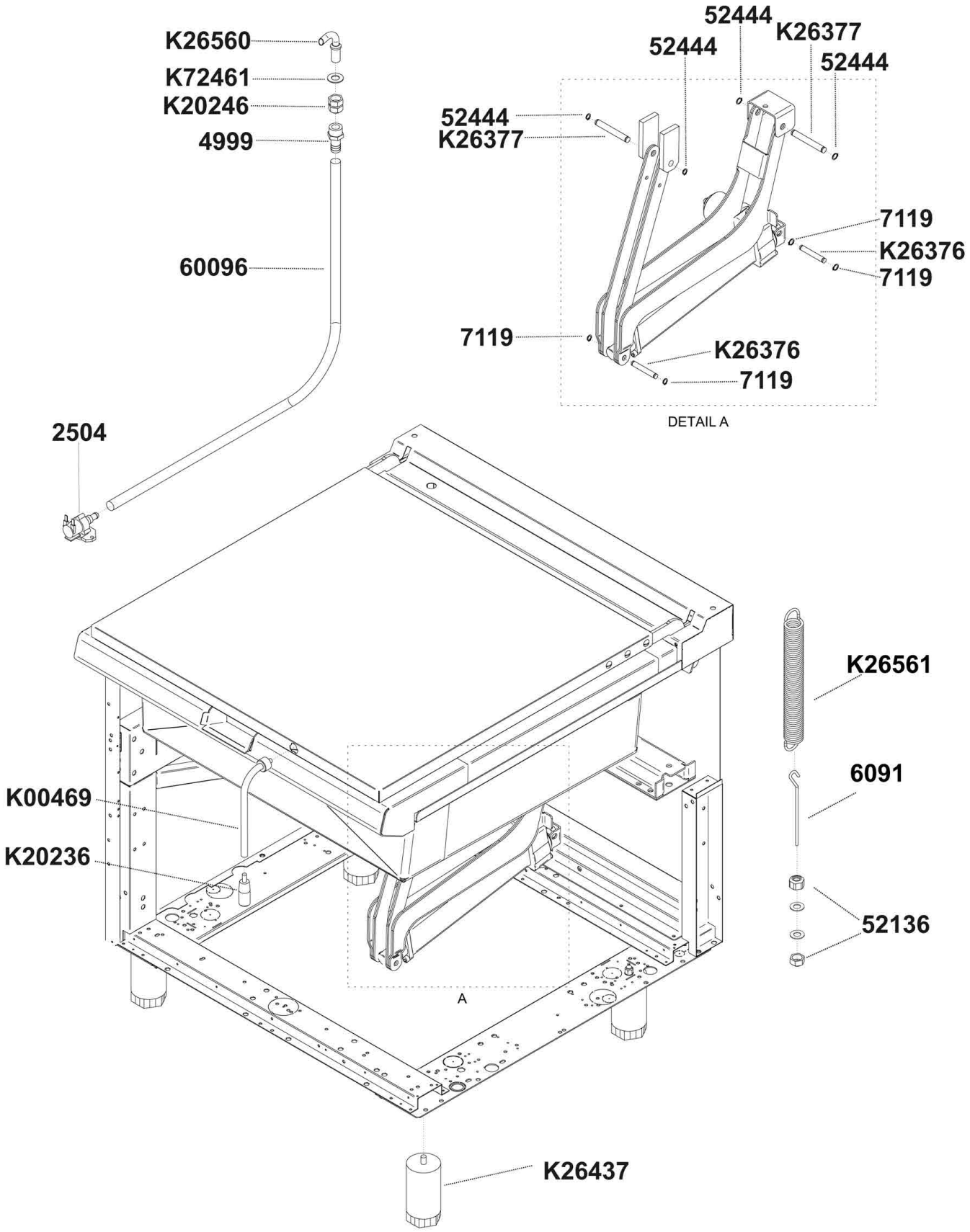

Bartscher	Kippbratpfanne 700 E51LEK Artikel-Nr.: 286613	Explosionszeichnung Datum 26.07.2022	Seite 1/3

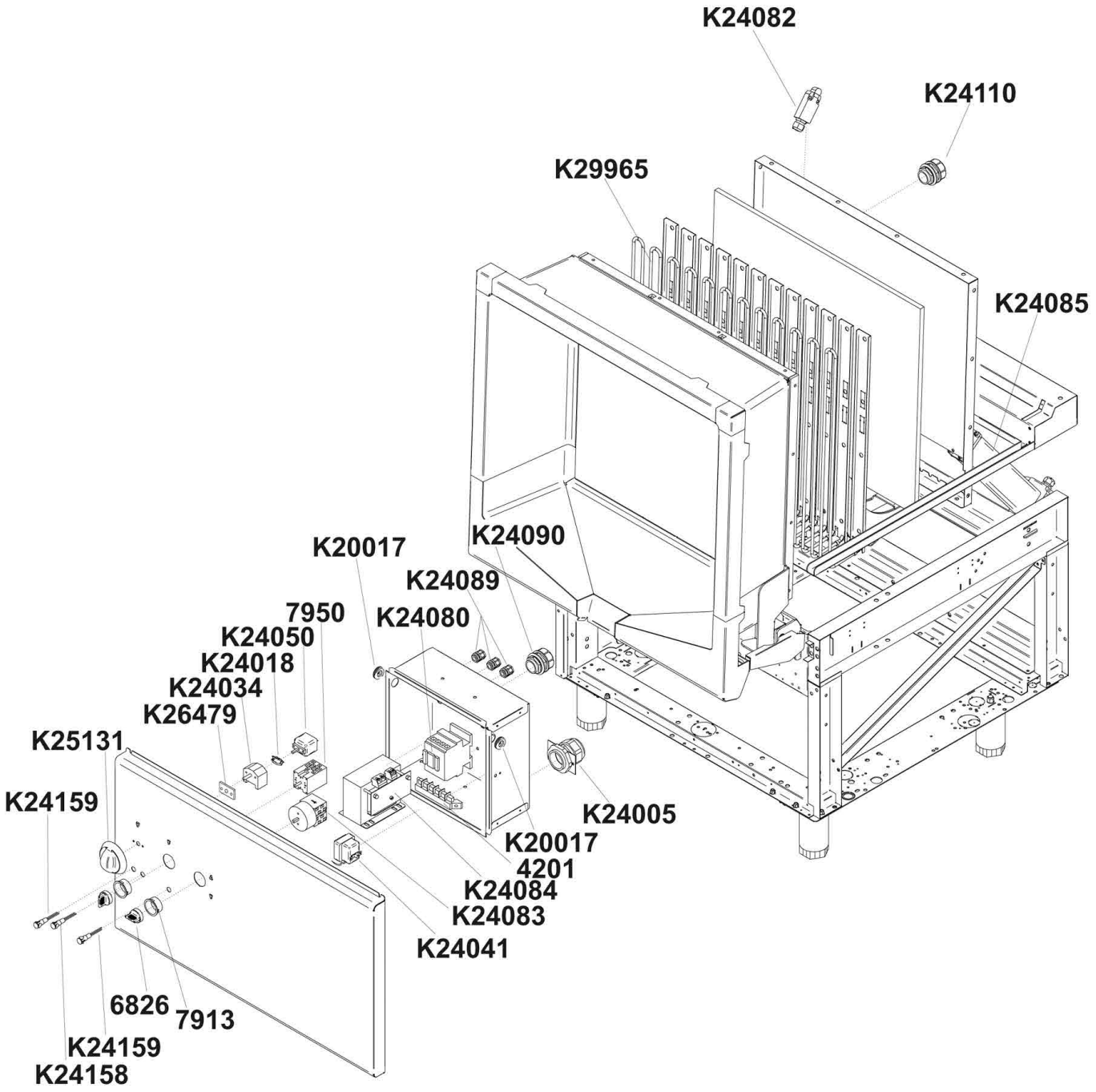

Bartscher	Kippbratpfanne 700 E51LEK Artikel-Nr.: 286613	Explosionszeichnung Datum 26.07.2022	Seite 2/3

Pos.	Artikelbeschreibung	Description of item	Artikel Nr./Item No.
K00469	Griff	Handle	E0K00469
K20017	Kabeldurchführung D 21	Cable bushing D 21	049912
K20236	Knebel	Knob	E0K20236
K20246	Verschraubung	Screw connection	E0K20246
K24005	Kabelhalterung m. Mutter PG29	Cable holder w. nut PG29	049474
K24018	Verbindungsbügel	Connection bracket	018276
K24034	Wahlschalter 2-polig	Selection switch 2-pole	018116
K24041	Sicherheitsthermostat L.120	Safety thermostat L.120	049389
K24050	Thermostat 50 - 305° C, dreiphasig	Thermostat, triphase, 50 - 305° C	049113
K24080	Kontaktschalter 3-polig, 24A	Contact switch 3-pole, 24A	049228
K24082	Endschalter f. Kippung	End switch f. tilting	051907
K24083	Wahlschalter f. Kippung	Selection switch f. tilting	052930
K24084	Transformator 250 VA	Transformer 250 VA	049585
K24085	Getriebemotor	Gear motor	053358
K24089	Kabelhalter m. Mutter PG9	Cable holder w. nut PG9	049913
K24090	Verschraubung	Screw connection	049914
K24158	Kontrolllampe orange	Orange indicator light	E0K00225
K24159	Kontrolllampe grün	Green indicator lght	E0k00226
K26376	Zapfen f. Motor	Pintle f. motor	049916
K26377	Zapfen f. Tiegel	Pintle f. pan	049917
K26437	Fuß H130/190, mit Gewinde	Foot H130/190, w. thread	E026437
K26560	Einlaufrohr	Water loading spout	E0K26560
K29965	Heizelement	Heating element	E0K29965
2504	Abdeckung	Cover	E06091
4999	Verschraubung	Screw connection	E04999
52444	Sicherungsring	Locking ring	049911
60096	Schlauch	Hose	E060096
6091	Haken	Hook	E06091
6826	Knebel, Drehknopf grau	Knob, control knob grey	049393
7119	Sicherungsring D 12	Locking ring D 12	049910
7913	Fassung f. Schalter	Switch bracket	049391
K25131	Knebel	Tap wrench	E0K25131
K26479	Dichtung	Seal	E0K26479
7950	nur auf Anfrage	only on request	
K24110	Verschraubung	Screw connection	049586
K72461	nur auf Anfrage	only on request	