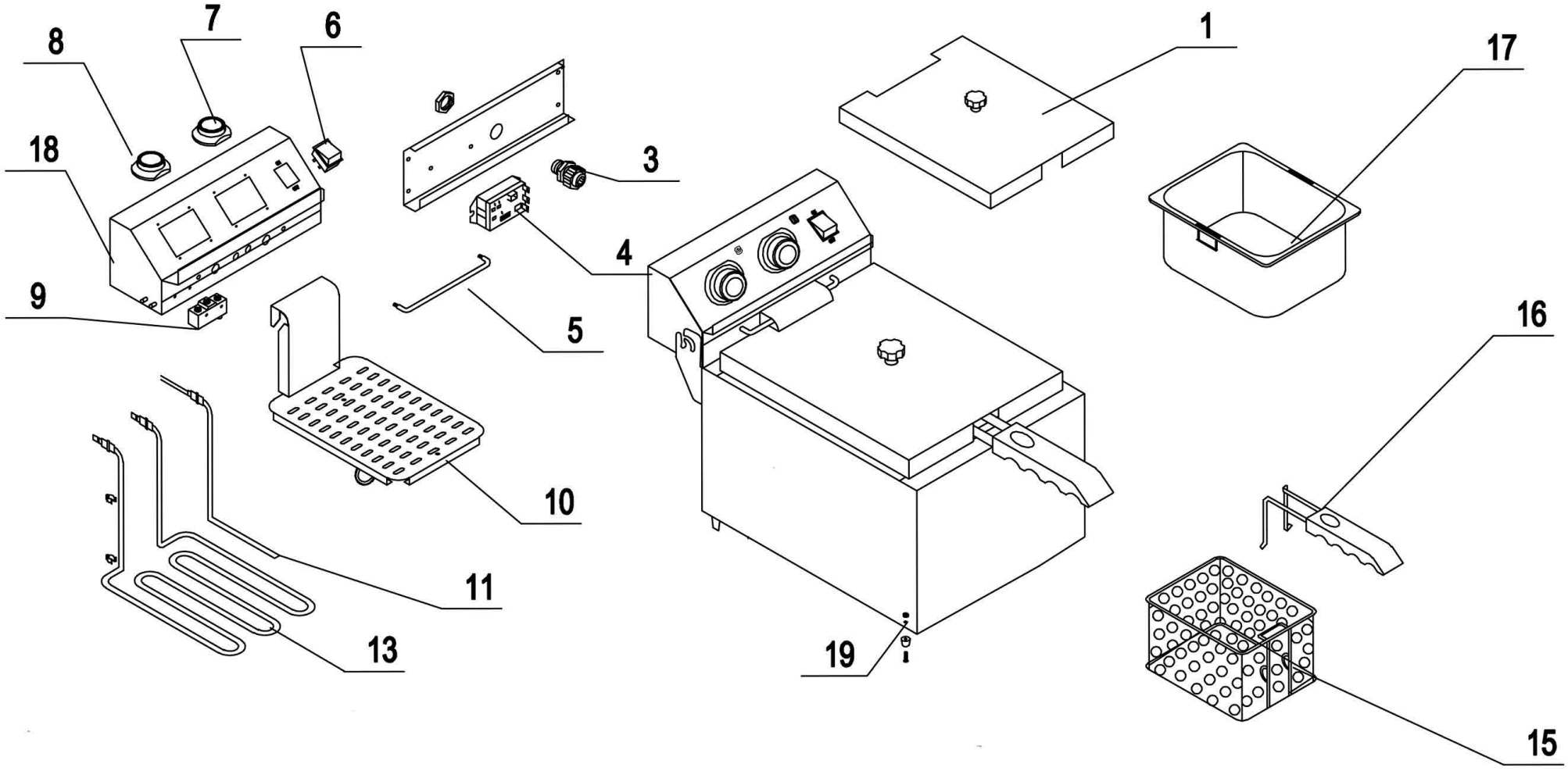

Bartscher	Nudelkocher 8L MDI Artikel-Nr.: 132265	Explosionszeichnung Datum 21.03.2022	Seite 1/2

Pos.	Artikelbeschreibung	Description of item	Artikel Nr./Item No.
1	Gehäuse	Cover	E0A162823E07
3	Zugentlastung	Cable Lock	E0A162820E10
4	Platine	PCB	E0132265004
5	Korbhalterung	Basket holder	E0A16282806
6	Schalter Ein/Aus	Switch on/off	E0A162820E13
7	Drehknopf Temperatur	Temperature Control Knob	E0A12079610
8	Drehknopf Zeitschalter	Timer Knob	E0A12079610
9	Microschalter	Microswitch	E0A162820E19
10	Halter	Heating Element Holder	E0A162823E25
11	Temperaturfühler	Temperature Probe	E0A16282812
13	Heizelement	Heating Element	E0132265013
15	Korb	Pasta Basket（NB-3D）	132266
16	Griff	Basket Handle	E0132265016
17	Becken	Basin	E0132265017
18	Elektrikkasten	Electric Box	E0132265018
19	Fuß	Feet	E0A162820E01
20	Schaltkasten komplett	Switch box, complete	E0132265020