Pos.	Artikelbeschreibung	Description of item	Artikel Nr./Item No.
1	Türgriff	Square handle	E090077205
2	Tür	Door assemble	E090068801
3	Türdichtung	Door Gasket	E090064504
6	Fleischerhaken	Hook	E090068815
7	Fleischtraverse	Hanging Rack	E090068816
8	Rost oben	Upper Shelf	E090068812
9	Rost unten	Bottom Shelf	E090068913
10	Rosthalter	K carriage	E090068809
12	Bedienfeldfolie	Panel	E090068909
16	Bedienplatine	Display PCB	E090068508
19	LED Leiste	LED light	E090068825
22	UV-Leuchtmittel	UV bulb	E090068803
23	Lüfter	Evaporation fan	E090068908
24	Feuchtigkeitssensor	Humidity sensor	E090068910
25	Termperatursensor	Temperature Sensor	E090068906
27	Luftfeuchtigkeitsfilter (4 Stück)	Humidity filter (4 pieces)	E0693
31	Lüfter	Humidity Fan	E090068907
32	Aktivkohle-Ersatzfilter	Activated Carbon Filter	E0692
34	Verdampfer	Evaporator	E090068915
38	Türkontakt	Door Conrolled Switch	E090068911
44	Steuerplatine	Electric Board	E090068903
47	Kompressor	Compressor	E090068912

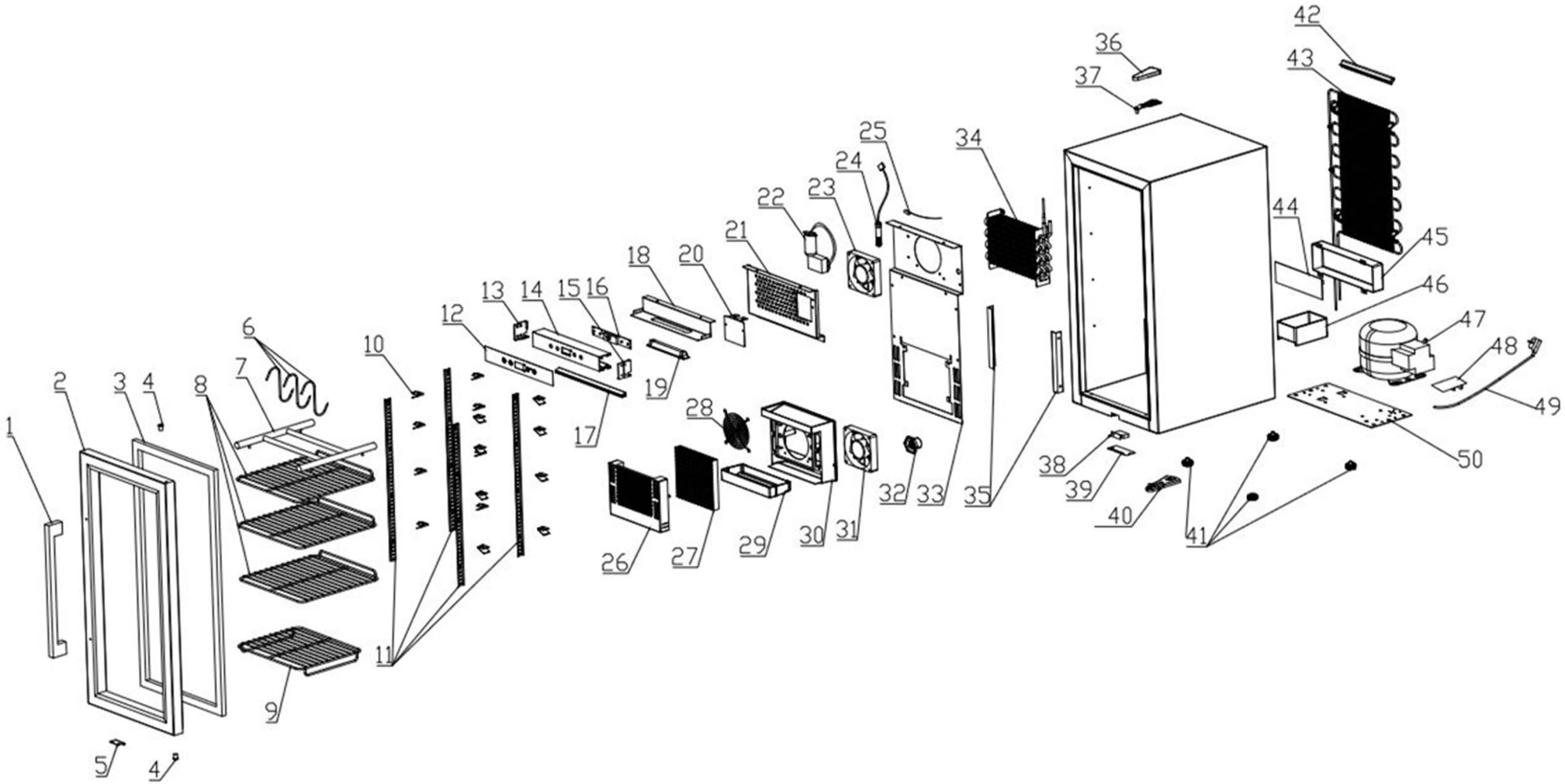

Bartscher	Dry Age Schrank 63 Artikel-Nr.: 700840	Explosionszeichnung Datum 07.11.2023	Seite 1/2