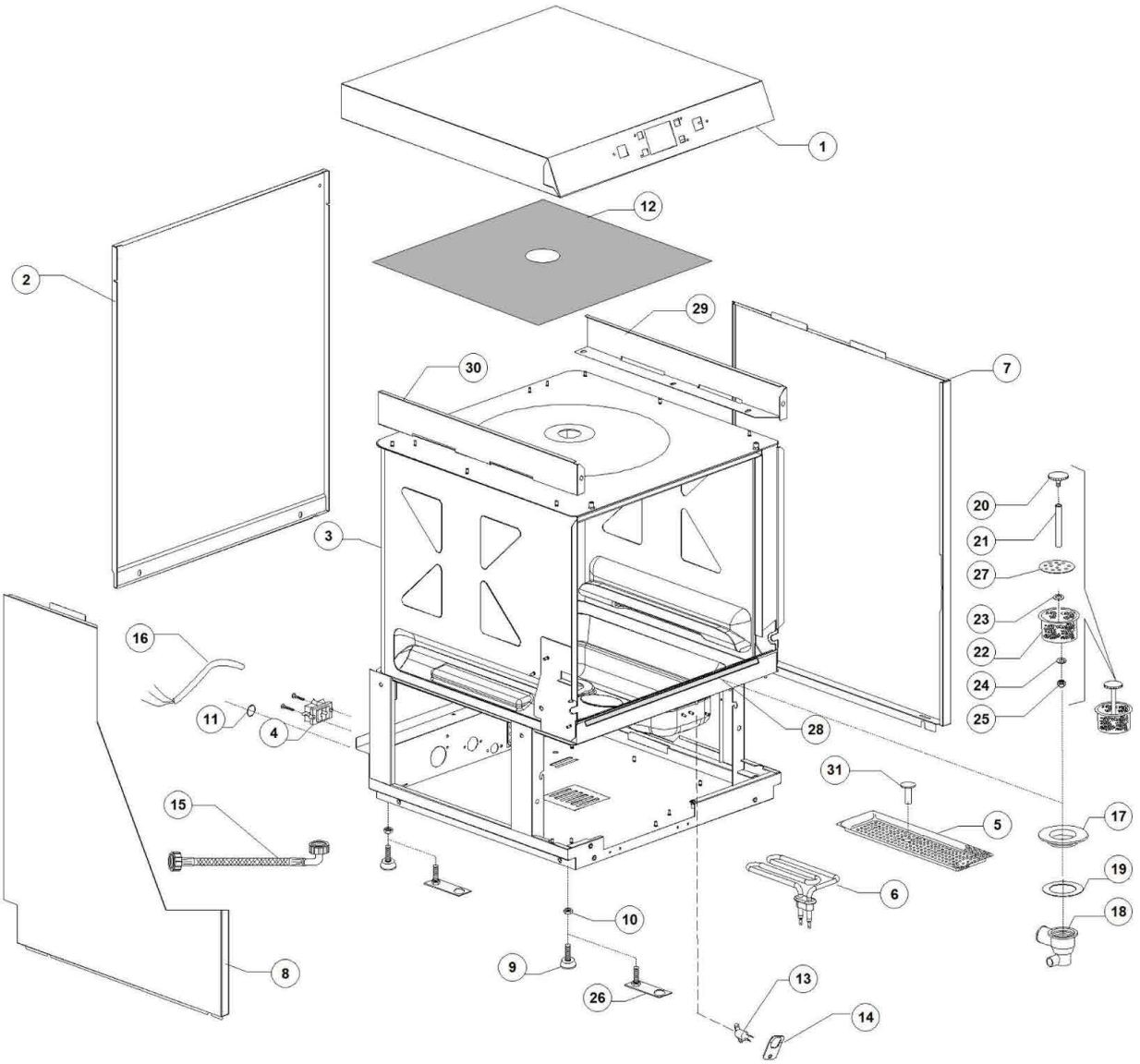
1
12
2
29
30
7
3
20
21
27
23
22
24
25
16
11
4
28
31
15
5
17
19
6
18
10
8
9
26
13
14

Pos.	Artikelbeschreibung	Description of item	Artikel Nr./Item No.
	Seite 1		
1	Abdeckung	COVER	E0530004
2	Rückwand	BACK PANEL	E0530005
3	Chassis	BODYWORK	E0530000
4	Anschlussklemme m. Schraube	Terminal clamp w. screw	015065A
5	Filter	Filter	0561009
6	Heizelement 2100/2286W 230/240V	2100/2286W 230/240V 1 HEATING ELEM.	E0530403
7	Verkleidung rechts	RIGHT SIDE	E0530007
8	Verkleidung links	LEFT SIDE	E0530008
9	Fuß, schwarz, M10 x 25, D 40	Base, black, M10 x 25, D 40	010786
10	Mutter M10, verzinkt	Nut M10, zinc-plated	E011711
11	Kabelführung, D 13 mm	Cable guide, D 13 mm	048002
12	Isolierung, Abdeckung oben	Insulation, top cover	0561064
13	Sicherheitsthermostat z. Tank	Safety thermostat for container	E015552B
14	Halterung	Handle	E015552A
15	Schlauch M1, 5 x 3/4 EN61770	Hose M1, 5 x 3/4 EN61770	E010726
16	Anschlußkabel	CABLE 3X4X2500 NEOPRE	E015104B
16	Kabel, 5 x 2,5 x 2500 mm	Cable, 5 x 2,5 x 2500 mm	015118
16	Anschlußkabel	CABLE 4X4X2500	E015145
17	Hülse m. Filter	Bush w. filter	0540088
18	Abfallschacht links	Refuse chute left	0500605
19	O-Ring 95 x 75 x 3 mm	O-ring 95 x 75 x 3 mm	080208
20	Verschraubung z. Ansaugsieb	Screwing f. suction filter	011101/A
21	Verbindung/Ansaugverbindung	Connection/suction connection	0540086
22	Ansaugsieb z. Pumpe	Suction sieve f. pump	0561013
23	Unterlegscheibe DIN9021	6X18 S/S PLANE WASHER UNI6593 DIN	E011178
24	Unterlegscheibe DIN 127	M6 S/S GROWER WASHER UNI1751 DI	E011604
25	Hutmutter M6, INOX DIN1587	Cap nut M6, INOX DIN1587	E011709
27	Filterverstärkung	FILTER REINFORCEMENT	E0561022
28	Dichtung f. Tür, lfm	Gasket f. door	0560013
29	Abdeckungsunterstützung rechts	RIGHT COVER SUPPORT	E0530019
30	Abdeckungsunterstützung links	LEFT COVER SUPPORT	E0530020
31	Griff z. Oberflächenfilter	Surface filter handle	0540039

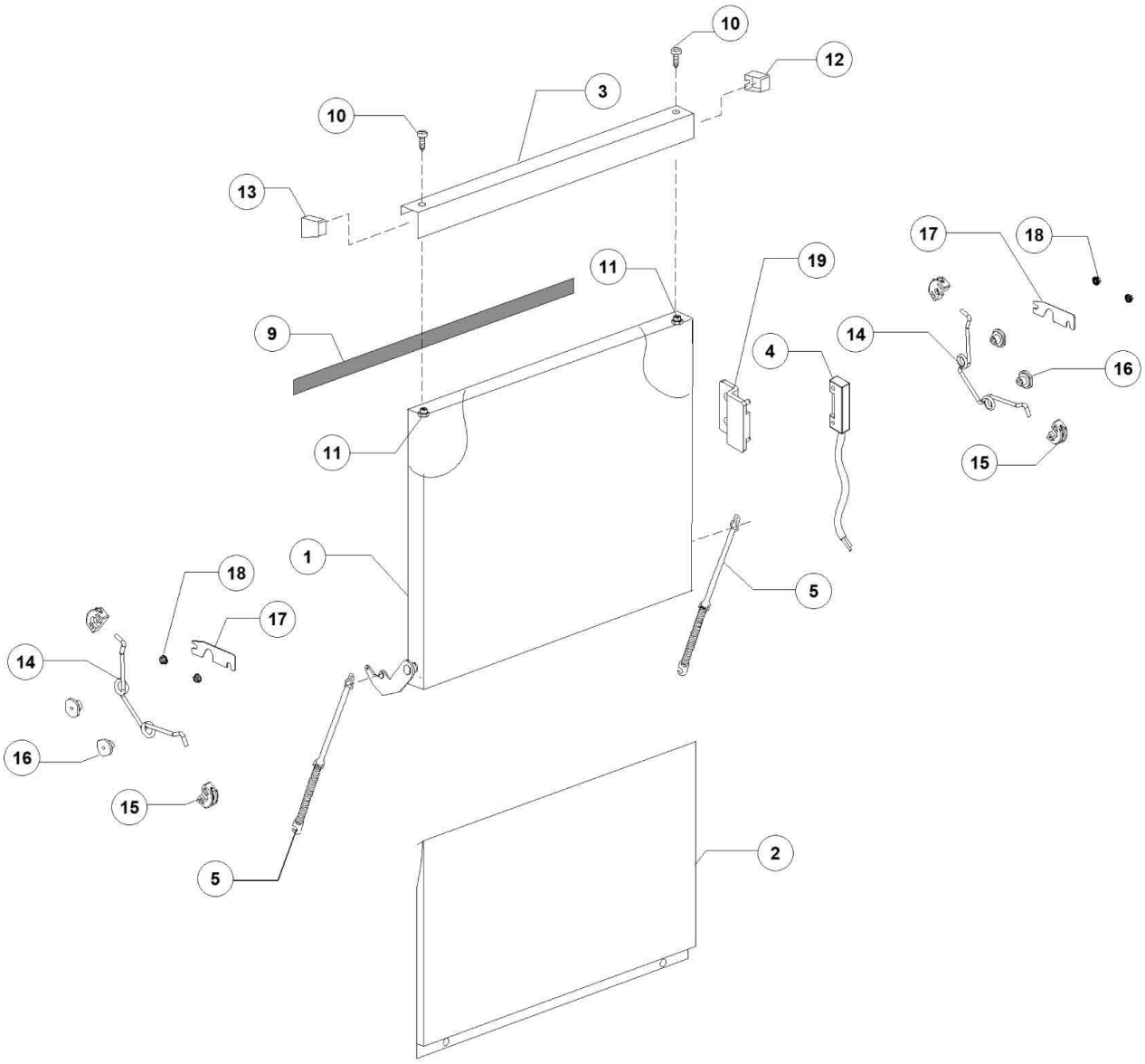
10
12
3
10
13
17
18
11
19
9
14
4
16
11
15
1
18
5
17
14
16
15
5
2

Pos.	Artikelbeschreibung	Description of item	Artikel Nr./Item No.
1	Tür	DOOR	E0530002
2	Frontblende	FRONT PANEL	E0560920E
3	Türgriff, Edelstahl	Door handle, stainless steel	0560955
4	Magnetschalter	Magnetic switch	010778
5	Türfeder	Door spring	0560003
9	Dichtung f. Tür	Gasket f. door	0560021
10	Schraube, M4 x 14	Screw, M4 x 14	011220
11	Mutter M4 DIN982	S/S SELF-LOCKING NUT M4 DIN982	E011203
14	Türfeder	DOOR SPRING	E0530422
15	Halter für Feder	GUIDE FOR SPRING	E0530423
16	Federbuchse	SPRING BUSH	E0530424
17	Platte	SUPPORT PLATE	E0530013
18	Flanschmutter M4 DIN6923	S/S FLANGE NUT M4 A/2 DIN6923	E011725
19	Montagehalterung	MOUNTING BRACKET	E0500982

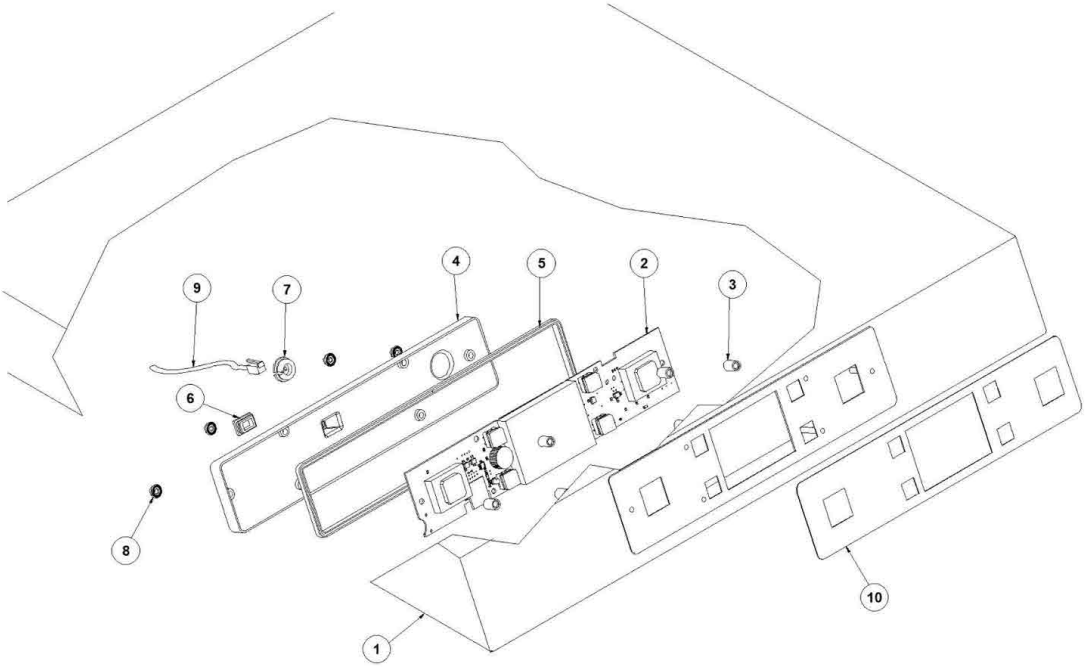
9
7
4
5
2
3
6
8
10
1

Pos.	Artikelbeschreibung	Description of item	Artikel Nr./Item No.
1	Bedienblende	COVER	E0530004
2	Anzeigeelektronik	DISPLAY (NO FIRMWARE)	E0530401
3	Abstandhalter	Spacer	050561
4	Schutzkasten	ELECTRONIC BOARD PROTECTION BOX	E0530411
5	Dichtung	PROTECTION BOX GASKET	E0530412
6	USB Anschluß	USB CAP	E0530434
7	Deckel	CAP	E0530413
8	Flanschmutter M4 A/2 DIN6923	S/S FLANGE NUT M4 A/2 DIN6923	E011725
9	Litze	TELEPHONE CABLE	E0530405

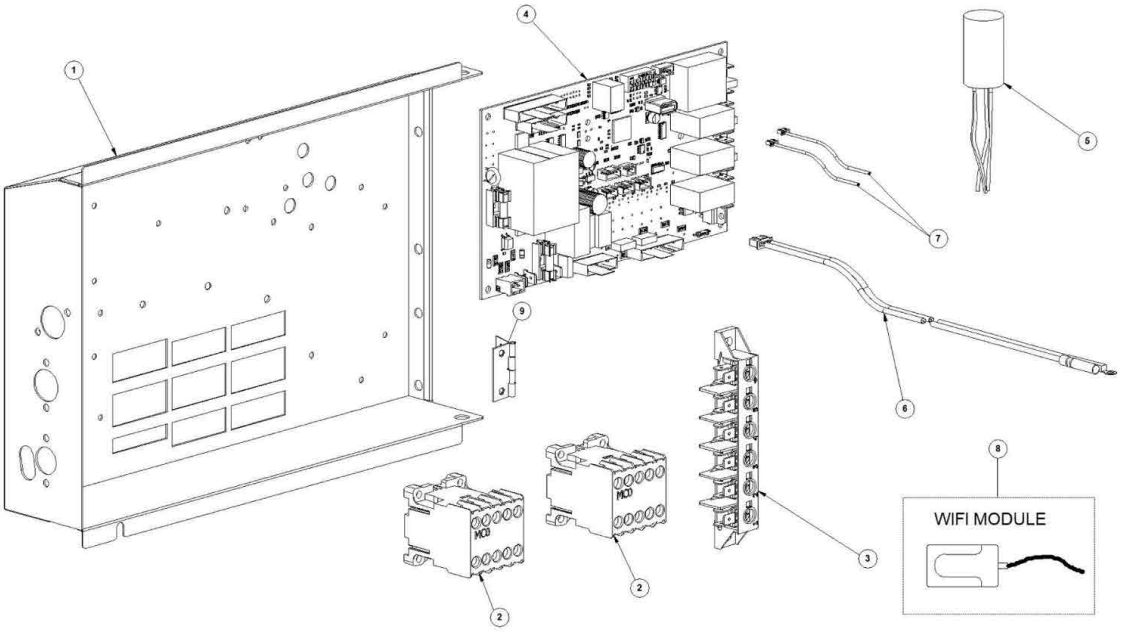
1
4
5
7
6
9
8
WIFI MODULE
3
2
2

Pos.	Artikelbeschreibung	Description of item	Artikel Nr./Item No.
1	Halteplatte	Supporting plate	0560921
2	Schütz, 230 V, 50/60 Hz, 4C	Contactor, 230 V, 50/60 Hz, 4C	015086
3	Anschlussklemme, 6-polig	Terminal board, 6-pole	0500551
4	Hauptplatine	MAINBOARD (NO SOFTWARE)	E0530400
5	Entstörfilter 0,47 mF	Noise filter 0,47 mF	015149
6	Sonde	Probe	E050621
7	Kabel	PRESSOSTAT CABLE	E0520408

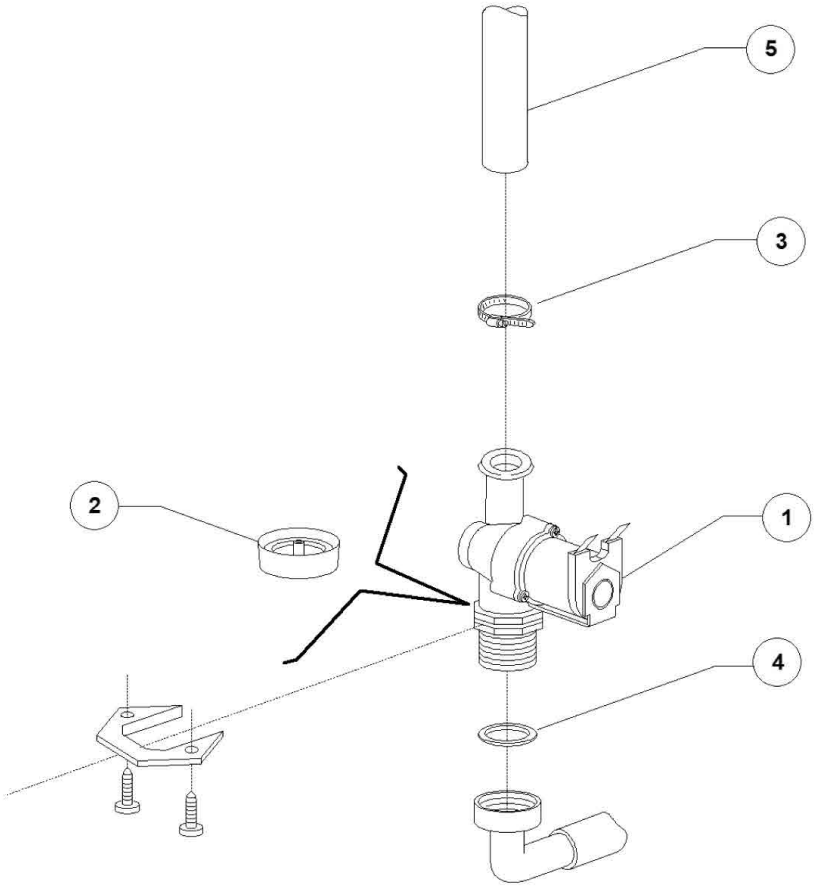
5
3
2
1
4

Pos.	Artikelbeschreibung	Description of item	Artikel Nr./Item No.
1	Magnetventil	Magnetic valve	E010703
3	Schelle 12/22	Clamp 12/22	011807
4	Dichtungsring 3/4 Zoll	Sealing ring 3/4"	013307
5	Schlauch, Gummi, BPDM	Hose, rubber, BPDM	02907351
5	Schlauch, Gummi, PVC WRAS	Hose, rubber, PVC WRAS	02907352

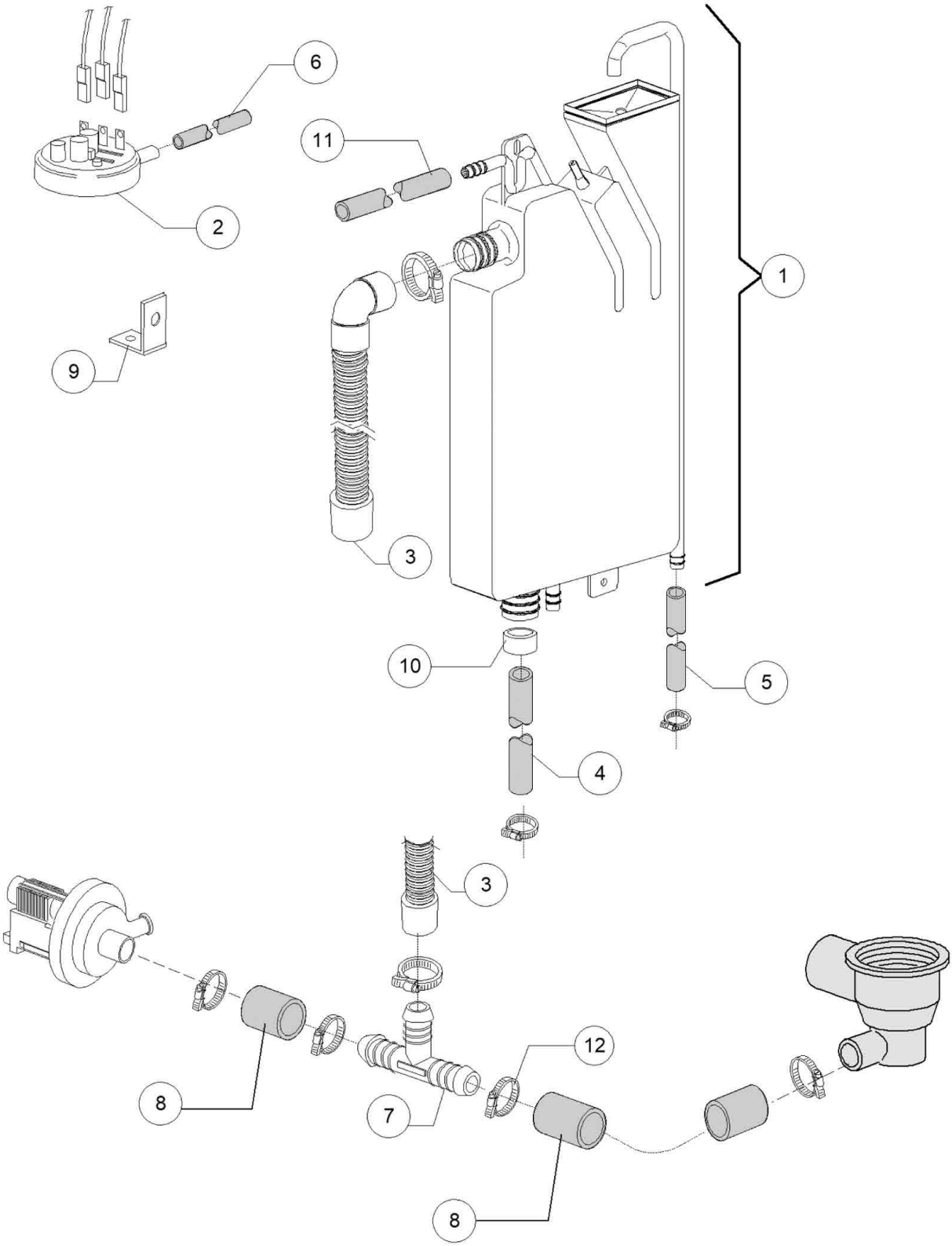
6
11
2
1
9
3
10
5
4
3
12
8
7
8

Pos.	Artikelbeschreibung	Description of item	Artikel Nr./Item No.
1	Nachspülzwischentank	Rinse tank	015735
2	Pressostat, 47 - 27	Pressure switch, 47 - 27	010706/A
3	Rohr flexibel 28/24 L1070	BREAK TANK LONG PIPE D.28/24 L1070	E015721
4	Ansaugschlauch D 28 mm	Suction hose D 28 mm	0180440
5	Schlauch, Gummi, PVC WRAS	Hose, rubber, PVC WRAS	02907352
6	Schlauch, Gummi, 4,5 x 9 EPDM	Hose, rubber, 4,5 x 9 EPDM	014508
7	Verbindungsstück, 3-Wege	3-way connection	0540098
8	Schlauch D28-26 EPDM	Hose D28-26 EPDM	E0561067
9	Halter	PRESSURE SWITCH SUPPORT	E0135314
10	Verstärker f. Schlauch	Hose reinforcement	012533
11	Schlauch, Gummi	Hose, rubber	014506
12	Schelle 25/40	Clamp 25/40	011806

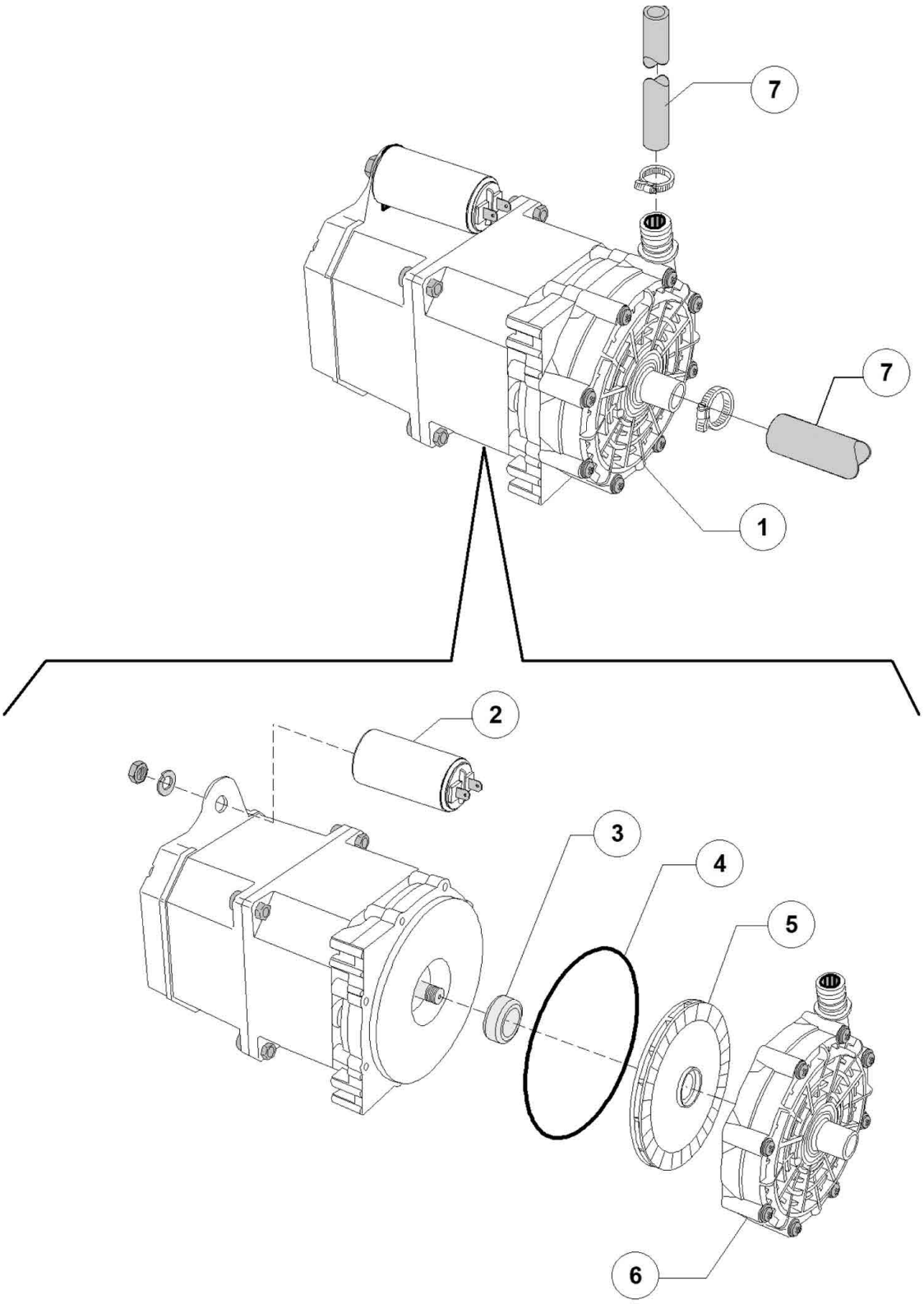
7
7
1
2
3
4
5
6

Pos.	Artikelbeschreibung	Description of item	Artikel Nr./Item No.
1	Nachspülpumpe	Rinse pump	015100DO
2	Kondensator 8 UF	8 UF CONDENSER	E016043
3	Gleitringdichtung	Rotaing seal	015100S
4	O-Ring z. Spülpumpe	O-ring f. wash pump	050760
5	Rotor f. Pumpe	Pump rotor	015100U
6	Pumpenschnecke	Pump worm	015100V
7	Schlauch, Gummi, BPDM	Hose, rubber, BPDM	02907351

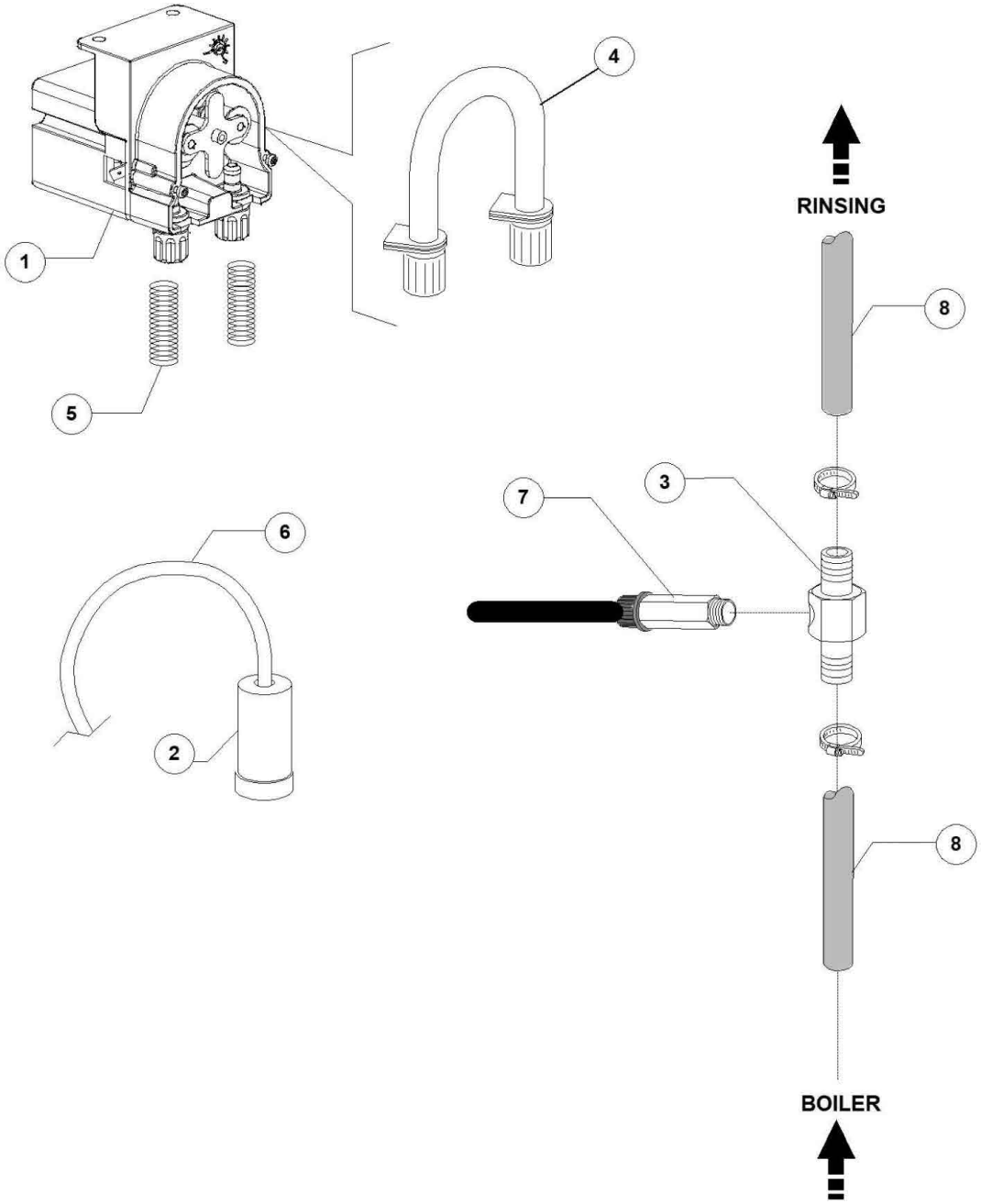
1
2
3
4
5
6
7
8
8
RINSING
BOILER

Pos.	Artikelbeschreibung	Description of item	Artikel Nr./Item No.
1	Schelle 20/32	Clamp 20/32	E011836
2	Gehäuse z. Rücksaugverhinderer	Housing f. backflow preventer	015288
3	Mutter z. Rücksaugverhinderer	Nut f. backflow preventer	015281
4	Abdeckkappe	Cover cap	015282
5	Dichtung	Sealing	015283
6	Kugel z. Ventil	Valve ball	015284
7	Dichtung	Sealing	015285
8	Zulaufschlauch EPDM	Drain pipe EPDM	0540206
9	Ablaufschlauch D 26 x 3 mm	Drain pipe D 26 x 3 mm	014510
10	Schlauch, Gummi	Hose, rubber	014506

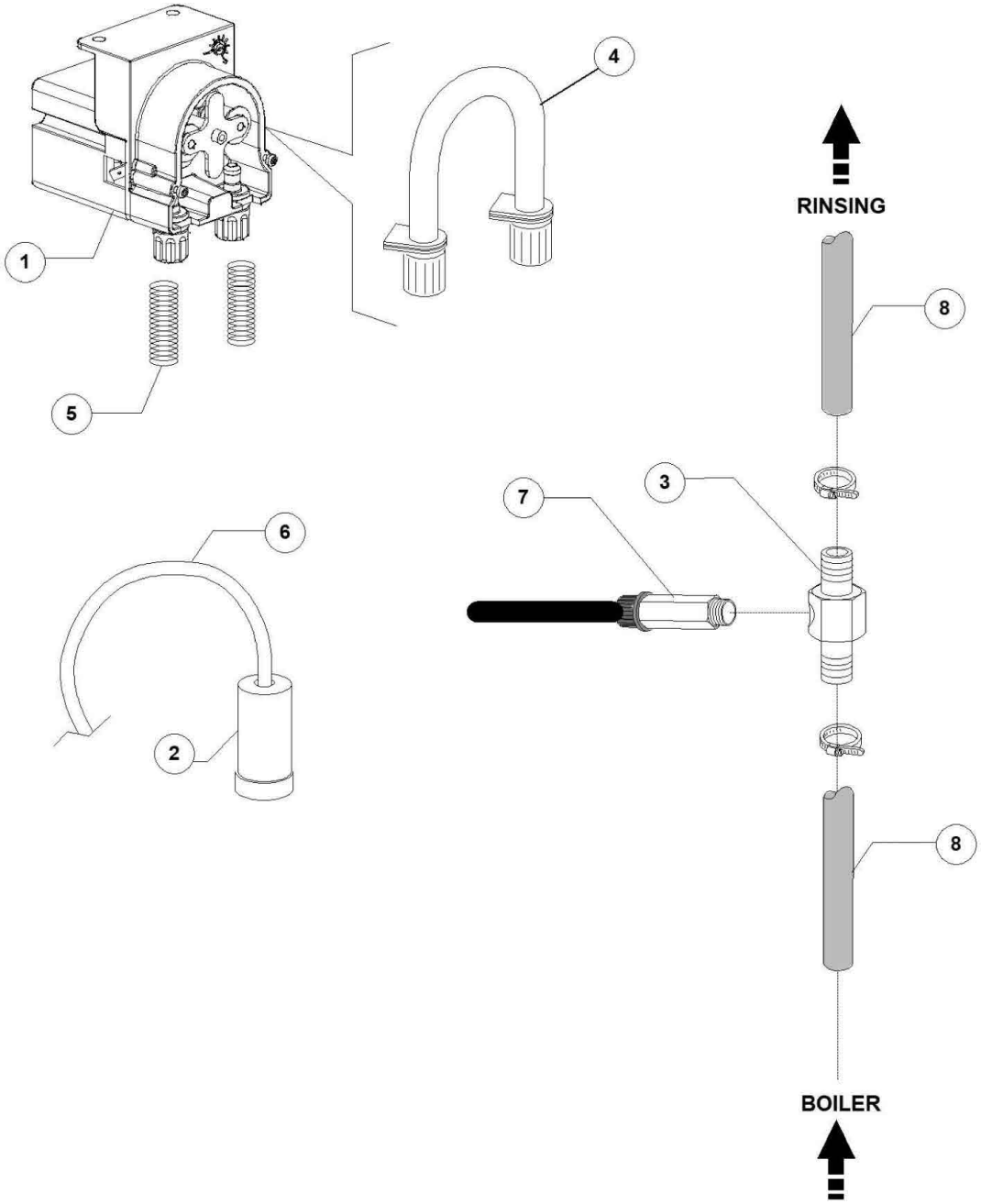
1
2
3
4
5
6
7
8
8
RINSING
BOILER

Pos.	Artikelbeschreibung	Description of item	Artikel Nr./Item No.
1	Dosierpumpe	RINSE AID PERISTALTIC DOSING PUMP	E015985C
2	Filter	Filter	048039
3	T-Stück 1/8G	T-PIECE W/PLUG 1/8"	E03003906A
4	Thermoplastischer Schlauch	DISPENSER THERMOPLASTIC HOSE	E015186C
5	Druckfeder	Pressure spring	E010763
6	Schlauch 4 x 6, grün	Hose 4 x 6, green	E014502A
7	Ventil 1/8G	1/8G VALVE EPDM SEAL	E015122
8	Schlauch, Gummi, BPDM	Hose, rubber, BPDM	02907351

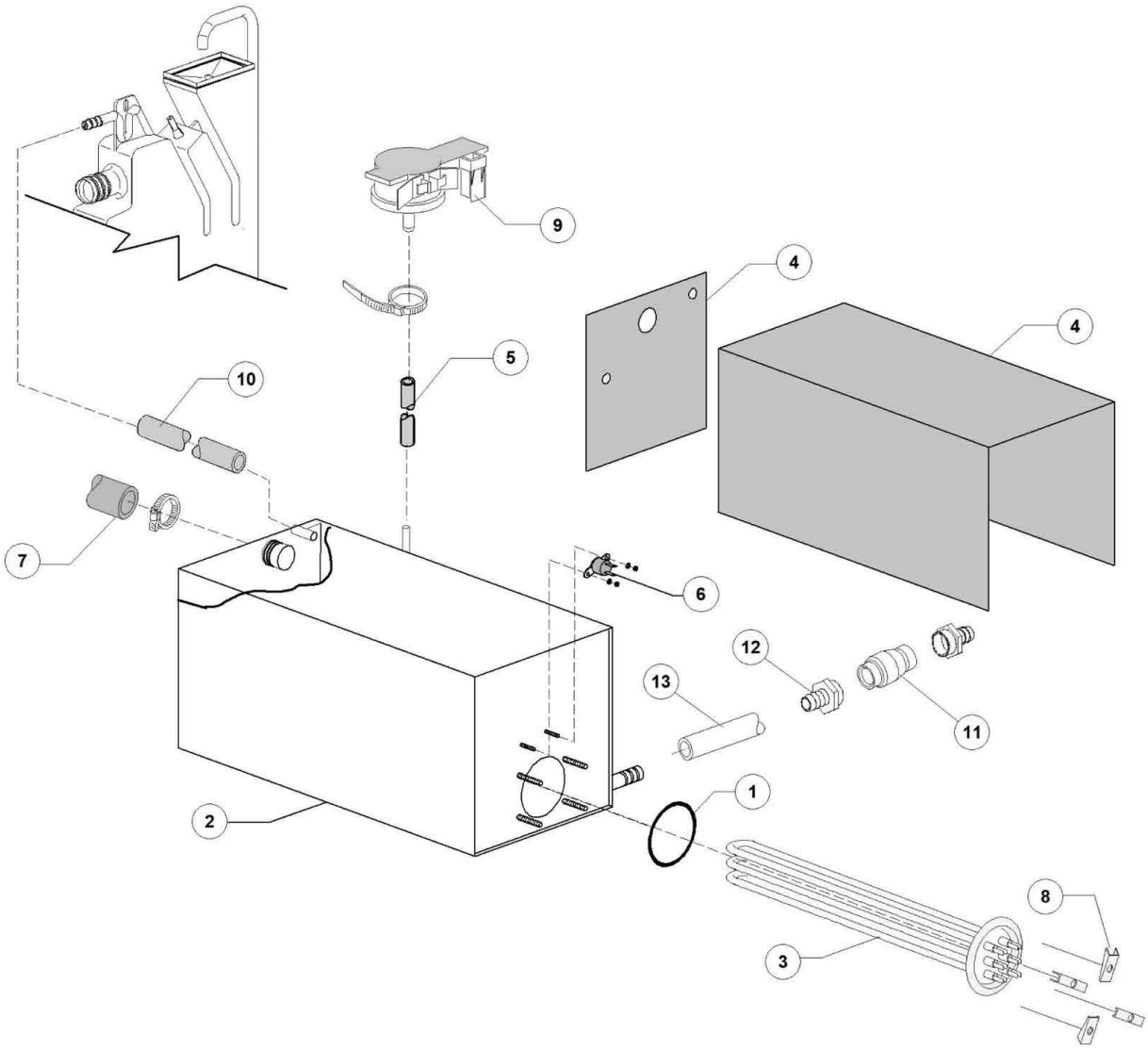
9
4
4
5
10
7
6
12
13
11
1
2
8
3

Pos.	Artikelbeschreibung	Description of item	Artikel Nr./Item No.
1	O-Ring, 6225 OR 160 NBR	O-ring, 6225 OR 160 NBR	047005
2	Kessel	RECTANGULAR BOILER	E0530009
3	Heizkörper z. Boiler, 6000 W	Heating element f. boiler, 6000 W	015089E
4	Kesselisolierung	KIT INSULATION FOR BOILER	E0530414
5	Schlauch, Gummi, EPDM, lfm	Hose, rubber, EPDM, per metre	014509
6	Sicherheitsthermostat, mechanisch	Safety thermostat, mechanical	015550
7	Ansaugschlauch D 28 mm	Suction hose D 28 mm	0180440
8	Klemme klein	Small clamp	E016045
9	Druckwächter 0 - 30 mbar	Pressure controller 0 - 30 mbar	0540205
10	Schlauch, Gummi	Hose, rubber	014506
13	Schlauch, Gummi, BPDM	Hose, rubber, BPDM	02907351

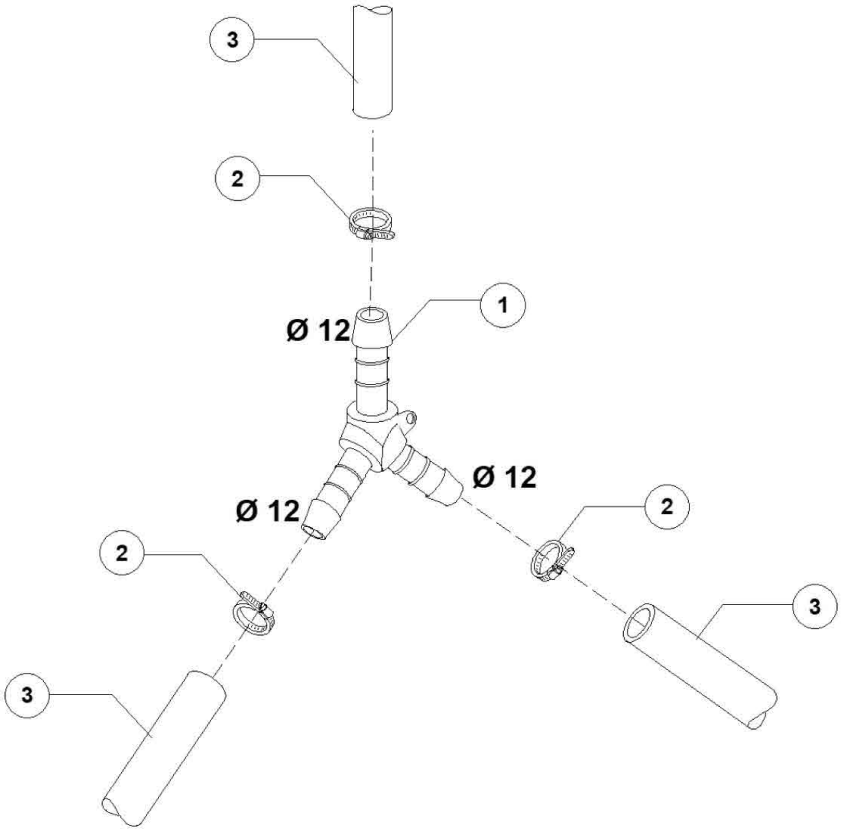
3
2
1
Ø 12
Ø 12
Ø 12
2
2
3
3

Pos.	Artikelbeschreibung	Description of item	Artikel Nr./Item No.
1	Y-Stück, D 12 mm	Y-piece, D 12 mm	0540091
2	Schelle 12/22	Clamp 12/22	011807
3	Schlauch, Gummi, BPDM	Hose, rubber, BPDM	02907351

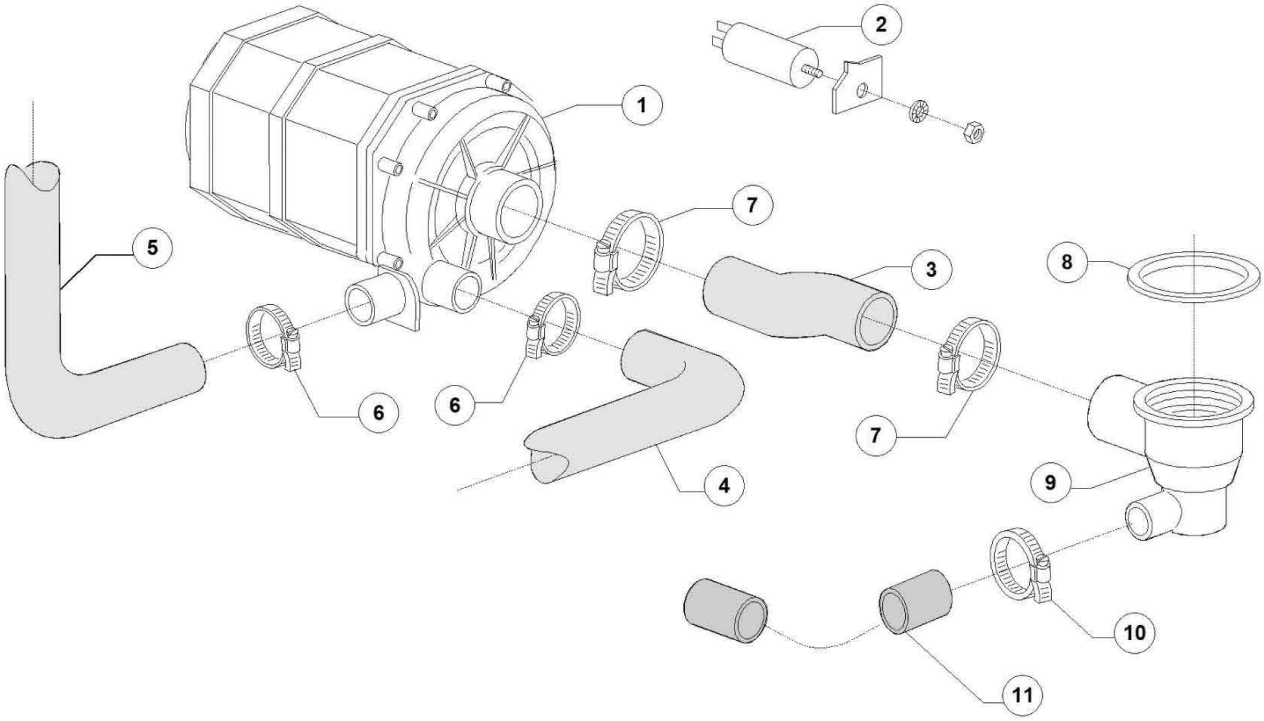
1
2
3
4
5
6
6
7
7
8
9
10
11

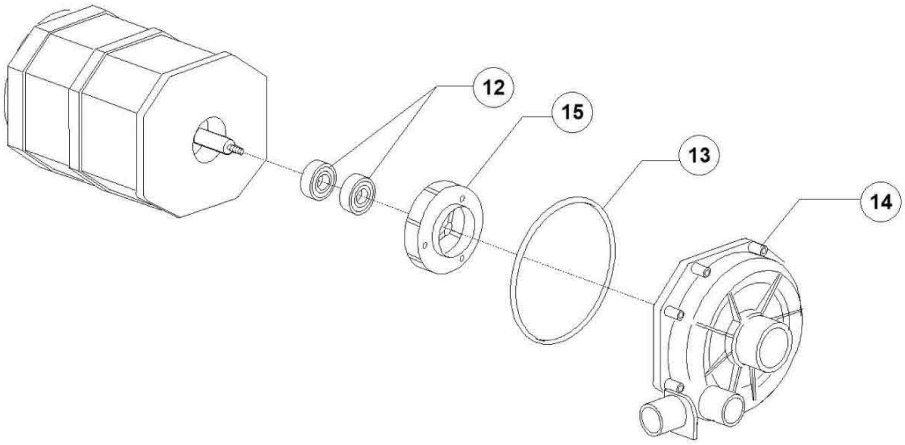
12
15
13
14

Pos.	Artikelbeschreibung	Description of item	Artikel Nr./Item No.
1	Pumpe 230V, 50Hz	Pump 230V, 50Hz	E0150914
2	Kondensator 12,5 uF	Condenser 12,5 uF	015081
3	Saugschlauch	Suction hose	025032/A
4	Ablaufrohr unten	Drain pipe bottom	0561017
5	Ablaufrohr oben	Drain pipe top	0561016
6	Schelle 25/40	Clamp 25/40	011806
7	Schelle 50/70	Clamp 50/70	011824
8	O-Ring 95 x 75 x 3 mm	O-ring 95 x 75 x 3 mm	080208
9	Abfallschacht links	Refuse chute left	0500605
10	Schelle 25/40	Clamp 25/40	011806
11	Ansaugschlauch D 28 mm	Suction hose D 28 mm	0180440
12	GLEITRICHDICHTUNG	ROTATING SEAL	015080
13	Dichtung z. Pumpengehäuse	Gasket f. pump housing	07130
14	Gehäuse f. Pumpe	Housing f. pump	016182
15	Laufrad f. Pumpe	Pump rotor	015079F

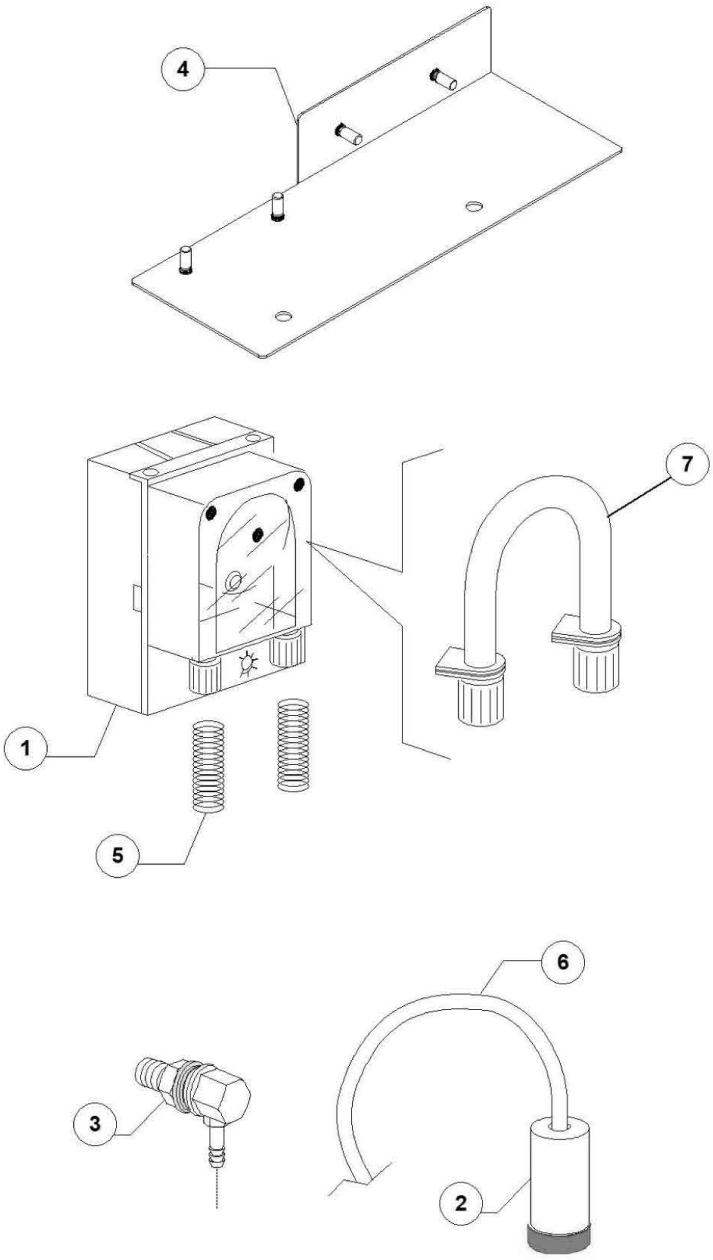
4
7
1
5
6
3
2

Pos.	Artikelbeschreibung	Description of item	Artikel Nr./Item No.
1	Spülmitteldosierpumpe NBR 3, SEKO	Detergent dosing pump NBR 3, SEKO	0015985
2	Filter	Filter	048039
3	Einspritzdüse, Edelstahl	Injection nozzle, stainless steel	015123
4	Halterung	SUPPORT	E0530012
5	Druckfeder	Pressure spring	E010763
6	Schlauch, PVC	Hose, PVC	E014503
7	Schlauch, Reinigerdosierung GERMAC	Hose, detergent dispenser GERMAC	015108E
7	Schlauch	Hose	E015185
7	Schlauch	Hose	E015297
7	Schlauch	Hose	E015297T
7	Schlauch	Hose	E015985A

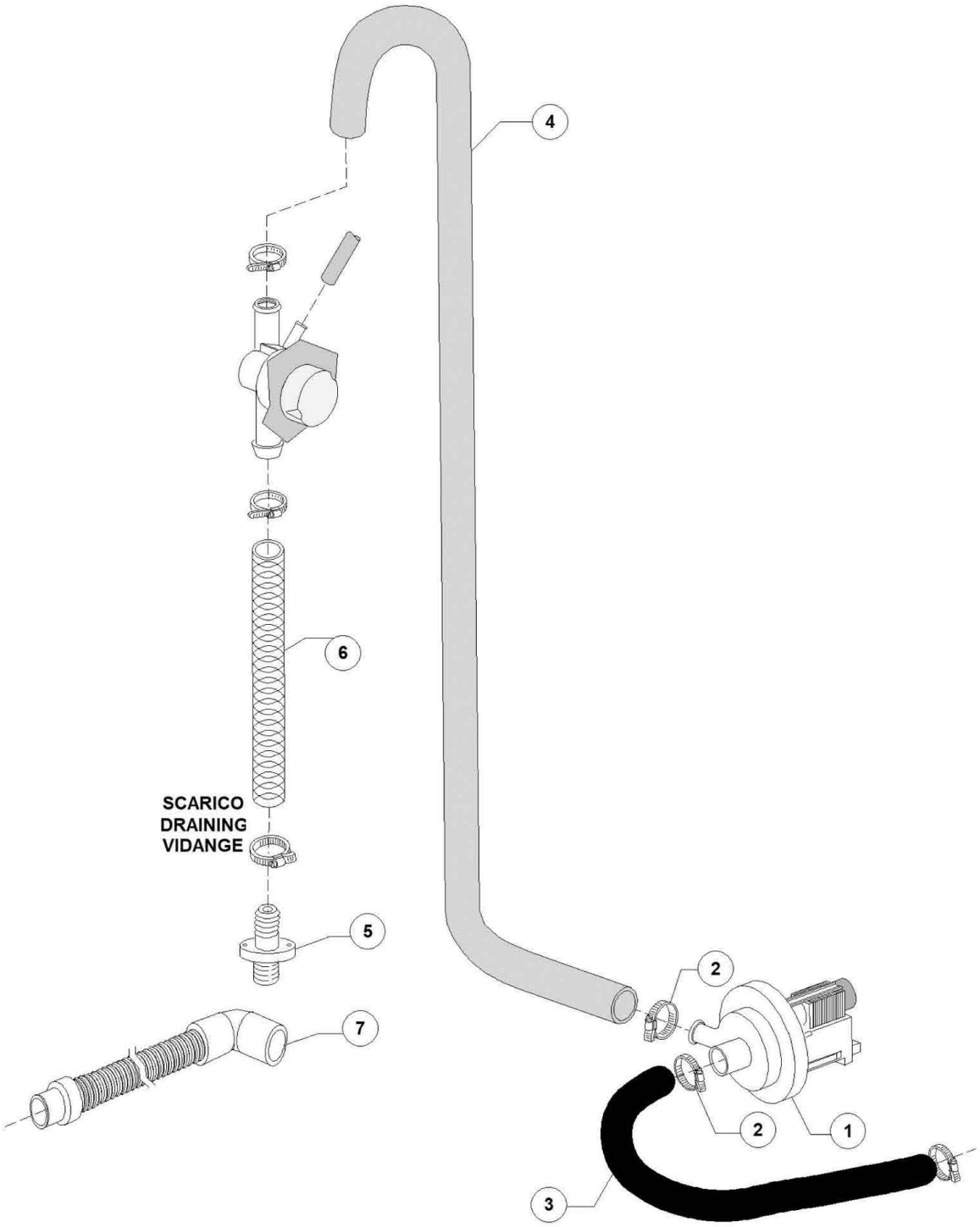

Bartscher	Spülmaschine Deltamat TF7501ecoLPR Artikel-Nr.: 110666	Explosionszeichnung Datum 12.03.2021	Seite28/35

Pos.	Artikelbeschreibung	Description of item	Artikel Nr./Item No.
1	Laugenpumpe 220/240 V, 50 Hz	Drain pump 220/240 V, 50 Hz	015101
2	Schelle 25/40	Clamp 25/40	011806
3	Ansaugschlauch D 28 mm	Suction hose D 28 mm	0180440
4	Zulaufschlauch EPDM	Drain pipe EPDM	0540206
5	Auslaufrohr	Discharge pipe	0540207
6	Ablaufschlauch D 26 x 3 mm	Drain pipe D 26 x 3 mm	014510
7	Ablaufschlauch m. Anschlussbogen	Drain pipe with sewer	025031

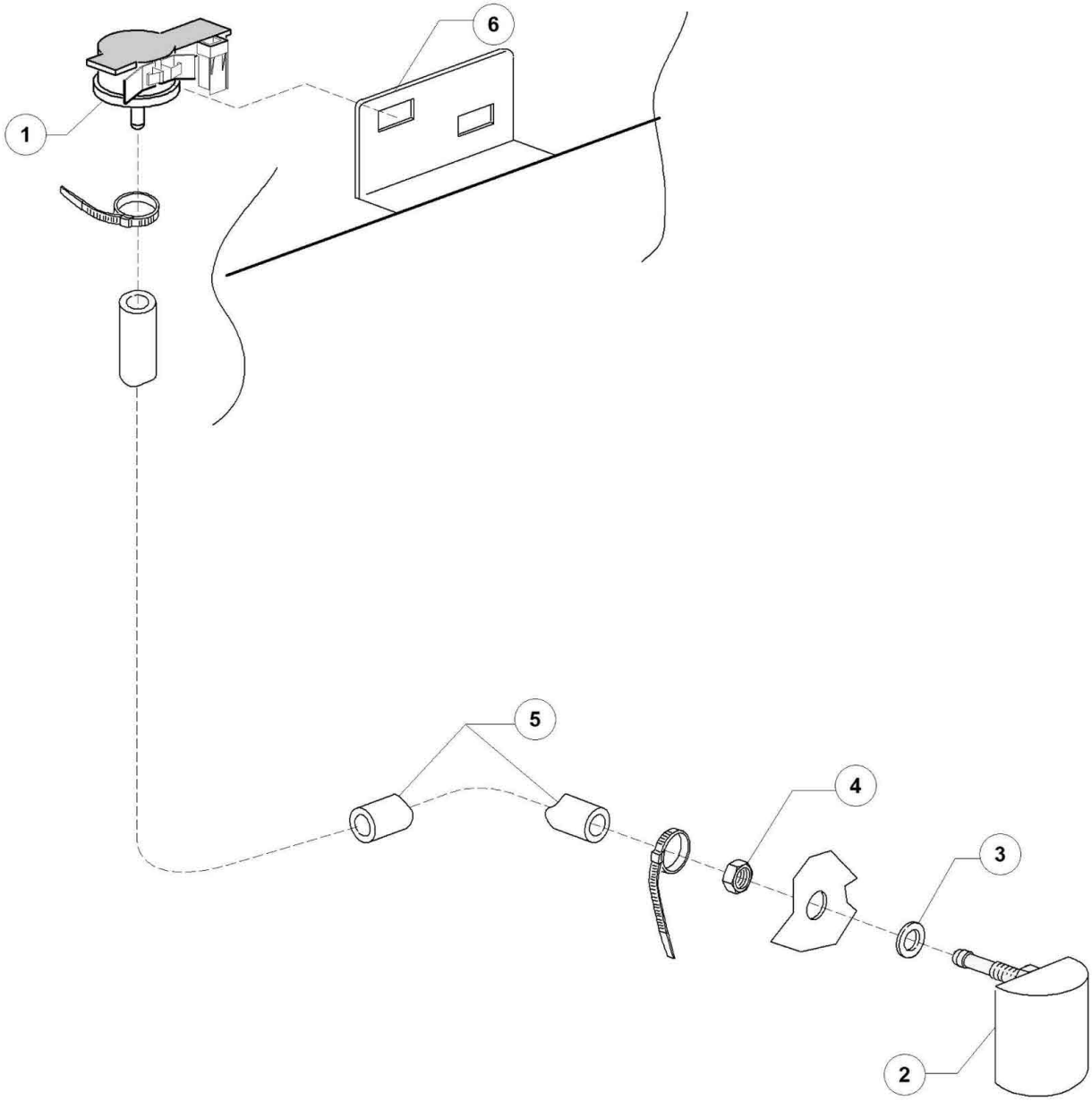
6
1
5
4
3
2

Pos.	Artikelbeschreibung	Description of item	Artikel Nr./Item No.
1	Druckwächter 0 - 30 mbar	Pressure controller 0 - 30 mbar	0540205
2	Luftfalle	Air trap assembly	0561053
3	O-Ring, D 14 x 8 x 1,5 mm	O-ring, D 14 x 8 x 1,5 mm	013301
4	Mutter M8, Edelstahl	Nut M8, stainless steel	044142
5	Schlauch, Gummi, EPDM, lfm	Hose, rubber, EPDM, per metre	014509
6	Halter	PRESSURE-SWITCH SUPPORT	E0540210

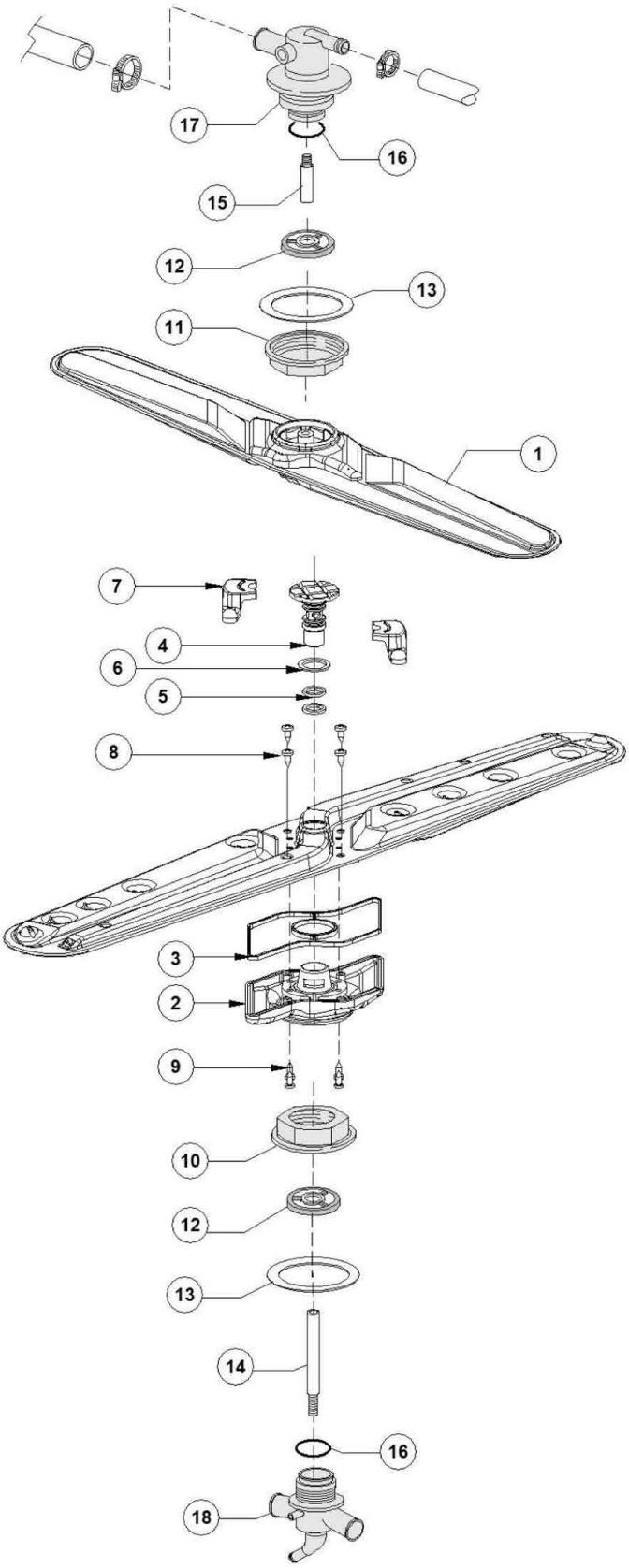
17
16
15
12
13
11
1
7
4
6
5
8
3
2
9
10
12
13
14
16
18

Pos.	Artikelbeschreibung	Description of item	Artikel Nr./Item No.
1	Rotor	S/S WASH ROTOR	E0530415
2	Verteiler	WASH/RINSE DISTRIBUTOR	E0530416
3	Türdichtung	DOOR GASKET	E0530426
4	Drehachse	ROTATING AXLE	E0530420
5	Dichtring	Sealing ring	075920B
6	Unterlegscheibe 19x12x1 PTFE	WASHER 19X12X1 PTFE	E0530431
7	Stecker	WASH ARM PLUG	E0530417
8	Schraube	SCREW	E0530428
9	Schraube	SCREW	E0530427
10	Mutter	Nut	0540069
11	Mutter oben	Top nut	0540093
12	Drosselscheibe	Throttle disc	0540076
13	O-Ring, Dichtring	O-ring, sealing ring	0540032
14	Waschachse	WASH AXLE	E0530418
15	Waschachse	WASH AXLE	E0530419
16	O-Ring z. Halterung	O-ring f. bracket	0540079
17	Halterung oben	Upper holder	0561033
18	Drehkreuz, unten	Turret, bottom	0561031