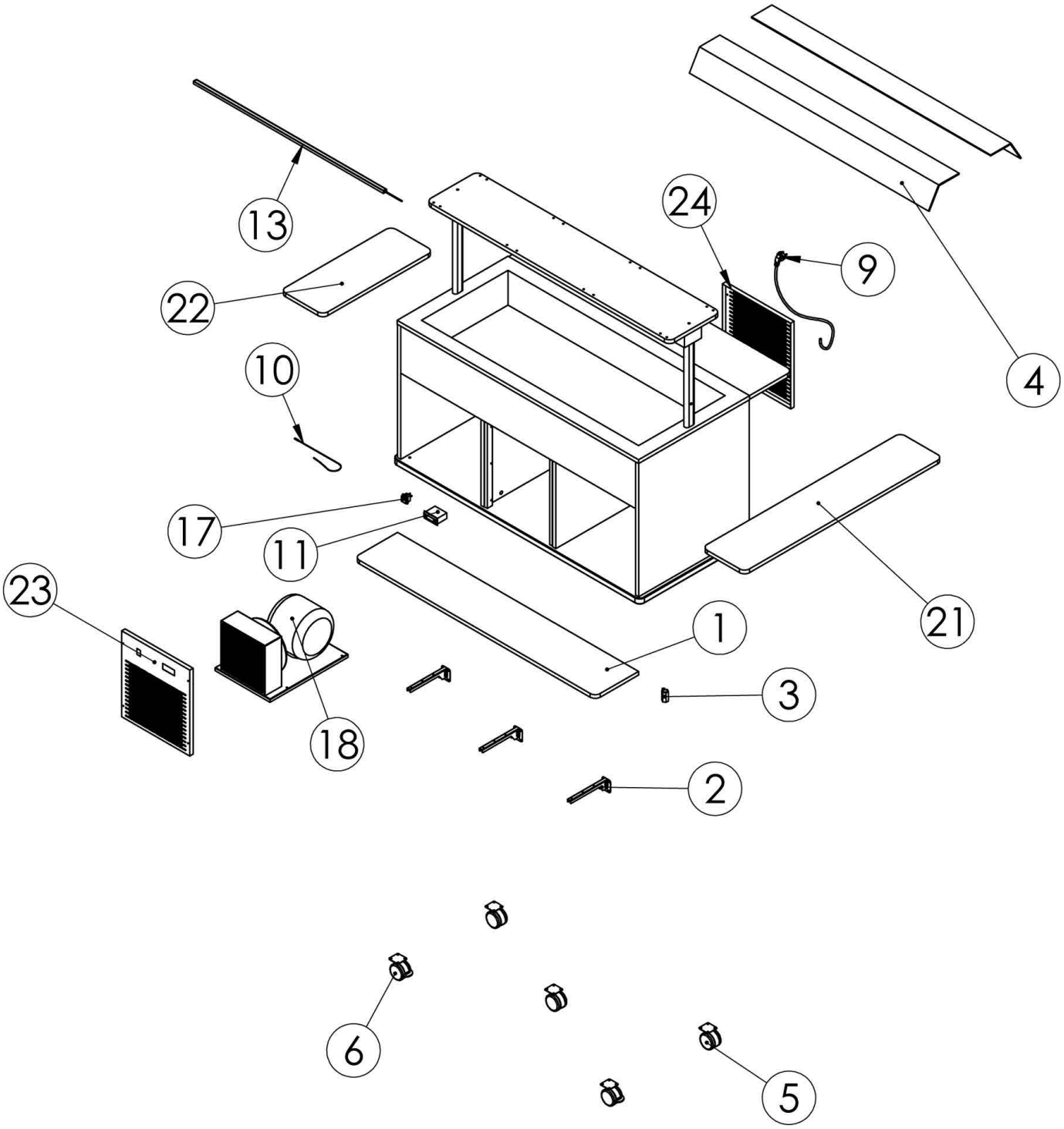

Bartscher	Buffetwagen Kids K4110-150U/W/A Artikel-Nr.: 125540/..V1/..V2	Explosionszeichnung Datum 13.12.2021	Seite 1/2

Pos.	Artikelbeschreibung	Description of item	Artikel Nr./Item No.
1	Geschirrablage klappbar	Dish rack foldable, long side	E0SF2LEATH3LNO
2	Halterung Edelstahl klappbar	stainless steel rack	E0RL1INRIB250CATH
3	Ablasshahn	Tap 1/2	E0D0100RUB12
4	Hustenschutz Happy 4	Sneeze guard Happy 4	E0C02PLEROS4F
5	Rad o. Bremse	Wheel without brake	E0C02PI75
6	Rad m. Bremse	Wheel with brake	E0C02PI75FR
9	Spiralkabel 3x1,5 + Stecker Schuko	Spiral cable 3x1,5 + plug Schuko	E0D0500CAVO
10	Themperaturfühler	Probe 1,5 Mtr.	E0D0300SONDA1
11	Digitalthermostat	Static electronic thermostat	E0D0300TERMEL
13	Lichtleiste LED Happy 4	LED Leister	E0D0200LAMPG
18	Kompressorgruppe	Compressor group	E0C0500GFRIGO
17	Hauptschalter	Green light switch	016210836