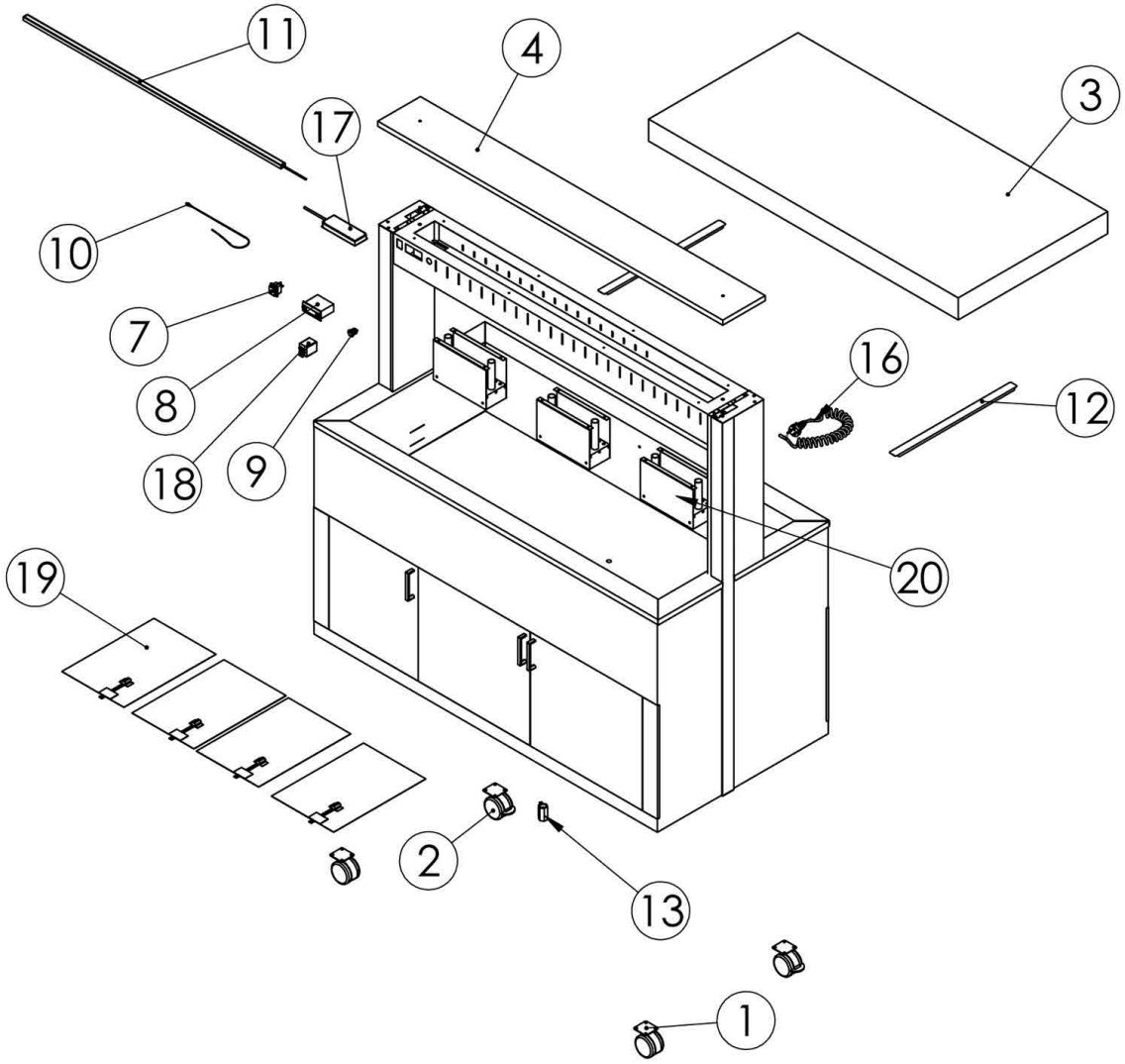

Bartscher	Buffetwagen W4110-200U/W/A Artikel-Nr.: 125634/..V1/..V2	Explosionszeichnung Datum 13.12.2021	Seite 1/2

Pos.	Artikelbeschreibung	Description of item	Artikel Nr./Item No.
1	Rad ohne Bremse	Wheel without brake	E0C02PI75
2	Rad mit Bremse	Wheel with brake	E0C02PI75/FR
3	Hustenschutz Athena 3	Sneeze guard Athena 3	E0C02PLATH3
7	Hauptschalter	Main switch	E0D0500INTLUMV
8	Digitalthermostat	Digital thermostat	E0D0300TERMEL
9	Lichtschalter	Light switch	E0D0500INTLED
10	Themperaturfühler	Temperature sensor	E0D0300SONDA1
11	LED Beleuchtung Athena 3	Athena 3 LED lighting	E0D0200LED3
12	Halterung	Bracket	E0SL3INDISTAT
13	Ablasshahn	Drain cock	E0D0100RUB12
16	Spiralkabel 3x1,5 + Stecker Schuko	spiral cable 3x1,5 + plug Schuko	E0D0500CAVO
17	Trafo	transformer	E0D0200LEDAL
18	Schütz	Contactor	E0R0300RELE
19	Heizwiderstand	Heating resistor	E0D04INRSIL750