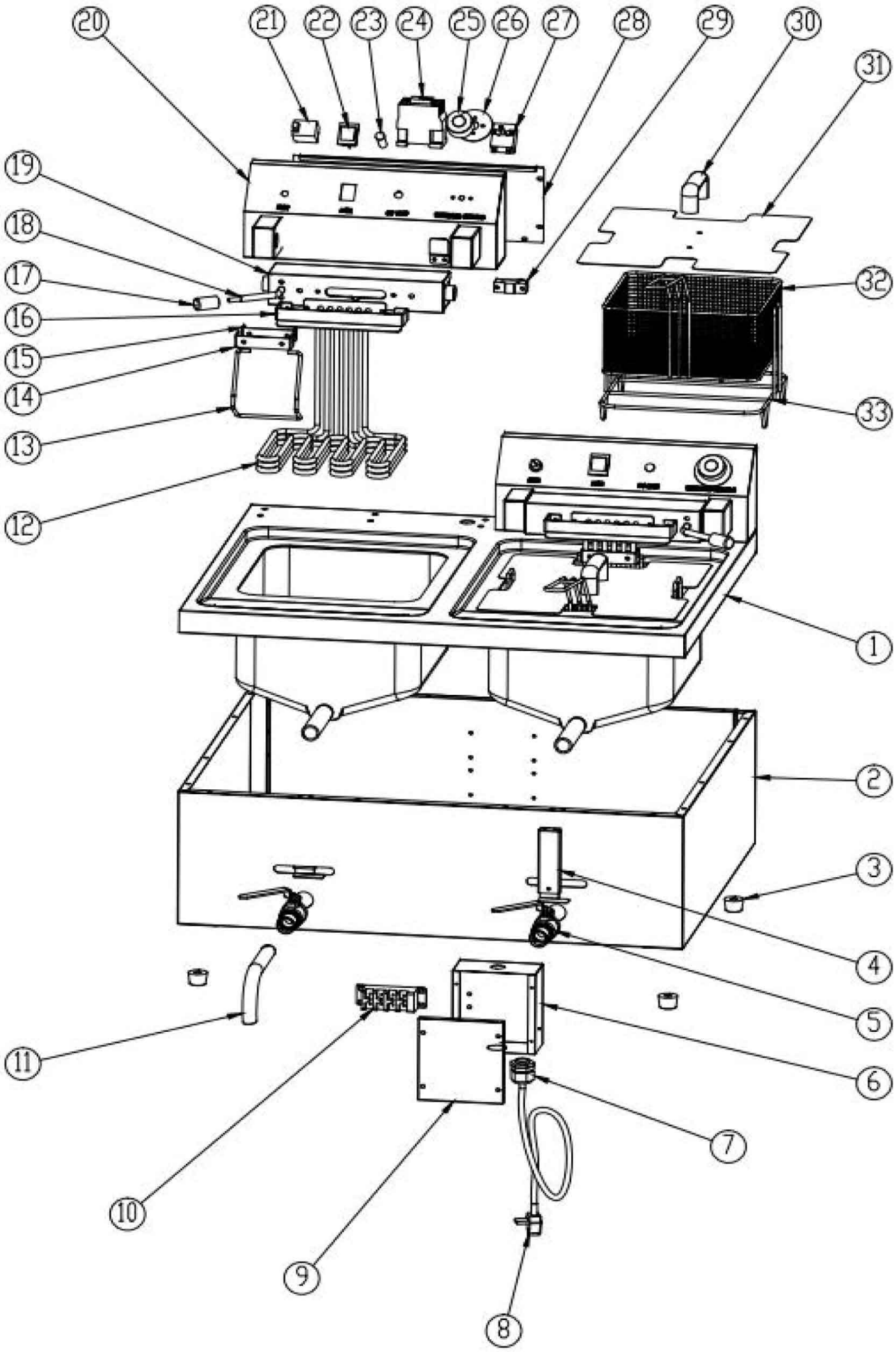

Bartscher	Fritteuse 12L-20 Artikel-Nr.: 162651	Explosionszeichnung Datum 04.10.2022	Seite 1/2

Pos.	Artikelbeschreibung	Description of item	Artikel Nr./Item No.
3	Fuß, Gummi	Base, rubber	E016265003
5	Fettablassrohrstutzen	Tap	E016265004
7	Kabelmantel	Cable sheat	E016265017
10	Kabelklemme	Terminal	E016265110
11	Fettablassrohr	Oil pipe	E016265005
12	Heizelement	Heating element	E016265009
17	Griff	Handle	E016265014
21	Sicherheitsthermostat	Safty thermostat	E016265019
22	Schalter Ein/Aus	Switch on/off	E0A162820E13
23	Kontrolllampe, Heizung	Control light, heating	E0A162820E17
24	Schütz	Contactor	E016265022
25	Knebel	Knob	E0A162820E14
26	Skalenring	Scale ring	E0A162820E15
27	Thermostat (EGO)	Thermostat (EGO)	E0A16282855
29	Mikroschalter	Microswitch	E0A162820E19
30	Griff	Lid handle	E016265028
31	Deckel	Lid	E016265029
32	Korb	Basket	162653
33	Korbauflage	Basket Support	E016265031