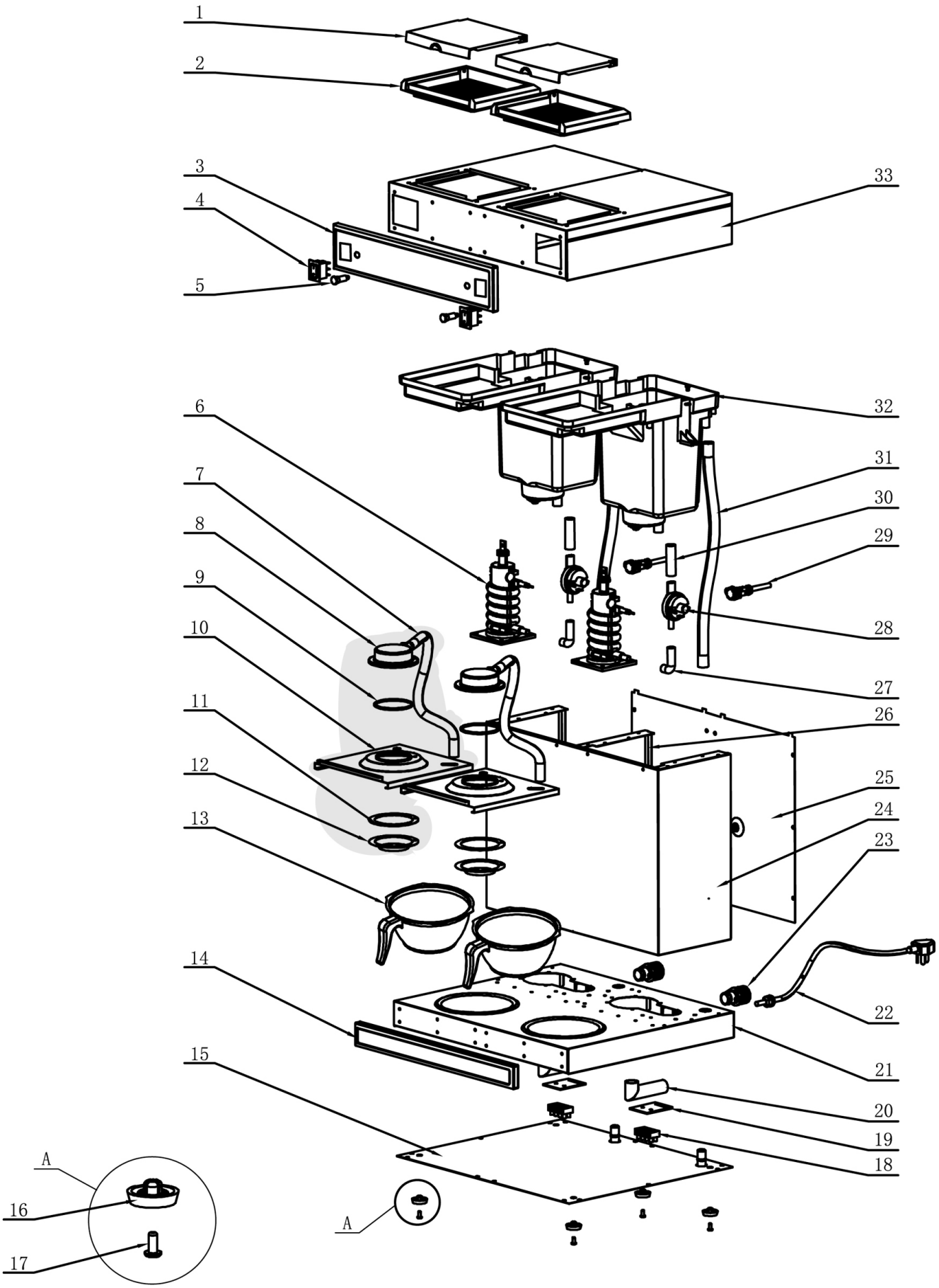


| | | | |
|---|---|---|---|
| Bartscher | Kaffeemaschine Contessa Duo<br>Artikel-Nr.: 190184 | Explosionszeichnung<br>18.12.2019 | Seite 1/2 |

| Pos. | Artikelbeschreibung | Description of item | Artikel Nr./Item No. |
|---|---|---|---|
| 1 | Deckel z. Wassertank | Lid f. water tank | A019004111 |
| 2 | Sieb | Sieve | A019004112 |
| 3 | Bedienblende | Panel cover | A01900495 |
| 4 | Schalter | Switch | E051091 |
| 5 | Kontrolllampe rot | Red indicator light | A019004110 |
| 6 | Boiler m. Heizkörper | Boiler w. heating element | E051092 |
| 7 - 12 | Halterung m. Brühauslass | Holder of filter | E019004612 |
| 13 | Filter m. Einsatz | Filter w. insert | A01900419 |
| | Filtereinsatz | Filter insert | A01900417 |
| 14 | Blende, unten | Lower blind | 019004913 |
| 15 | Bodenplatte | Bottom plate | 019004917 |
| 16 + 17 | Fuß | Base | A01900411 |
| 18 | Anschlussklemme | Terminal clamp | E019015524 |
| 20 | Verschlusskappe | Screw cap | E01900415 |
| | Ablaufverschraubung | Outlet water support | E019004923 |
| 21 | Gehäuse unten | Bottom housing | 019004926 |
| 22 | Anschlusskabel | Power cord | E019004918 |
| 23 | Zugentlastung | Strain relief | 01143605 |
| 24 | Gehäuse | Housing | Auf Anfrage/on request |
| 25 | Rückwand | Back panel | E051096 |
| 28 | Druckwächter | Pressure controller | A019004113 |
| 29 | Resetstift | Reset pin | A019004934 |
| | Halterung z. Resetschalter | Holder f. reset switch | E019015534 |
| 31 | Überlaufrohr | Overflow pipe | E019015538 |
| 32 | Wassertank | Water tank | A019004114 |
| | Abdeckung z. Wassertank | Cover f. water tank | 019004814 |
| 33 | Gehäuse, oben | Top housing | E019015640 |
| o.Abb/n.pic | Schlauch | Hose | 01900486 |
| o.Abb/n.pic | Befestigungsplatte | Mounting plate | A019004914 |
| o.Abb/n.pic | Schlauch - Satz, komplett | Hose - set, complete | A01900433 |
| o.Abb/n.pic | Sicherheitsthermostat 160°C | Safety thermostat 160 °C | E051117 |
| o.Abb/n.pic | Isolierkanne 2L-ST | Thermo jug 2L-ST | 190116 |