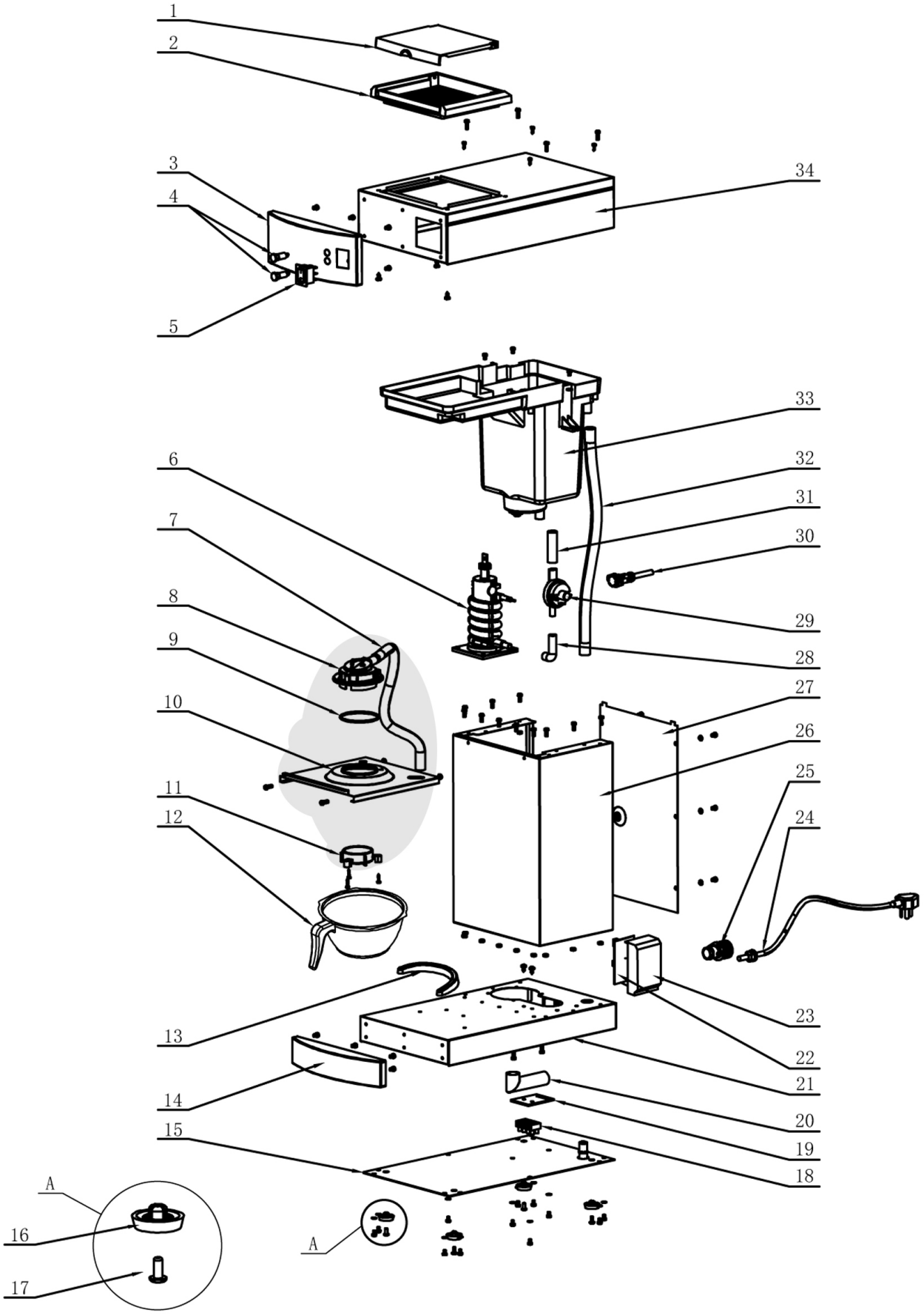

Bartscher	Kaffeemaschine Aurora 22 Artikel-Nr.: 190187	Explosionszeichnung 19.12.2019	Seite 1/2

Pos.	Artikelbeschreibung	Description of item	Artikel Nr./Item No.
1	Deckel z. Wassertank	Lid f. water tank	A019004111
2	Sieb	Sieve	A019004112
3	Blende, vorne	Blind front side	01900487
4	Kontrolllampe rot	Red indicator light	A019004110
	Kontrolllampe, grün	Green indicator light	E019015704
5	Schalter, Ein/Aus	Switch, on/off	E051091
6	Boiler m. Heizkörper	Boiler w. heating element	E051092
7 - 11	Halterung m. Brühauslass	Holder f. pulp outlet	01900483
12	Filtereinsatz	Filter insert	A01900417
	Filter m. Einsatz	Filter w. insert	A01900419
13	Haltebügel	Holding bracket	019004811
14	Blende, unten	Lower blind	01900488
15	Bodenplatte	Bottom plate	01900489
16 + 17	Fuß	Base	A01900411
20	Verschlusskappe	Screw cap	E01900415
	Ablaufverschraubung	Outlet water support	E019004923
21	Gehäuse unten	Bottom housing	019004810
22 + 23	Elektronik	Electronics	019004824
24	Anschlusskabel	Power cord	A0ND023
25	Zugentlastung	Strain relief	01143605
26	Gehäuse mittig	Middle housing	019004812
27	Rückwand	Back panel	E051095
29	Druckwächter	Pressure controller	A019004113
30	Resetschalter	Reset switch	E019015533
	Halterung z. Resetschalter	Holder f. reset switch	E019015534
33	Wassertank	Water tank	A019004114
	Abdeckung z. Wassertank	Cover f. water tank	019004814
34	Gehäuse, oben	Top housing	Auf Anfrage/on request
o.Abb/n.pic	Schlauch (einzeln)	Hose (separate)	01900486
o.Abb/n.pic	Schlauchsatz komplett	Complete hose set	E019018735
o.Abb/n.pic	Sicherheitsthermostat 160°C	Safety thermostat 160°C	E051117
o.Abb/n.pic	Sicherheitsthermostat 220°C	Safety thermostat 220°C	E051118
o.Abb/n.pic	Isolierpumpkanne 1,9L-ST	Thermo pump jug 1,9L-ST	190117