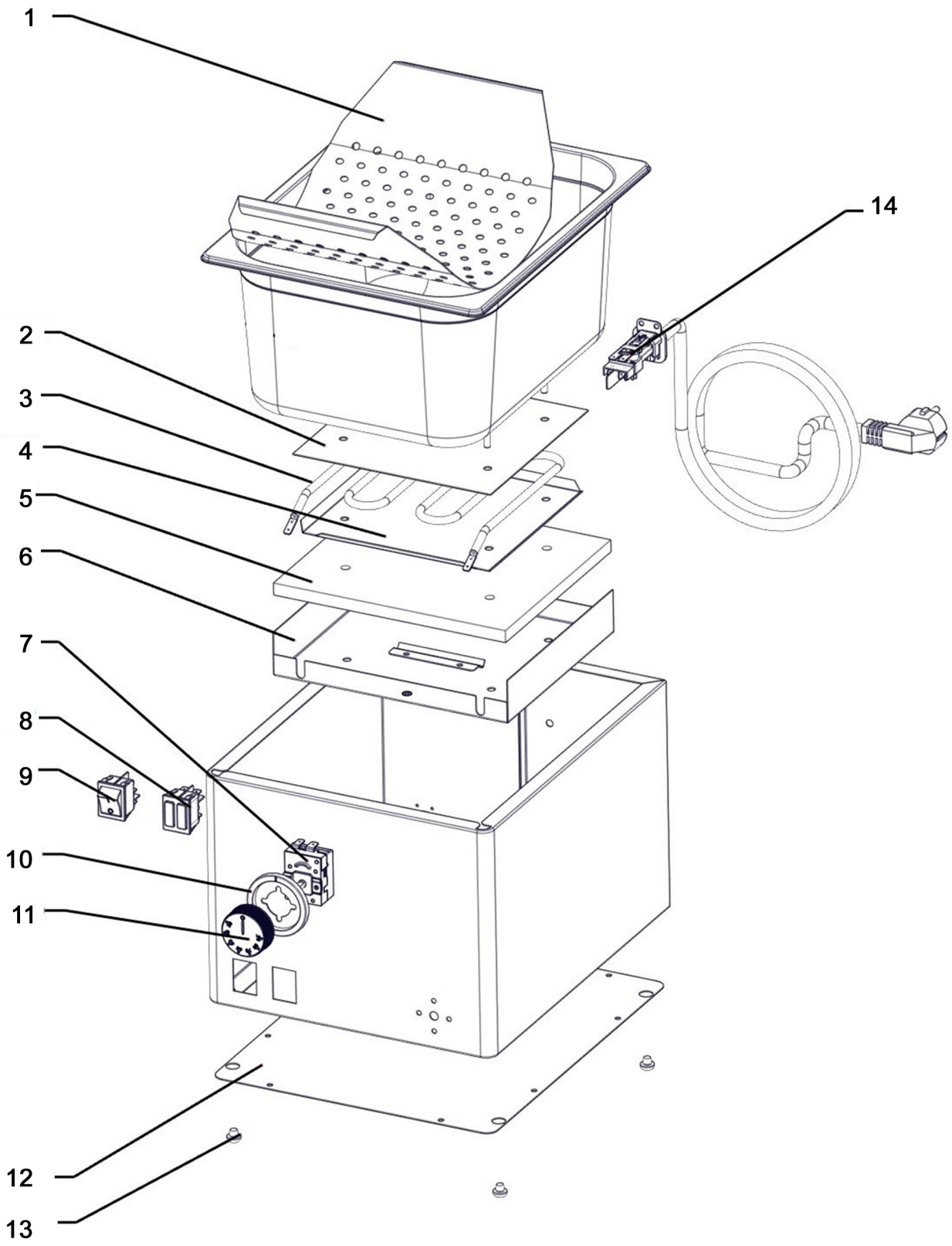

Bartscher	Pommeswärmer 12-150 Artikel-Nr.: A114002	Explosionszeichnung Datum 13.09.2024	Seite 1 / 2

Pos.	Artikelbeschreibung	Description of item	Artikel Nr./Item No.
1	Abtropfblech	Drip tray	E0452500950
2	Abdeckung, oben	Top cover	A0452500500
3	Heizelement	Heating element	E0401021000
4	Abdeckung z. Heizkörper	Cover f. heating element	A0452500800
5	Isolierung	Insulation	E0407502110
6	Abdeckung z. Isolierung	Insulation cover	A0452500400
7	Thermostat 30 - 90°C	Thermostat 30 - 90°C	E0402501400
8	Kontrolllampe	Indicator light	E0401500511
9	Hauptschalter	Main switch	E0401500510
10	Blendring, Kunststoff	Blind ring, plastic	A0402595000
11	Knebel	Knob	0402591000
12	Abdeckung z. Boden	Cover f. base	A0452500200
13	Fuß 12 x 4,5	Base 12 x 4,5	0407810100
14	Anschlusskabel	Power cord	E0500112500