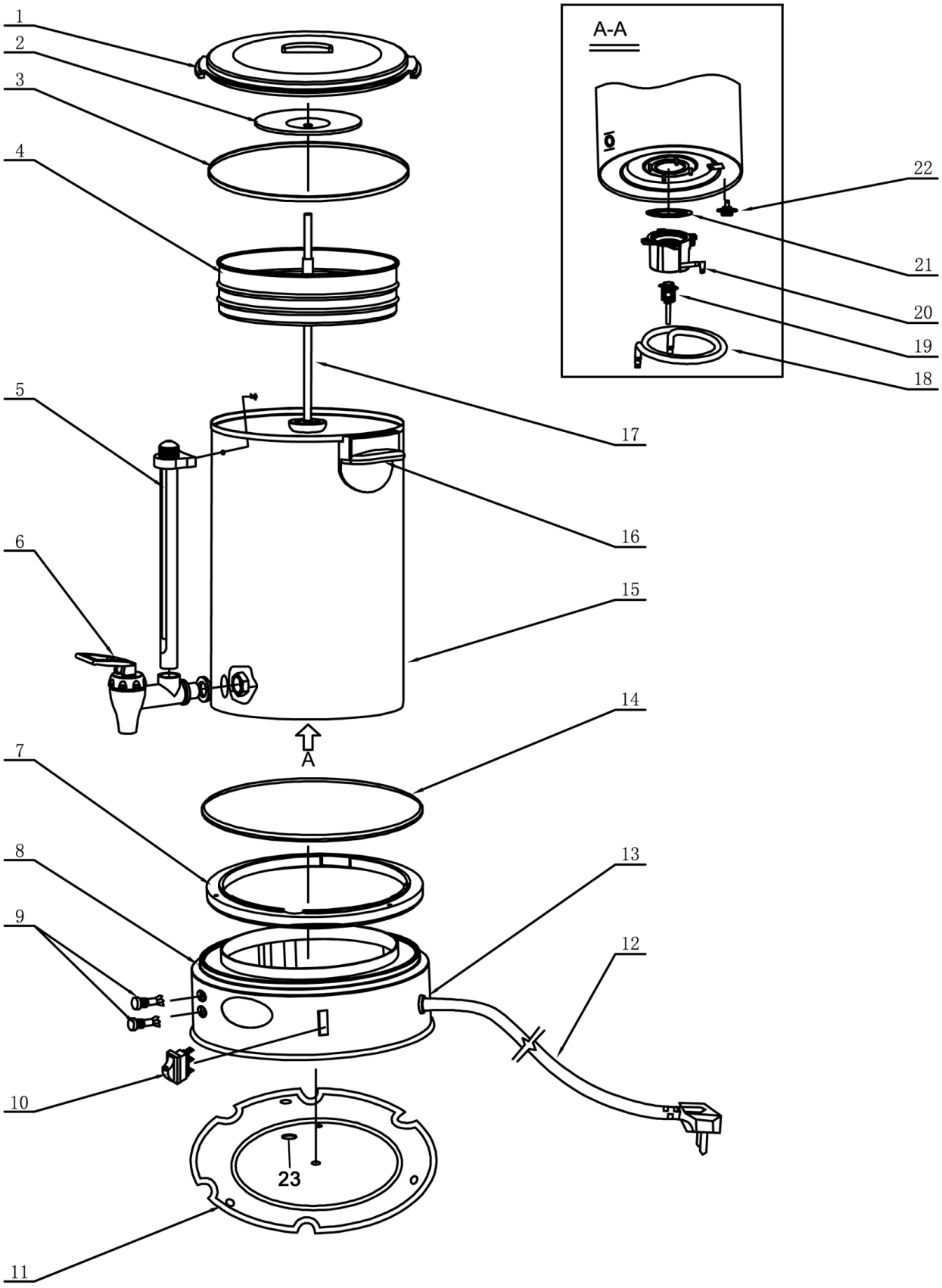

Bartscher	Kaffeemaschine Regina 90T Artikel-Nr.: A190199	Explosionszeichnung 19.12.2019	Seite 1/2

Pos.	Artikelbeschreibung	Description of item	Artikel Nr./Item No.
1 - 3	Deckel m. Silikondichtung	Lid w. silicone seal	E0A190632
3	Dichtung z. Deckel	Seal f. lid	A040636
4	Filter	Filter	A0ND007
5	Dichtungs-Satz, 2 Stück	Sealing set, 2 pieces	A040629
	Füllstandanzeige, lang 255 mm	Fill level indicator, long 255 mm	A040587
	Halterung z. Füllstandanzeige	Holder f. fill level indicator	019019227
	Kappe z. Füllstandanzeige	Cap f. fill level indicator	019019228
	Gehäuse z. Füllstandanzeige	Housing f. fill level indicator	E019019229
6	Ablasshahn m. Dichtung u. Mutter	Drain cock w. gasket a. nut	A040580
7	Haltering	Holding ring	A0ND054
8	Gehäuse, unten	Bottom housing	A0ND055
9	Kontrollampe, rot	Red indicator light	E019004110
	Kontrollampe, grün	Green indicator light	A0ND022
10	Schalter, Ein - Aus, schwarz	Switch, on - off, black	A040588
	Schalter, Ein - Aus, rot	Switch, on - off, red	A0ND021
11	Bodenplatte	Bottom plate	E051100
12	Anschlusskabel	Power cord	A0ND052
13	Zugentlastung	Strain relief	01143605
14	Dichtungsring	Sealing ring	A0ND059
15	Behälter	Container	A0ND057
16	Handgriff - Set, 2 Stück	Handle - set, 2 pieces	A040590
17	Percolatorrohr m. Dichtung	Coffee tube with sealing	A036874
	Dichtung, Silikon D29	Sealing, silicone D29	A040382
18	Heizkörper z. Warmhalten	Heating element f. keeping warm	E051098
	Klammern z. Heizkörper	Clamps f. heating element	E051099
19	Sicherheitsthermostat	Safety thermostat	A040625
	Stift z. Sicherheitsthermostat	Nipple f. safety thermostat	A040628
20	Brühheizkörper	Heating element	E051097
21	Dichtungsring Ø 70	Sealing ring Ø 70	A0ND011
22	Thermostat	Thermostat	A037165
23	Fuß	Base	A040649
o.Abb/n.pic	Schaber, Metall	Scraper, metal	E0A19014858