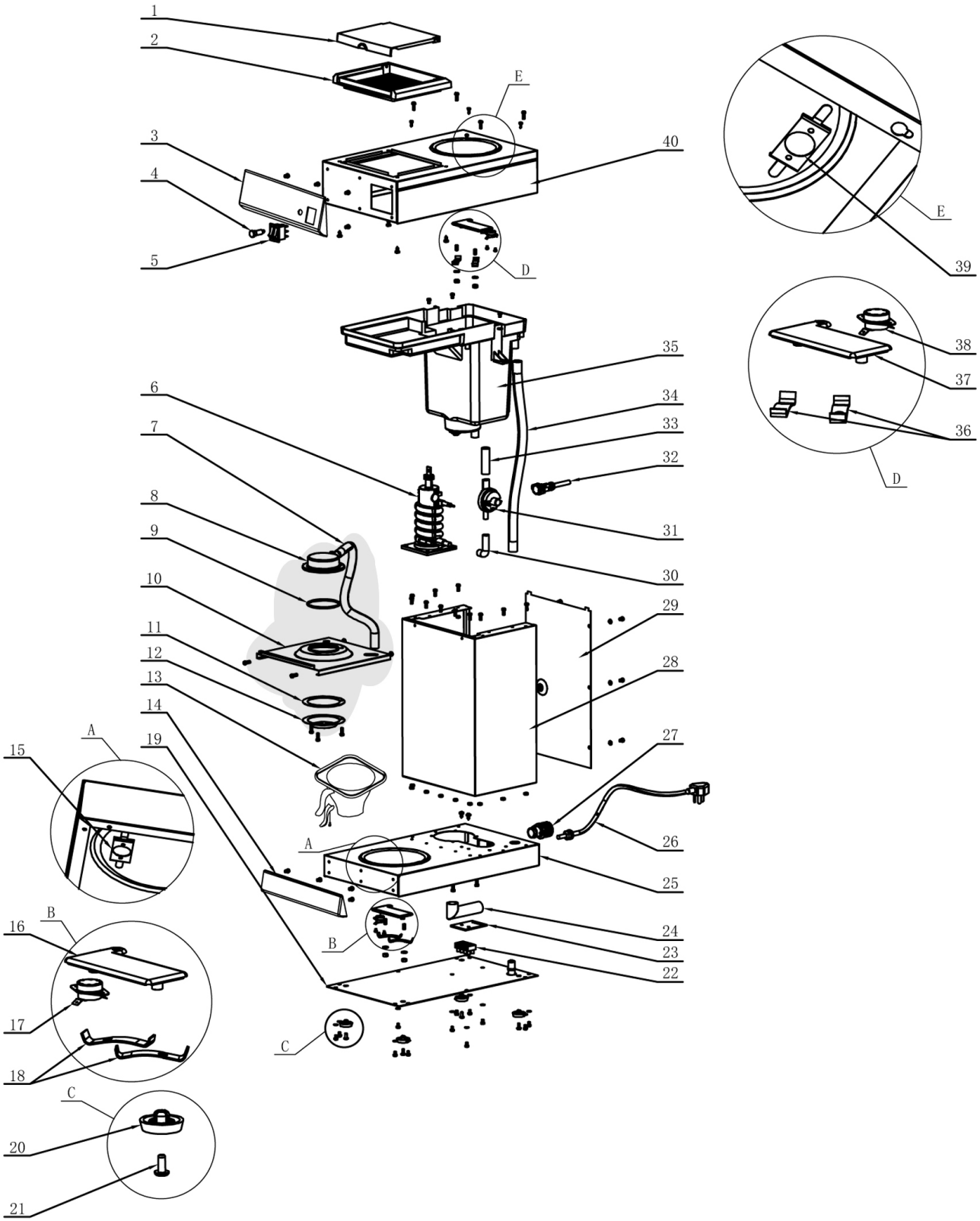

Bartscher	Kaffeemaschine Contessa 1000 Artikel-Nr.: A190056	Explosionszeichnung 18.12.2019	Seite 1/2

Pos.	Artikelbeschreibung	Description of item	Artikel Nr./Item No.
1	Deckel z. Wassertank	Lid f. water tank	A019004111
2	Sieb	Sieve	A019004112
3	Bedienblende	Panel cover	A019004116
4	Kontrolllampe rot	Red indicator light	A019004110
5	Schalter	Switch	A037146
6	Boiler m. Heizkörper	Boiler w. heating element	E051092
9	Halterung m. Brühauslass	Holder of filter	A01900418
13	Filterkorb	Filter basket	A01900413
14	Blende, unten	Lower blind	A019004117
16	Heizkörper unten	Lower heating element	A019004118
17	Thermostat 110°C	Thermostat 110°C	=> Pos. 38
19	Bodenplatte	Bottom plate	A019004120
20	Fuß	Base	A01900411
24	Verschlusskappe	Screw cap	E01900415
	Ablaufverschraubung	Outlet water support	E019004923
26	Anschlusskabel	Power cord	E0A19005322
29	Rückwand	Back panel	E051093
31	Druckwächter	Pressure controller	A019004113
35	Abdeckung z. Wassertank	Cover f. water tank	019004814
	Wassertank	Water tank	A019004114
37	Heizkörper, oben	Upper heating element	A01900412
38	Thermostat 110°C	Thermostat 110°C	A041306
o.Abb/n.pic	Sicherheitsthermostat 160°C	Safety thermostat 160°C	E051117
o.Abb/n.pic	Schlauchsatz komplett	Complete hose set	A019004115
o.Abb/n.pic	Klemmen z. Schlauch - Satz	Clamps f. hose - set	E0A01900434
o.Abb/n.pic	Glaskanne	Glass jug	190133