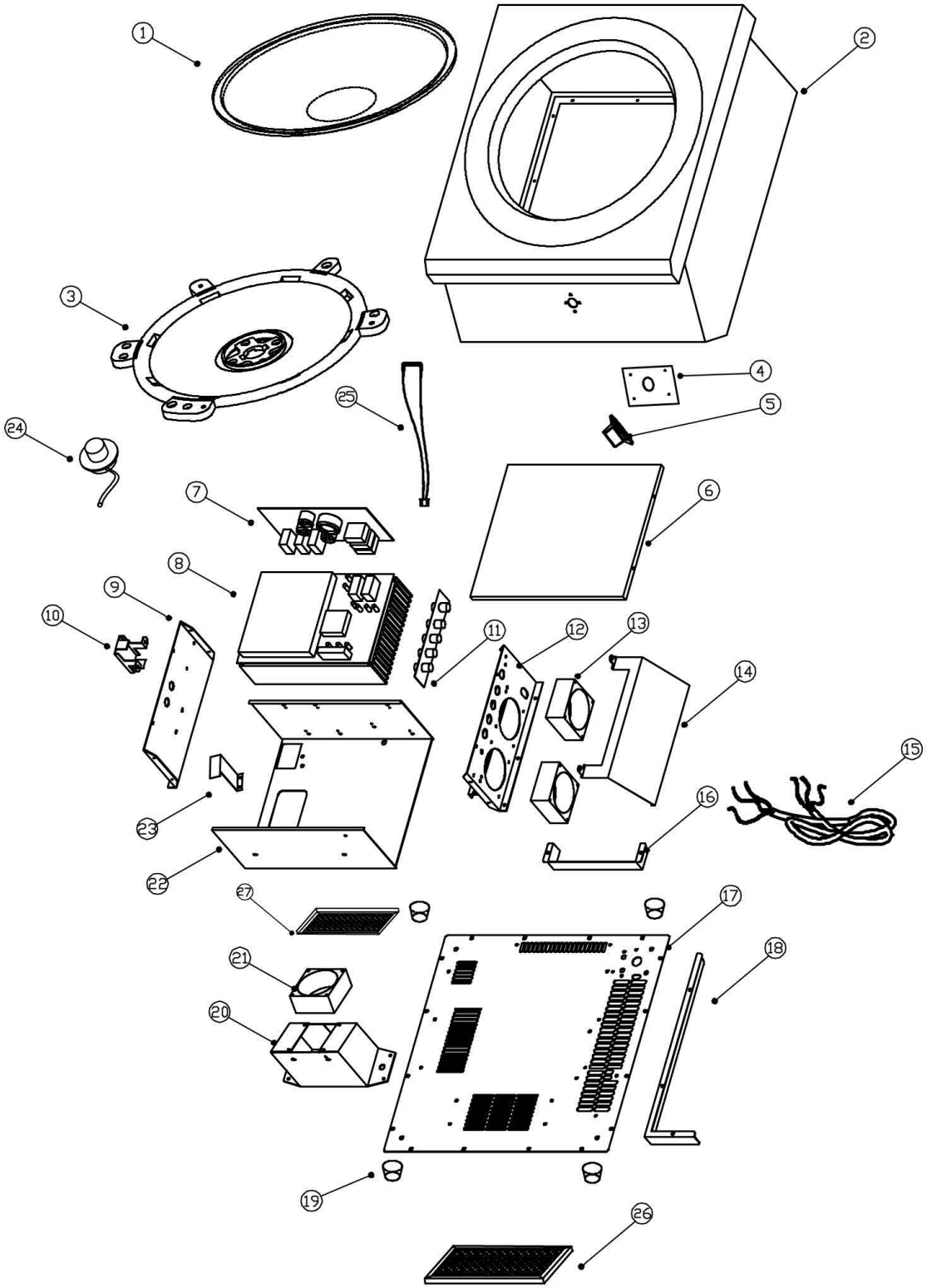

Bartscher	Induktionswok IW 80 Artikel-Nr.: 105890	Explosionszeichnung 10.05.2021	Seite 1/2

Pos.	Artikelbeschreibung	Description of item	Artikel Nr./Item No.
1	Glas	Glass	E010589001
2	Gehäuse	Housing	E010589002
3	Heizspule	Heating coil	E010589003
4	Bedienfeld	Control panel	E010597804
5	Knebel	Knob	E010597805
6	Abdeckung	Cover	E010597806
7	Platine		auf E010597808
8	Hauptplatine	Main board	E010597808
9	Abdeckung	Cover	E010597809
10	Halterung	Holder	E010597810
11	Anschlussklemme	Terminal clamp	E010597811
12	Abdeckung	Cover	E010597812
13	Lüfter		auf E010597808
14	Luftleitblech	Air baffle	E010597814
15	Anschlusskabel	Power cord	E010597815
16	Luftleitblech, kurz	Short air baffle	E010589016
17	Boden	Bottom	E010589017
18	Abdeckung	Cover	E010589018
19	Fuß	Base	010583821
20	Halterung	Holder	E010597820
21	Lüfter	Fan	E010597821
22	Gehäuse	Housing	E010597822
23	Blech	Plate	E010597823
24	Fühler	Sensor	E010597824
25	Fühler	Sensor	E010597825
26	Filter, groß	Big filter	E010597826
27	Filter, klein	Small filter	E010597827