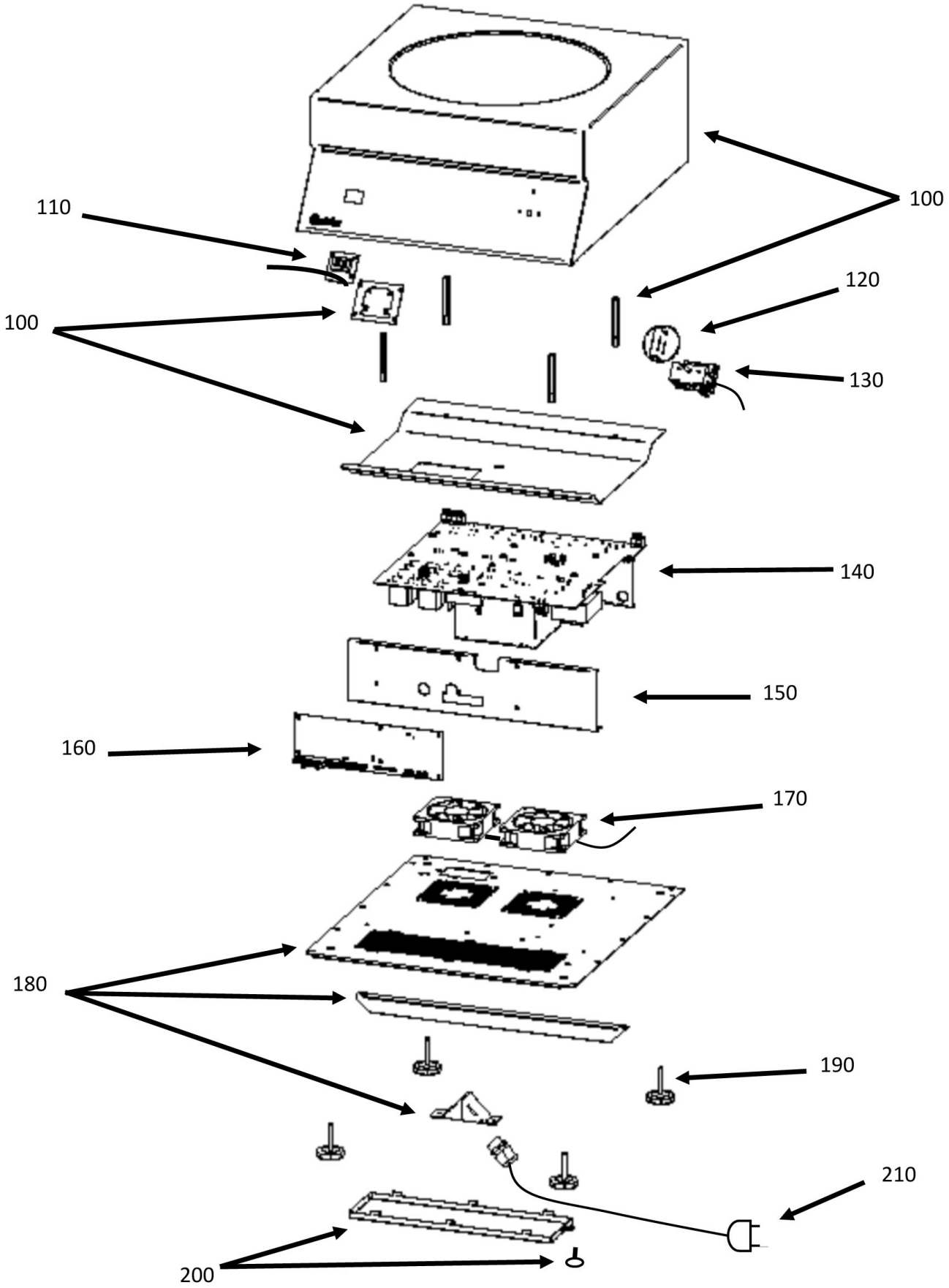


| | | | |
|---|---|---|---|
| Bartscher | Induktionswok 50/293<br>Induktionswok 70/293<br>Artikel-Nr.: 105873, 105874 | Explosionszeichnung<br>15.04.2019 | Seite 1/2 |

| Pos. | Artikelbeschreibung | Description of item | Artikel Nr./Item No. |
|---|---|---|---|
| 100 | Gehäuse, komplett | Housing, complete | E01405A |
| 110 | Display | Display | E01456A |
| 120 | Knebel | Knob | E00954A |
| 130 | Schalter m. Potentiometer | Switch w. potentiometer | E01475A |
| 140 | Platine | Circuit board | E01410A |
| 150 | Halterung | Holder | E01407A |
| 160 | Bedienplatine 5,0kW (105873) | Control board 5,0kW (105873) | E01403A |
| | Bedienplatine 7,0kW (105874) | Control board 7,0kW (105874) | E01404A |
| 170 | Lüfter | Fan | E00621B |
| 180 | Boden | Bottom | E01457A |
| 190 | Fuß - Set, 4 Stück | Base set, 4 pieces | E01467A |
| 200 | Filter | Filter | E01413A |
| 210 | Anschlusskabel m. Zugentlastung | Power cord w. strain relief | E01459A |
| 110 + 130 | Elektronik, komplett | Electronics, complete | E01409A |