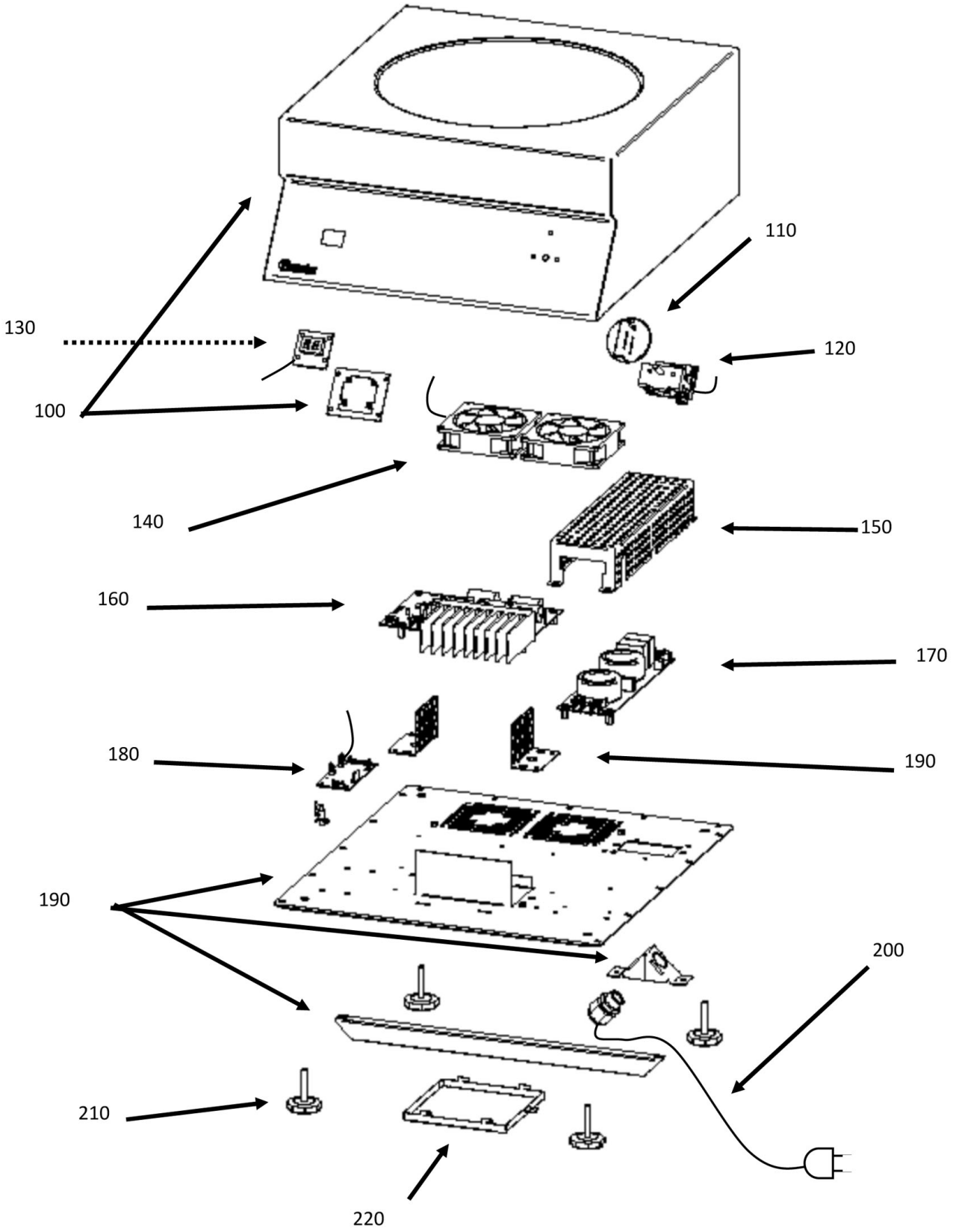


| | | | |
|---|---|---|---|
| Bartscher | Induktionswok 30/293<br>Induktionswok 35/293<br>Artikel-Nr.: 105871,105872 | Explosionszeichnung<br>15.04.2019 | Seite 1/2 |

| Pos. | Artikelbeschreibung | Description of item | Artikel Nr./Item No. |
|---|---|---|---|
| 100 | Gehäuse, komplett | Housing, complete | E01427A |
| 110 | Knebel | Knob | E00954A |
| 120 | Schalter m. Potentiometer | Switch w. potentiometer | E01411A |
| 130 | Display | Display | E01468A |
| 140 | Lüfter | Fan | E01227A |
| 150 | Gehäuse z. Filterplatine | Housing f. filter board | E00739A |
| 160 | Platine | Circuit board | E00877B |
| 170 | Filterplatine | Filter board | E00740A |
| 120 + 130 + 180 | Elektronik, komplett 3,5kW (105872) | Electronics, complete 3,5kW (105872) | E01474A |
| 120 + 130 + 180 | Elektronik, komplett 3,0kW (105871) | Electronics, complete 3,0kW (105871) | E01473A |
| 190 | Boden | Bottom | E01462A |
| 200 | Anschlusskabel m. Zugentlastung | Power cord w. strain relief | E01463A |
| 210 | Fuß - Set, 4 Stück | Base set, 4 pieces | E01467A |
| 220 | Filter | Filter | E01393A |
| 180 | Bedienplatine 3,0kW (105871) | Control board 3,0kW (105871) | E01471A |
| 180 | Bedienplatine 3,5kW (105872) | Control board 3,5kW (105872) | E01472A |