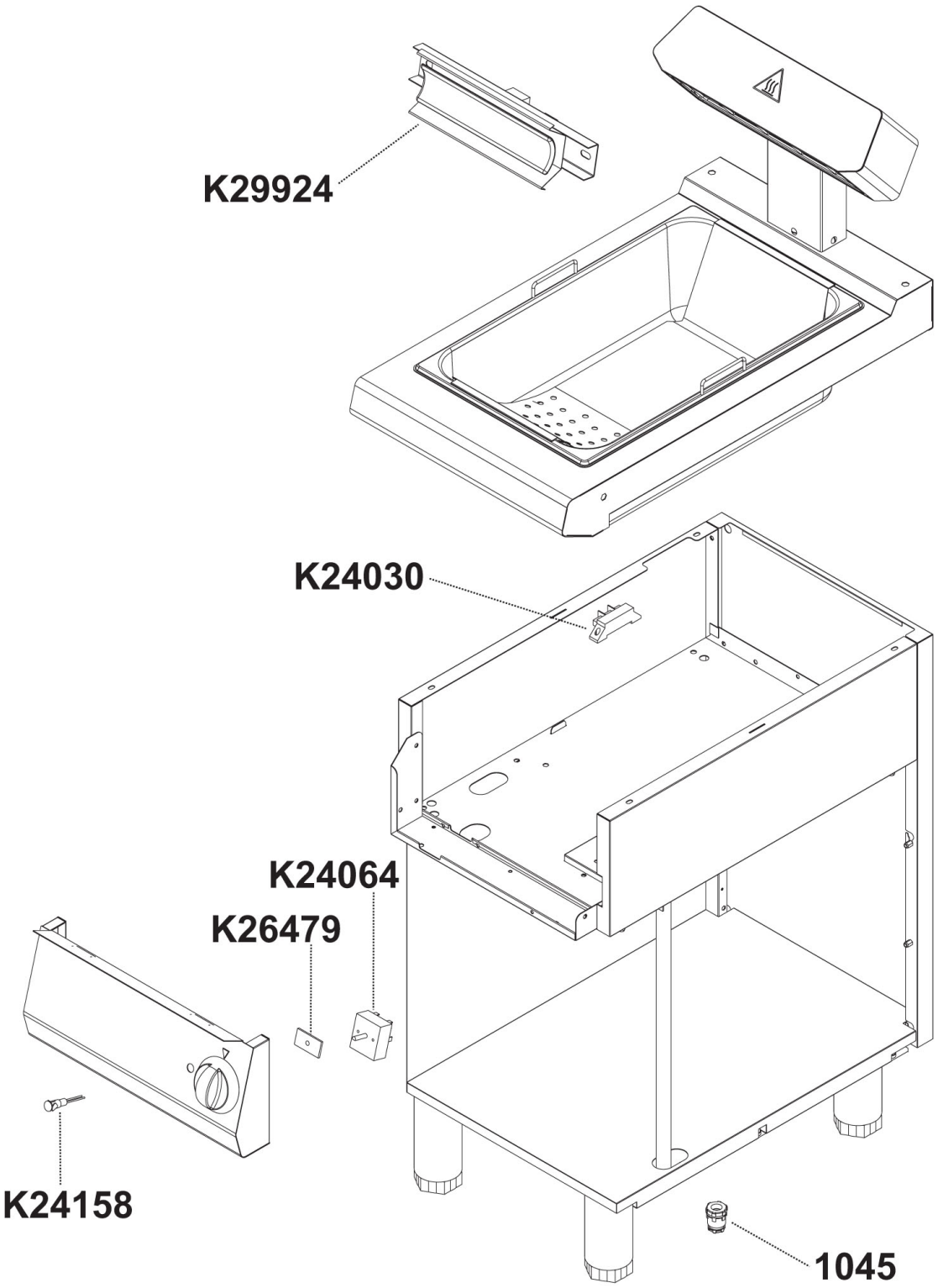

Bartscher	Elektro-Warmhaltegerät 700 Artikel-Nr.: 286628	Explosionszeichnung 17.07.2018	Seite 1/3

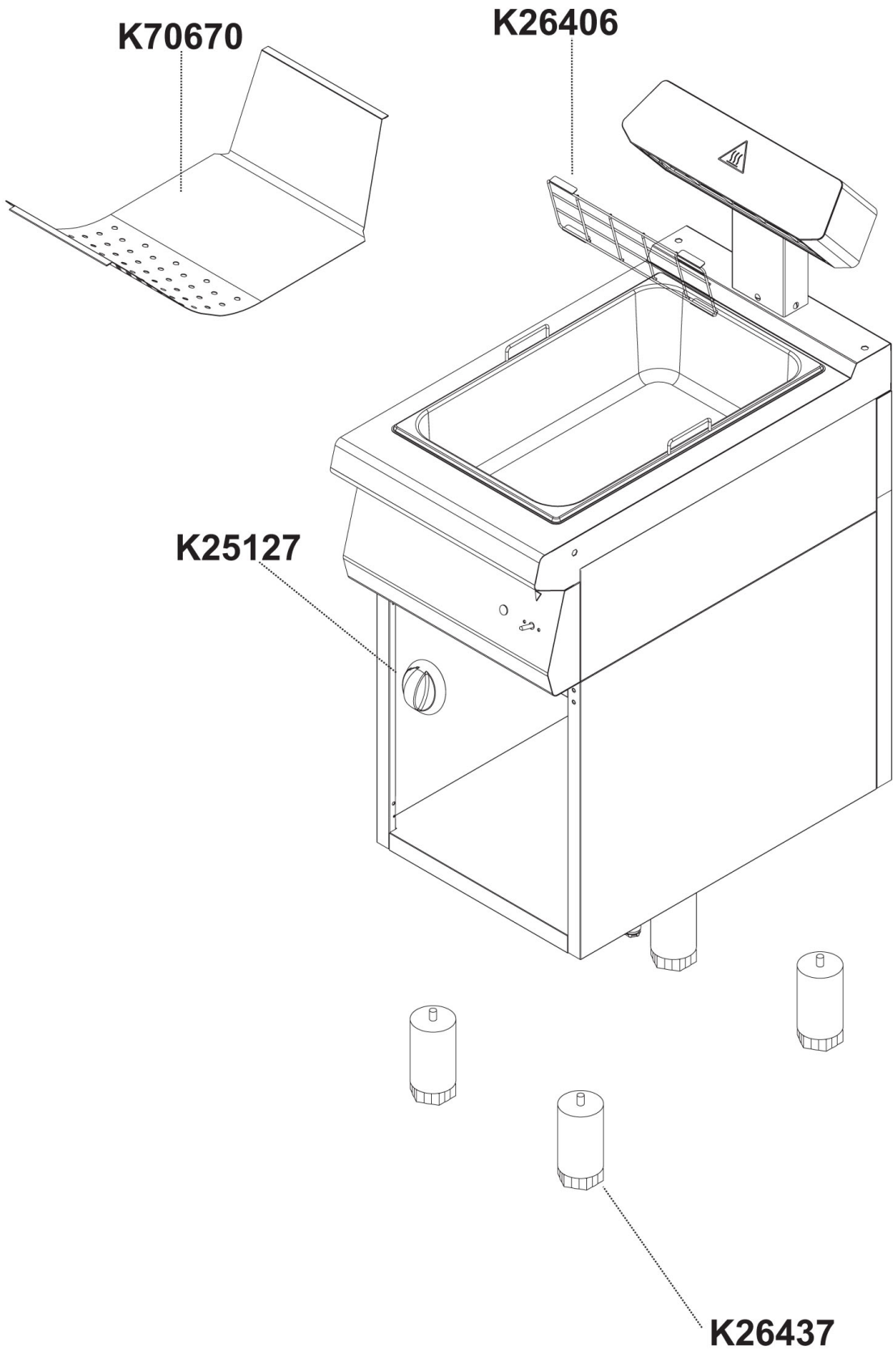
K70670
K26406
K25127
K26437

Pos.	Artikelbeschreibung	Description of item	Artikel Nr./Item No.
1045	Zugentlastung	Strain relief	049418
K24030	Anschlussklemme, 3-polig	Terminal clamp, 3-pole	049038
K24064	Energieregler 13 A, 230 V	Energy regulator 13 A, 230 V	05057021010
K24158	Kontrolllampe orange	Orange indicator light	E0K00225
K25127	Knebel 6 x 4,6	Knob 6 x 4,6	049172
K26406	Schutzgitter	Protective grid	049412
K26437	Fuß H130/190, mit Gewinde	Base H130/190, with thread	E026437
K26479	Dichtung	Sealing	E0K26479
K29924	Heizkörper	Heating element	049410
K70670	Lochblech	Perforated tray	049411