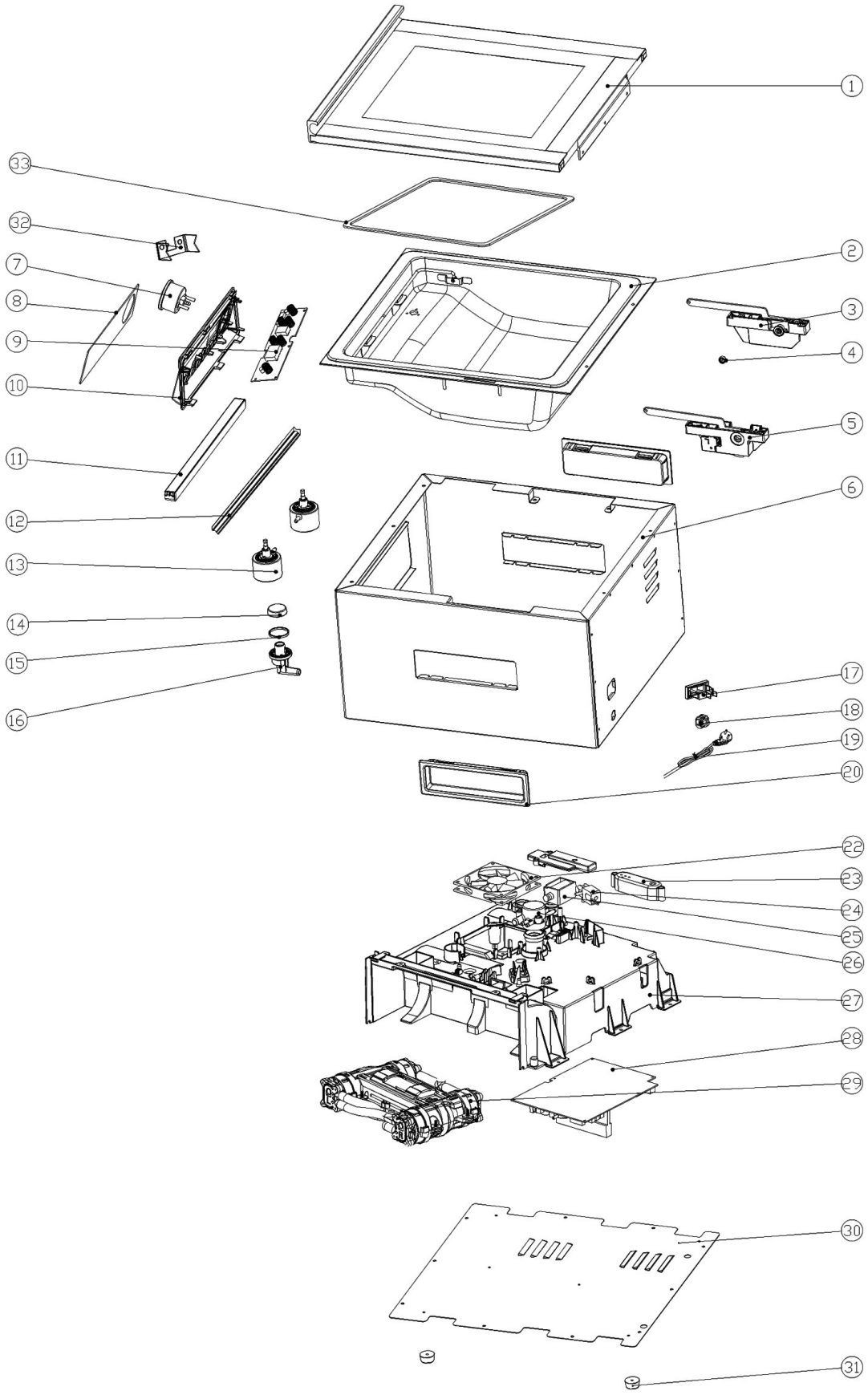

Bartscher	Vakuumiergerät K 300/60L Artikel-Nr.: 300747	Explosionszeichnung 17.10.2018	Seite 1/2

Pos.	Artikelbeschreibung	Description of item	Artikel Nr./Item No.
1	Deckel	Lid	E043000070
2	Becken	Basin	E042000150
3 + 5	Hebescharnier, links/rechts (Satz)	Lifting hinge, left/right (set)	E043000020
4	Rolle	Roll	E042000040
6	Gehäuse	Housing	E000075010
7	Manometer	Manometer	E000066490
8	Blende	Panel	E000065950
9	Bedienplatine	Control board	E000065900
10	Abdeckung	Cover	E041000010
11	Schweißbalken	Sealing bar	E042000160
12	Gummi, Gegendruck	Rubber, counter pressure	E000051900
13	Hebezylinder Set	Lifting cylinder-set	E042000140
14	Absaugverschraubung, kpl.	Suction screw connection, cpl.	E040500020
15			
16			
17	Hauptschalter 15A, 250V	Main switch 15A, 250V	E000059650
18	Zugentlastung	Strain relief	E000024810
19	Anschlusskabel	Power cord	E000065930
20	Griff	Handle	E034000630
22	Lüfter	Fan	E000064770
23	Stoßdämpfer	Buffer	E040000250
24	Magnetventil	Magnetic valve	E000001860
25	Magnetventil z. Absaugung	Magnetic valve for suction	E000042211
26			
27	Gehäuse - Unterteil	Housing - lower part	E040000031
28	Platine	Circuit board	E000042120
29	Pumpe	Pump	E041000030
30	Boden	Bottom	E000066180
31	Fuß, Gummi	Rubber base	E000039680
32	Halterung	Holder	E000049690
33	Dichtung	Sealing	E000081770