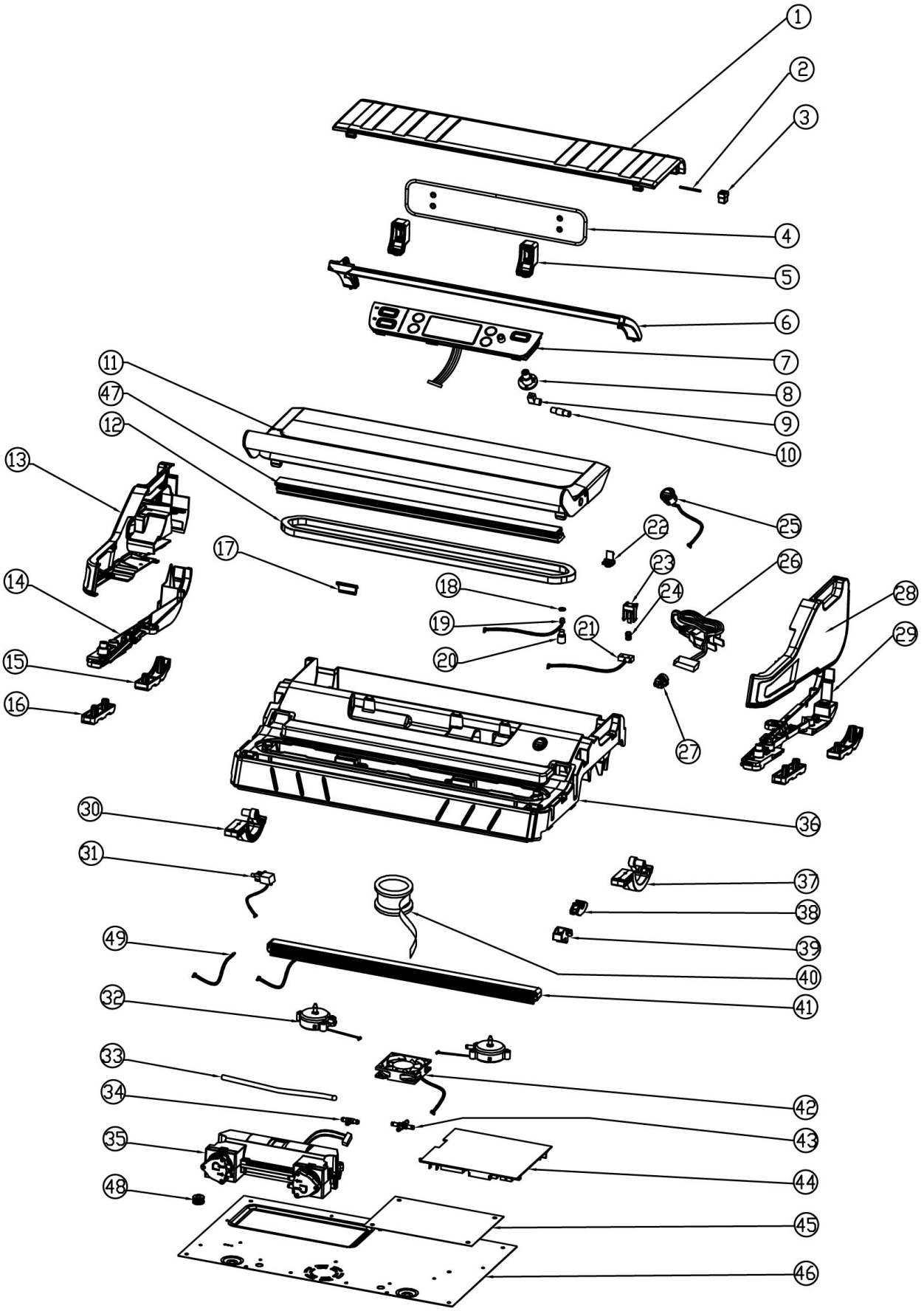

Bartscher	Vakuumiergerät 420/20L Artikel-Nr.: 300746	Explosionszeichnung 18.10.2018	Seite 1/2

Pos.	Artikelbeschreibung	Description of item	Artikel Nr./Item No.
1	Abdeckung	Cover	E030074601
2	Stift	Pin	E030074602
3	Achse	Axle	E030074603
4	Blende	Panel	E030074604
5	Befestigung	Fixing	E030074605
6	Messer	Knife	E030074606
7	Bedienplatine	Control board	E030074607
8	Anschluss f. Behälterabsaugung	Connection f. container extraction	E030074608
9	Winkel	Elbow pipe	E030074609
10	Schlauch	Hose	E030074610
11	Deckel	Lid	E030074611
12	Dichtung, unten	Lower gasket	E030074612
13	Gehäuseteil, links	Left housing part	E030074613
14	Halterung z. Fuß, links	Left holder f. base	E030074614
15	Fuß, hinten	Back base	E030074615
16	Fuß, vorne	Front base	E030074616
17	Befestigung	Fixing	E030074617
18 - 20	Kontrolllampe, kpl.	Indicator light, cpl.	E030074618
21	Mikroschalter	Microswitch	E030074621
22	Verschluss	Lock	E030074622
23	Druckschalter	Push button	E030074623
24	Feder	Spring	E030074624
25	Hauptschalter	Main switch	E030074625
26	Anschlusskabel	Power cord	E030074626
27	Zugentlastung	Strain relief	E030074627
28	Gehäuseteil, rechts	Right housing part	E030074628
29	Halterung z. Fuß, rechts	Right holder f. base	E030074629
30	Verbindung, links	Left connection	E030074630
31	Magnetventil	Magnetic valve	E030074631
32	Hebezylinder	Lifting cylinder	E030074632
33	Schlauch	Hose	E030074633
34	T-Stück	T-piece	E030074634
35	Pumpe	Pump	E030074635
36	Gehäuse	Housing	E030074636
37	Verbindung, rechts	Right connection	E030074637
38	Befestigung	Fixing	E030074638
39	Verschluss	Lock	E030074639
40	Teflonband	Teflon tape	E030074640
41	Schweißbalken	Sealing bar	E030074641
42	Lüfter 12V	Fan 12V	E030074642
43	Winkelstück	Angle bracket	E030074643
44	Hauptplatine	Main board	E030074644
45	Halterung z. Hauptplatine	Holder f. main board	E030074645
46	Boden	Bottom	E030074646
47	Dichtungsprofil	Sealing profile	E030074647
48	Dämpfer	Damper	E030074648
49	Widerstand	Resistor	E030074649