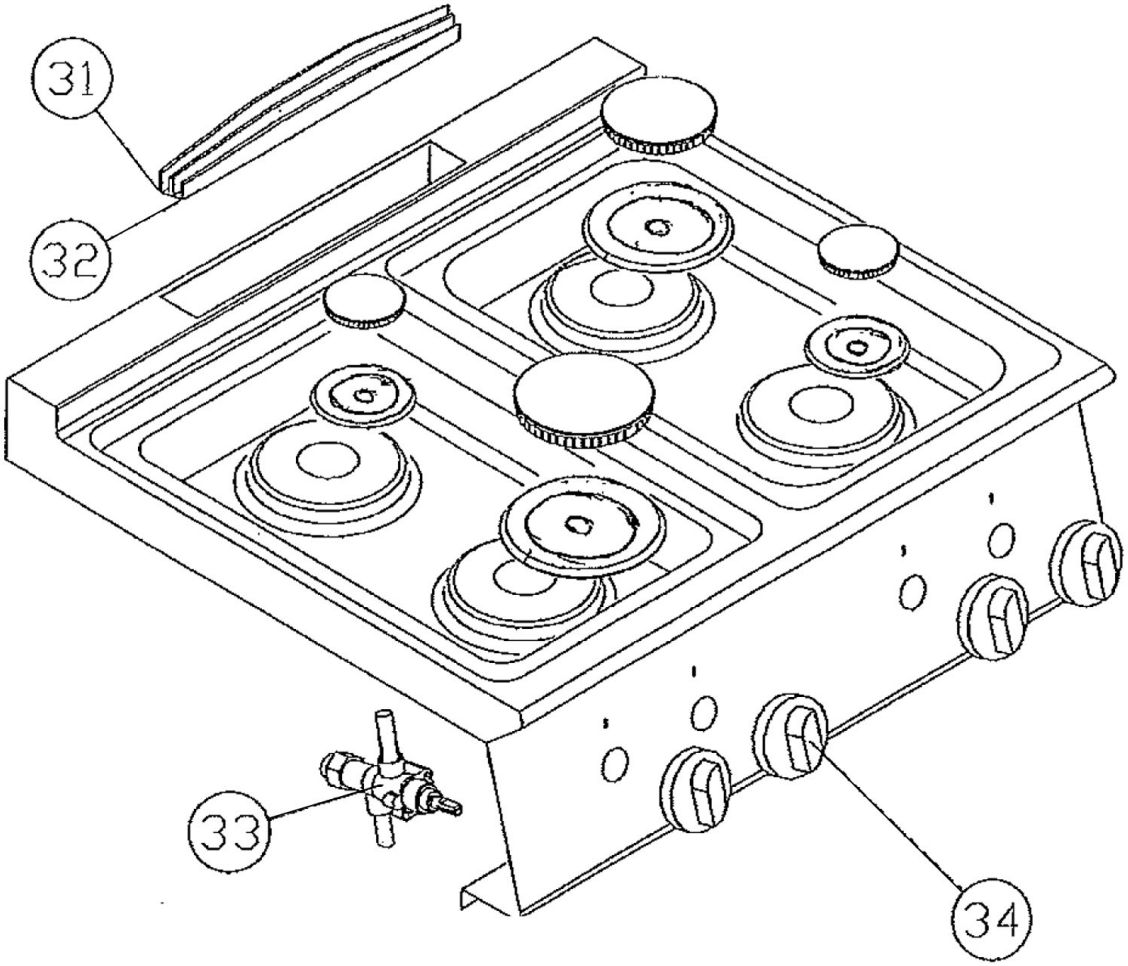
31
32
33
34

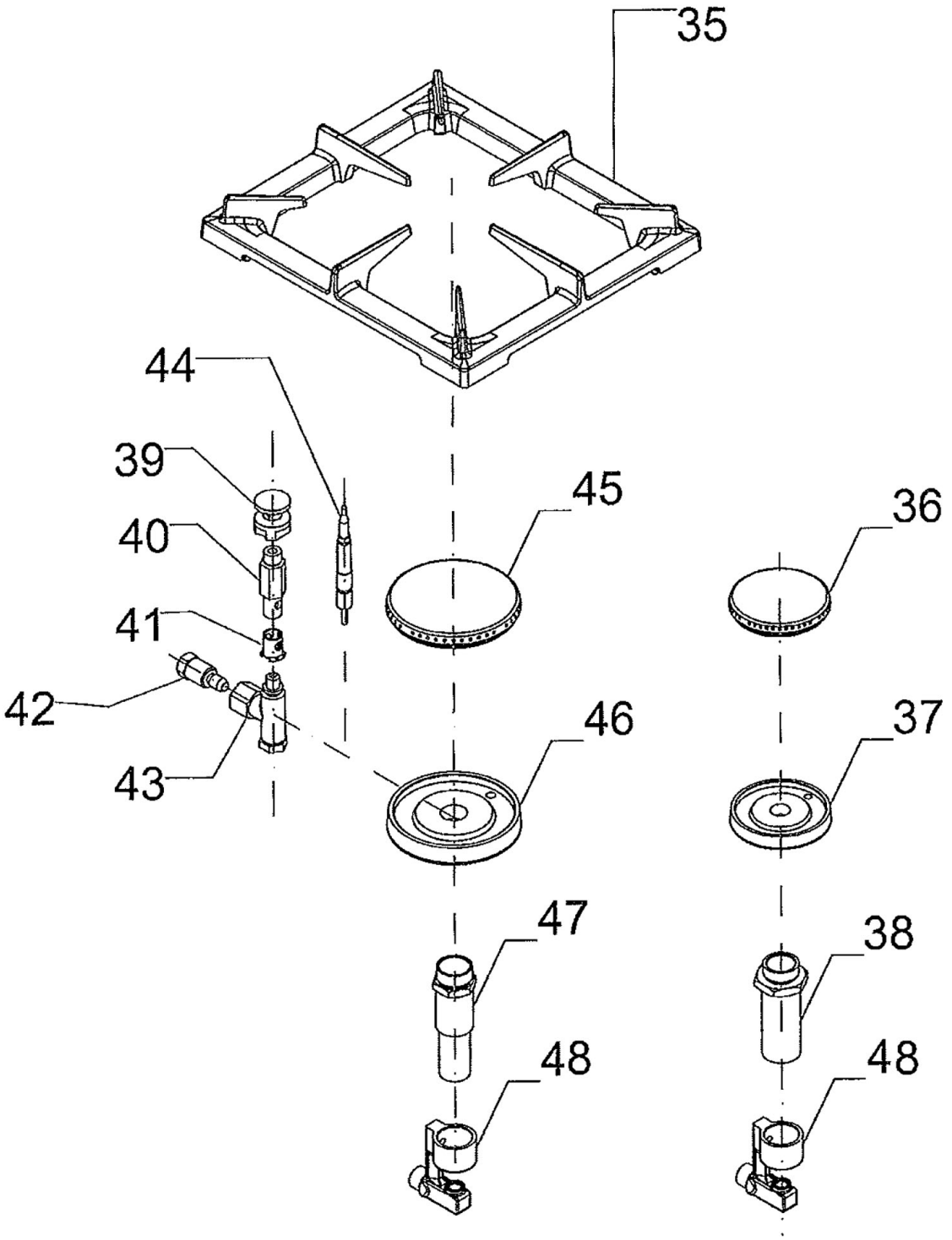
35
44
39
40
41
42
43
45
36
46
37
47
38
48
48

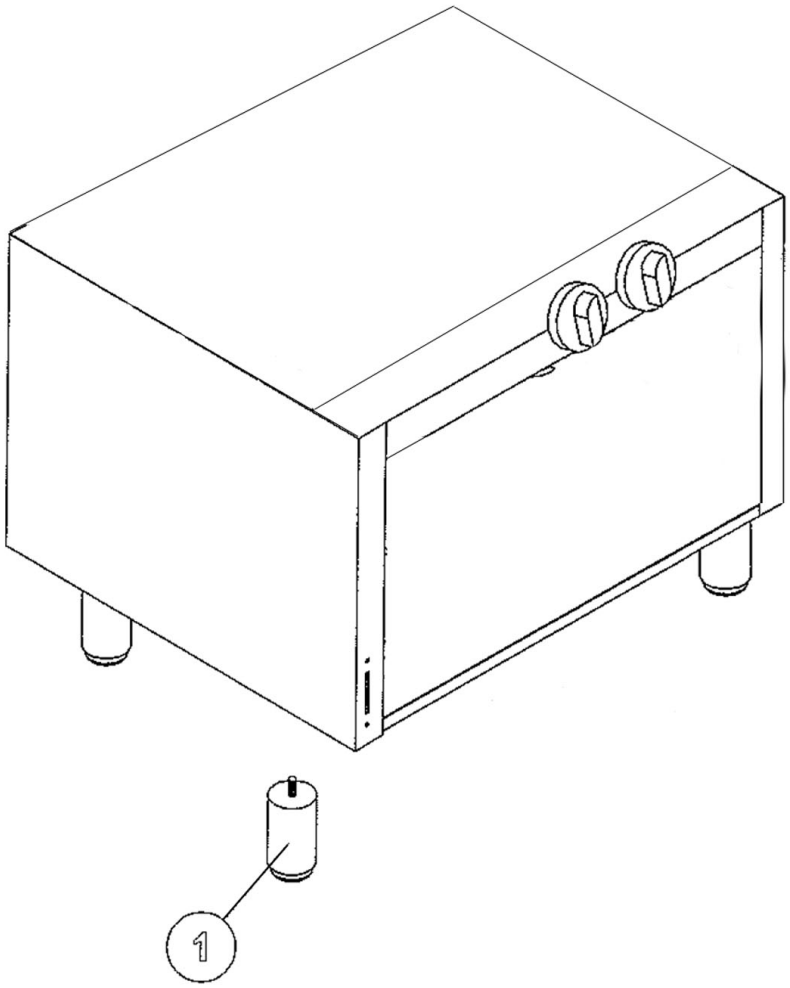
1

Pos.	Artikelbeschreibung	Description of item	Artikel Nr./ Item No.
1	Fuß	Base	05900451
31	Abdeckung, hinten z. Kamin	Back cover f. chimney	E02020691
32	Abdeckung, vorne z. Kamin	Front cover f. chimney	E02015724
33	Gashahn	Gas tap	007060016
	Magneteinsatz z. Gashahn	Magnetic insert f. gas tap	091000
34	Knebel	Knob	02021100
	Knebel 50 - 300° C	Knob 50-300° C	E02023733
35	Gussrippenrahmen 300 x 355	Pan support 300 x 355	E02021106
36	Brennerdeckel z. 3,5 kW Brenner	Burner lid f. 3,5 kW burner	07090231
37	Brennertulpe z. 3,5 kW Brenner	Burner body f. 3,5 kW burner	07090233
38	Mischrohr 3,5kW	Mixing tube 3,5kW	0327011
39	Hut z. Zündflammenbrenner	Cap f. ignition burner	07070012
40	Pfeife z. Zündflammenbrenner	Vent holder f. ignition burner	07070013
41	Luftregulierung	Air regulation	07070014
42	Verschraubung z. Gasleitung	Screw connection f. gas pipe	07050317
43	Zündflammenbrennerkörper	Ignition burner body	07070015
44	Thermoelement	Thermocouple	06010171
45	Brennerdeckel z. 6,0 kW Brenner	Burner lid f. 6,0 kW burner	07090227
46	Brennertulpe z. 6,0 kW Brenner	Burner body f. 6 kW burner	07090229
47	Mischrohr 6,0kW	Mixing tube 6,0kW	0327015
48	Düsenträger	Nozzle holder	07070010
o.Abb./ no pic.	Zünddüse, Propan/Erdgas, D 20	Ignit.nozzle, propane/nat.gas, D 20	07042005
	Zünddüse, Erdgas H, D35	Ignition nozzle, natural gas H, D35	07042006
	Kleinstellschraube, Propan D45	Min. regual. screw, propane Ø45	E07042003
	Kleinstellschraube, Propan D55	Min. regual. screw, propane Ø55	E07042004
	Düse, Erdgas H, D 140, G20	Nozzle, natural gas H, D 140, G20	07040118
	Düse, Propan, D 92, G30, 30mbar	Nozzle, propane, D 92, G30, 30mbar	E07040117
	Düse, Erdgas H, D 185, G20	Nozzle, natural gas H, D 185, G20	07040116
	Düse, Propan, D 120, G30/31	Nozzle, propane D120, G30/31	E07040115
	Düse, D 145, G25, 25 mbar	Nozzle, D 145, G25, 25 mbar	07040106
	Düse, D 190, G25, 25 mbar	Nozzle, D 190, G25, 25 mbar	07040112
	Düse, D 80, G30, 50 mbar	Nozzle, D 80, G30, 50 mbar	07040107
	Düse, D 105, G30 50 mbar	Nozzle, D 105, G30 50 mbar	07040113
	Düse, Erdgas G25, 20 mbar, D 205	Nozzle, natural gas G25,20mbar,D205	E07040119
	Düse, Erdgas G25, 20 mbar, D 155	Nozzle, natural gas G25,20mbar,D155	E07040105
	Düse, G2.350, 13mbar, D195	Nozzle, G2.350, 13mbar, D195	Auf Anfr./On requ.
	Düse, G2.350, 13mbar, D270	Nozzle, G2.350, 13mbar, D270	Auf Anfr./On requ.
	Düse, G20/G27, 20/20mbar, D140/160	Nozzle, G20/G27, 20/20mbar, D140/160	Auf Anfr./On requ.
	Düse, G20/G27, 20/20mbar, D185/205	Nozzle, G20/G27, 20/20mbar, D185/205	Auf Anfr./On requ.
	Düse, G30/G31, 37/37mbar, D115/115	Nozzle, G30/G31, 37/37mbar, D115/115	Auf Anfr./On requ.
	Düse, G30/G31, 37/37mbar, D88/88	Nozzle, G30/G31, 37/37mbar, D88/88	Auf Anfr./On requ.