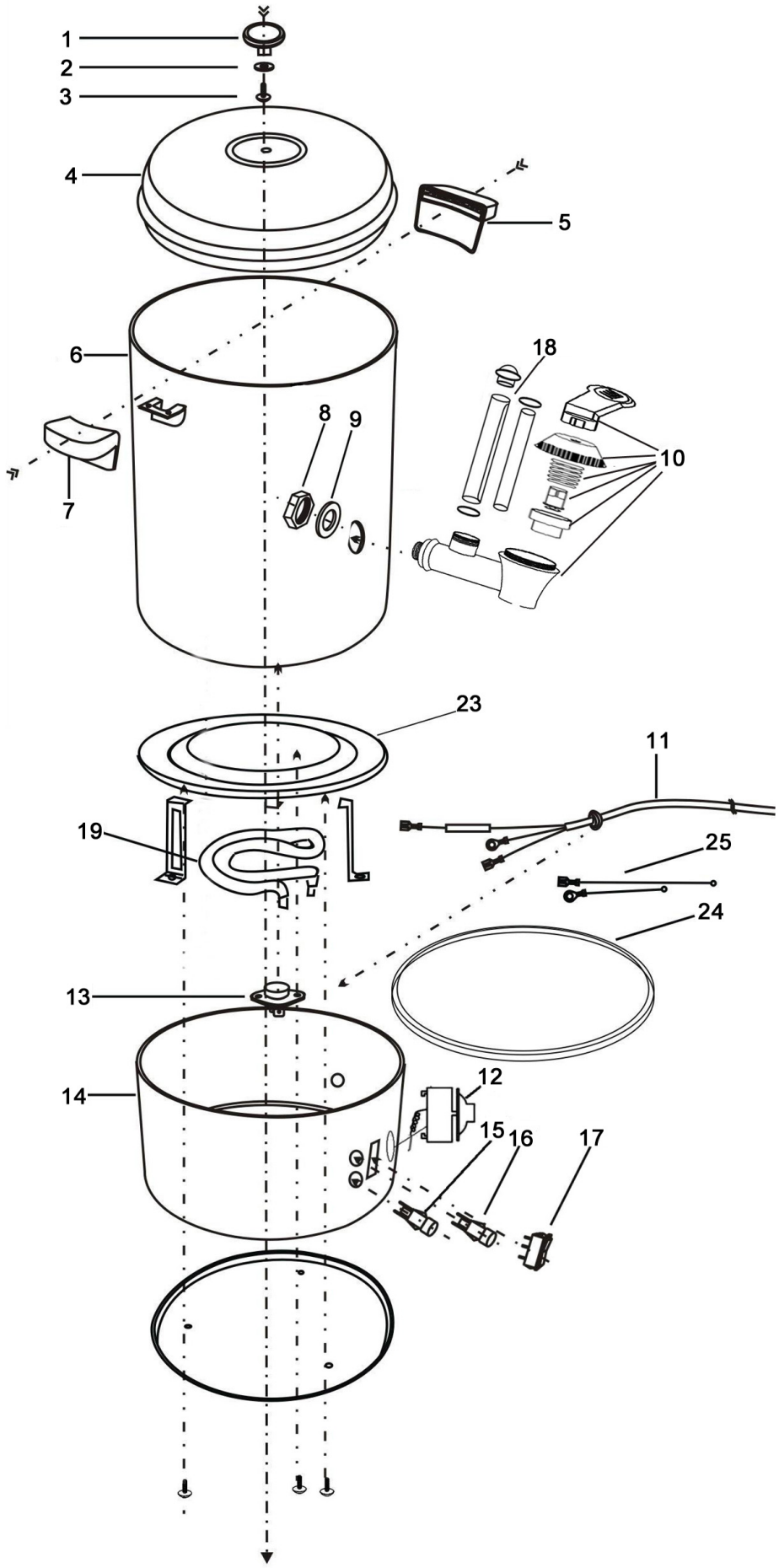

Bartscher	Heißwasser-Spender 6L Artikel-Nr.: 200085	Explosionszeichnung 27.08.2018	Seite 1/2

Pos.	Artikelbeschreibung	Description of item	Artikel Nr./Item No.
1-4	Deckel m. Griff	Lid w. handle	02000544
6+19+23	Gehäuse, komplett	Housing, complete	E020008503
5+7	Griff	Handle	02000548
8 - 10	Ablasshahn, Kunststoff	Drain cock, plastic	02000541
11	Anschlusskabel	Power cord	E020008514
12	Temperaturregler	Temperature control	E020008509
13	Sicherheitsthermostat	Safety thermostat	02000547
14	Gehäuse - Unterteil	Housing - lower part	E020008513
15+16	Kontrolllampe, grün	Indicator light, green	A01204067
	Kontrolllampe, rot	Indicator light, red	A012040612
17	Schalter, Ein-Aus, schwarz	Switch, on-off, black	A040588
18	Füllstandanzeige	Fill level indicator	E020008508
24	Dichtung, Silikon	Gasket, silicone	020005416
25	Verkabelung	Cabling	E020008515