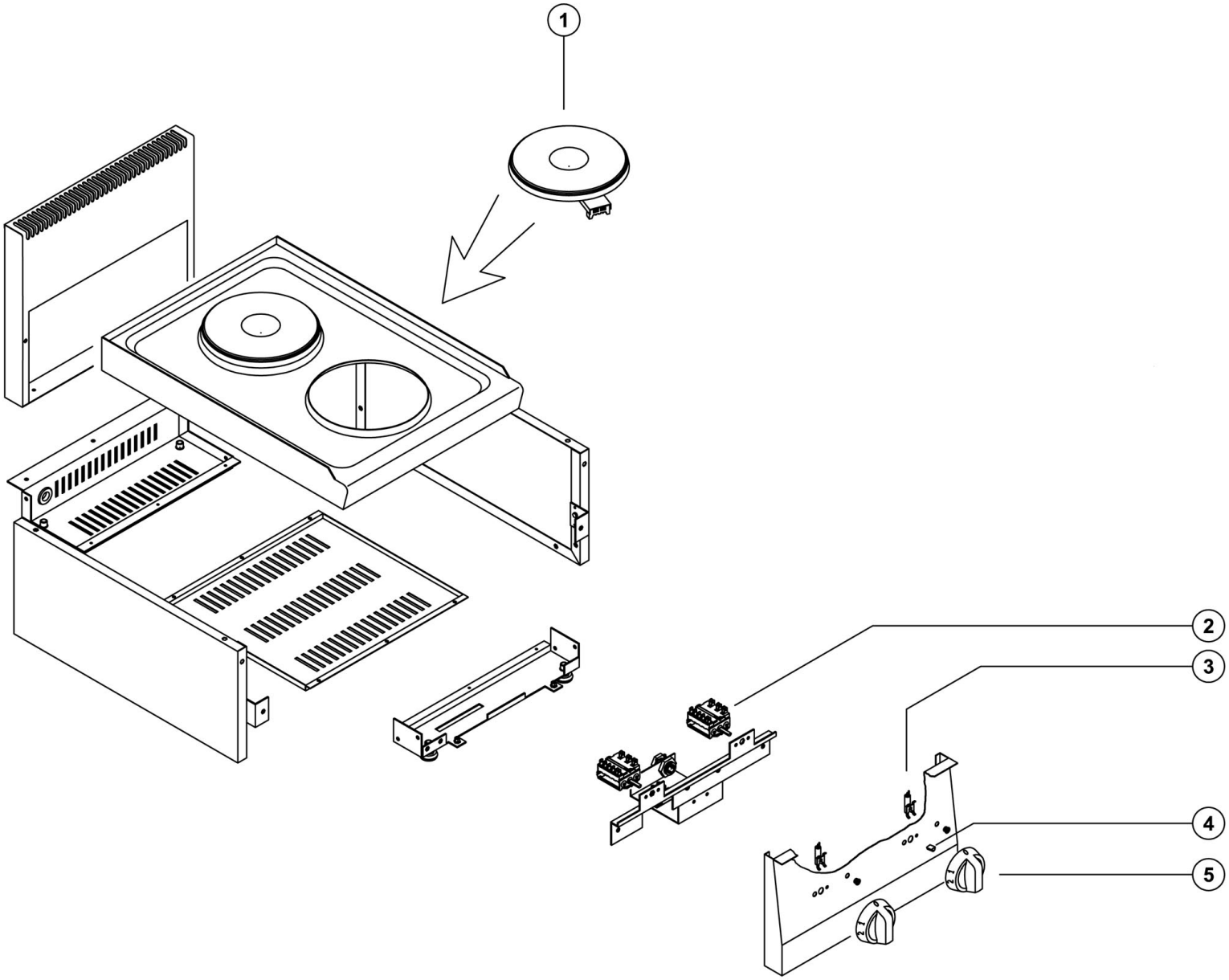


| | | | |
|---|---|---|---|
| Bartscher | Elektroherd 600 2PLTG<br>Artikel-Nr.: 131723 | Explosionszeichnung<br>06.06.2019 | Seite 1/2 |

| Pos. | Artikelbeschreibung | Description of item | Artikel Nr./Item No. |
|---|---|---|---|
| 1 | Kochplatte | Cooking plate | E06001064 |
| 2 | 7-Takt Schalter mit Anschlussfahnen | 7 cycles switch with flat pin | 06030014 |
| 3 | Kontrolllampe weiß | White indicator light | 06061072 |
| 4 | Feder z. Knebel | Spring f. knob | 05900242 |
| 5 | Knebel m. Feder | Knob w. spring | 02008677 |