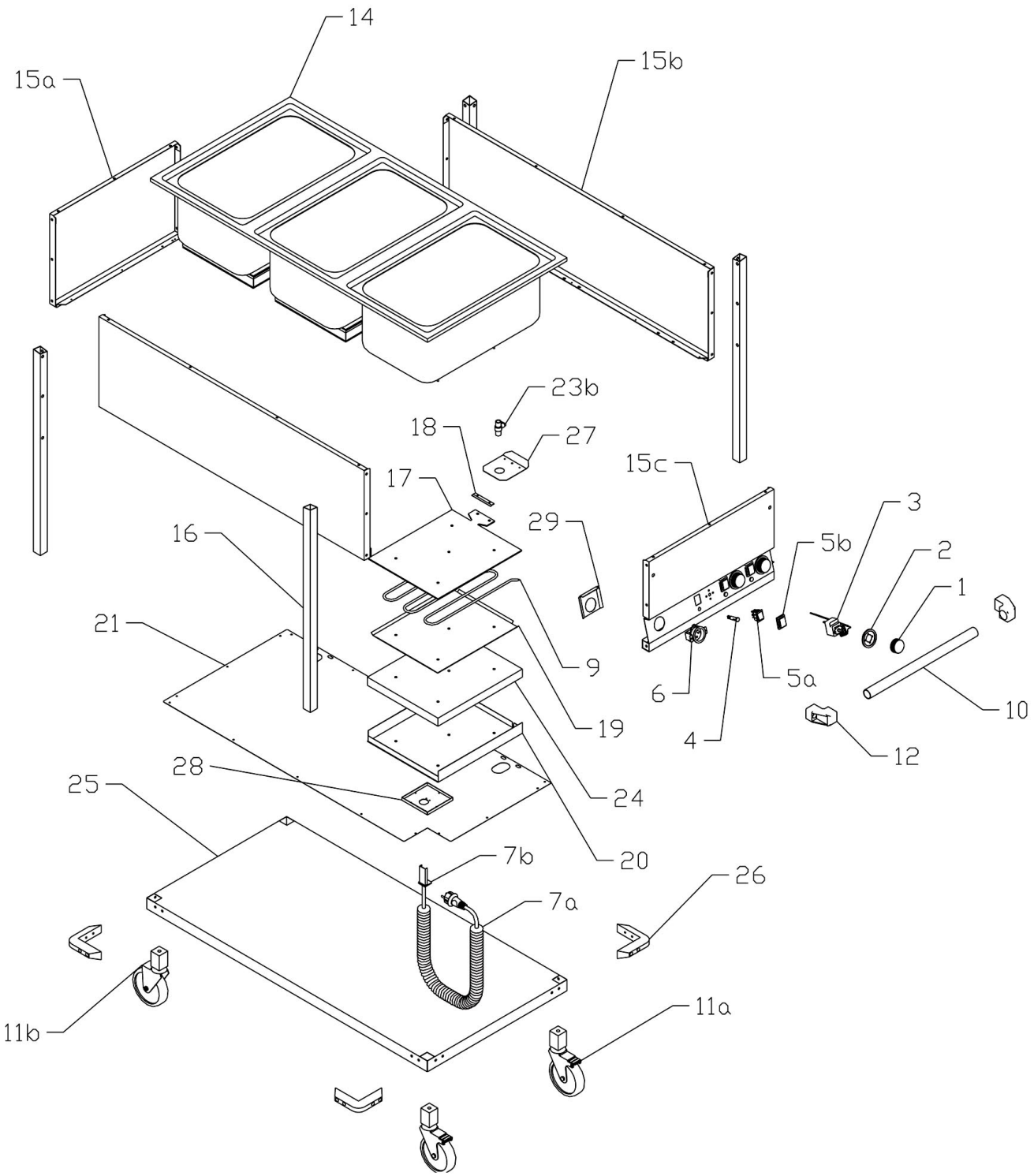

Bartscher	Speisenausgabewagen WB3110 Artikel-Nr.: 200262	Explosionszeichnung 12.06.2017	Seite 1/2

Pos.	Artikelbeschreibung	Description of item	Artikel Nr./Item No.
1	Knebel	Knob	E0402591100
2	Blendring, Kunststoff	Blind ring, plastic	A0402595000
3	Thermostat 30 - 90°C	Thermostat 30 - 90°C	E0402501400
4	Kontrolllampe	Indicator light	0401515210
5a	Kippschalter, grün	Lever key, green	0401500550
5b	Abdeckung z. Hauptschalter	Cover f. main switch	0401509000
6	Anschluss	Connection	E0401590000
7a	Anschlusskabel m. Stecker	Power cord with plug	E0402010100
7b	Anschlussklemme m. Zugentlastung	Terminal clamp w. strain relief	0402085500
9	Heizkörper	Heating element	E0401021700
10	Griffstange	Handle f. oven door	E0500504080
11a	Rad m. Bremse	Wheel with brake	E0408792100
11b	Rad o. Festellbremse	Wheel without locking brake	E0408791210
12	Griffhalterung	Handle holder	E0407803100
14	Becken	Basin	E0500502315
15a	Abdeckung, seitlich	Cover, sidewise	E0450533200
15b	Abdeckung, hinten	Back cover	E0450532230
15c	Bedienblende	Panel cover	E0450533130
16	Träger	Support	E0500504060
17	Abdeckung	Cover	E0450500070
18	Halterung z. Thermostat	Holder f. Thermostat	A0450503500
19	Schutzblech	Protection plate	E0450500080
20	Abdeckung	Cover	E0450503000
21	Bodenplatte	Bottom plate	E0450532430
23b	Ablasshahn	Discharge cock	E0409001100
24	Isolierung	Insulation	E0407502100
25	Boden	Bottom	E0500504030
26	Radpuffer	Wheel protector	E0407830000
27	Halterung	Bracket	E0450533400
28	Kabeldurchführung	Cable bushing	E0450533300
29	Abdeckung	Cover	E0450533500