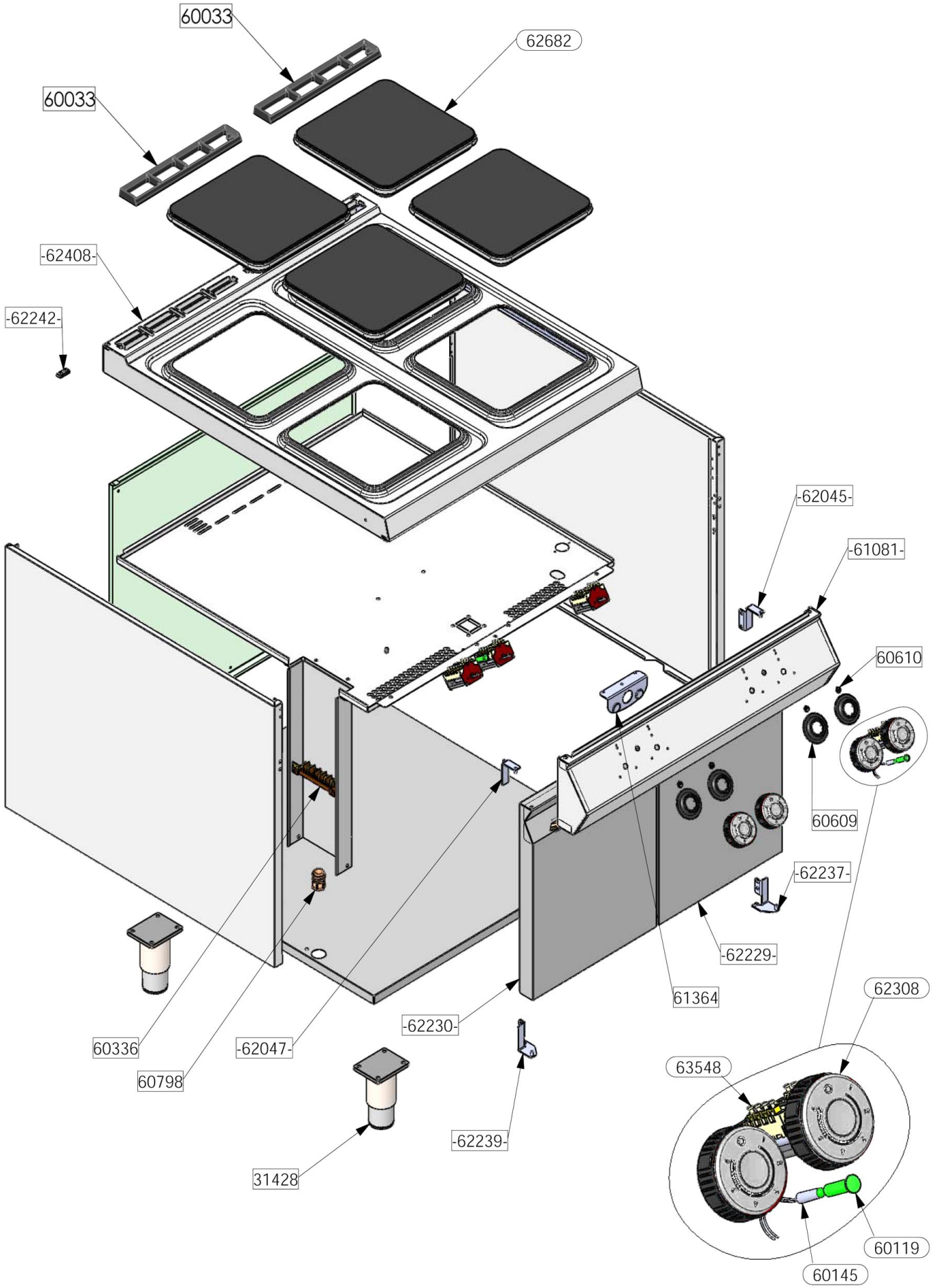

Bartscher	4 Platten Elektroherd mit offenem Unterbau Artikel-Nr.: 296215	Explosionszeichnung 13.10.2016	Seite 1/2

Pos.	Artikelbeschreibung	Description of item	Artikel Nr./Item No.
31428	Fuß, Edelstahl 100 x 80	Base, stainless steel 100 x 80	E031428
60033	Kamingitter	Draught diverter grid	E060033
60119	Lampenabdeckung, grün	Lamp cover, green	E060119
60145	Kontrolllampe grün	Green indicator light	E060145
60336	Anschlussklemme, 6-polig	Terminal clamp, 6-pole	A036206
60609	Skalenring z. Knebel	Scale ring f. knob	E060609
60610	Markierung/Nullpunkt	Marking /zero point	E060610
60798	Zugentlastung	Strain relief	E060798
61081	Bedienblende	Panel cover	E061081
61364	Magnet z. Tür D22 x 3	Magnet f. door D22 x 3	E061364
62045	Türscharnier oben rechts	Right top door hinge	E062045
62047	Türscharnier oben links	Left top door hinge	E062047
62229	Tür 900, rechts Anschlag	Door 900, right side	296014
62230	Tür 900, links Anschlag	Door 900, left side	296015
62237	Türscharnier unten rechts m. Stift	Right lower hinge with pin	E062237
62239	Türscharnier unten links	Left lower door hinge	E062239
62242	Verbindungsset	Connecting set	E062242
62308	Knebel	Knob	E062308
62408	Rahmen	Frame	E062408
62682	Kochplatte, eckig 4 kW, 230 V	Angular cooking plate 4 kW, 230 V	E062682
63548	Schalter 32 A	Switch 32 A	E063548