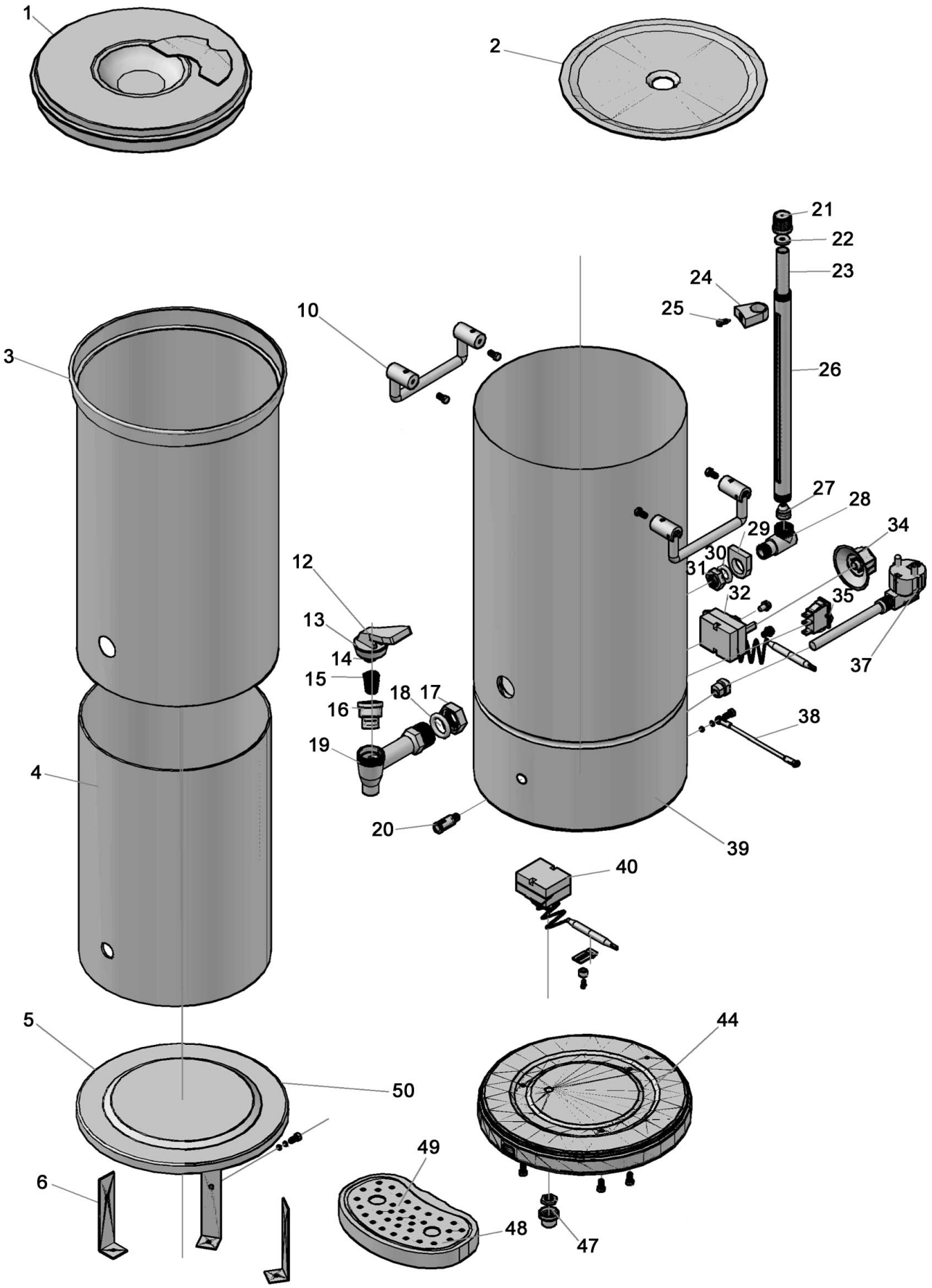

Bartscher	Heißwasser-Spender 9L Artikel-Nr.: 200073	Explosionszeichnung 19.01.2019	Seite 1/2

Pos.	Artikelbeschreibung	Description of item	Artikel Nr./Item No.
1	Deckel	Lid	E020007301
2	Kondensationsblech	Condensation plate	E020007302
3 + 5 + 6	Behälter, innen	Inner container	E020007303
4	Isolierung	Insulation	E020007304
10	Griff	Handle	E020007310
12 - 19	Ablasshahn, komplett	Complete drain tap	E020007312
20	Kontrolllampe, gelb	Indicator light, yellow	020006327
21 - 31	Füllstandanzeige, komplett	Fill level indicator, complete	E020007321
32 + 34	Thermostat m. Knebel	Thermostat w. knob	E020007332
35	Schalter	Switch	E0A19014856
37	Anschlusskabel	Power cord	E020007337
38	Verkabelung	Cabeling	E020007338
39	Gehäuse	Housing	E020007339
40	Trockengehschutz	Dry-walk protection	E020007340
44	Boden	Bottom	E020007344
48 + 49	Abtropfblech	Drip tray	E020007348