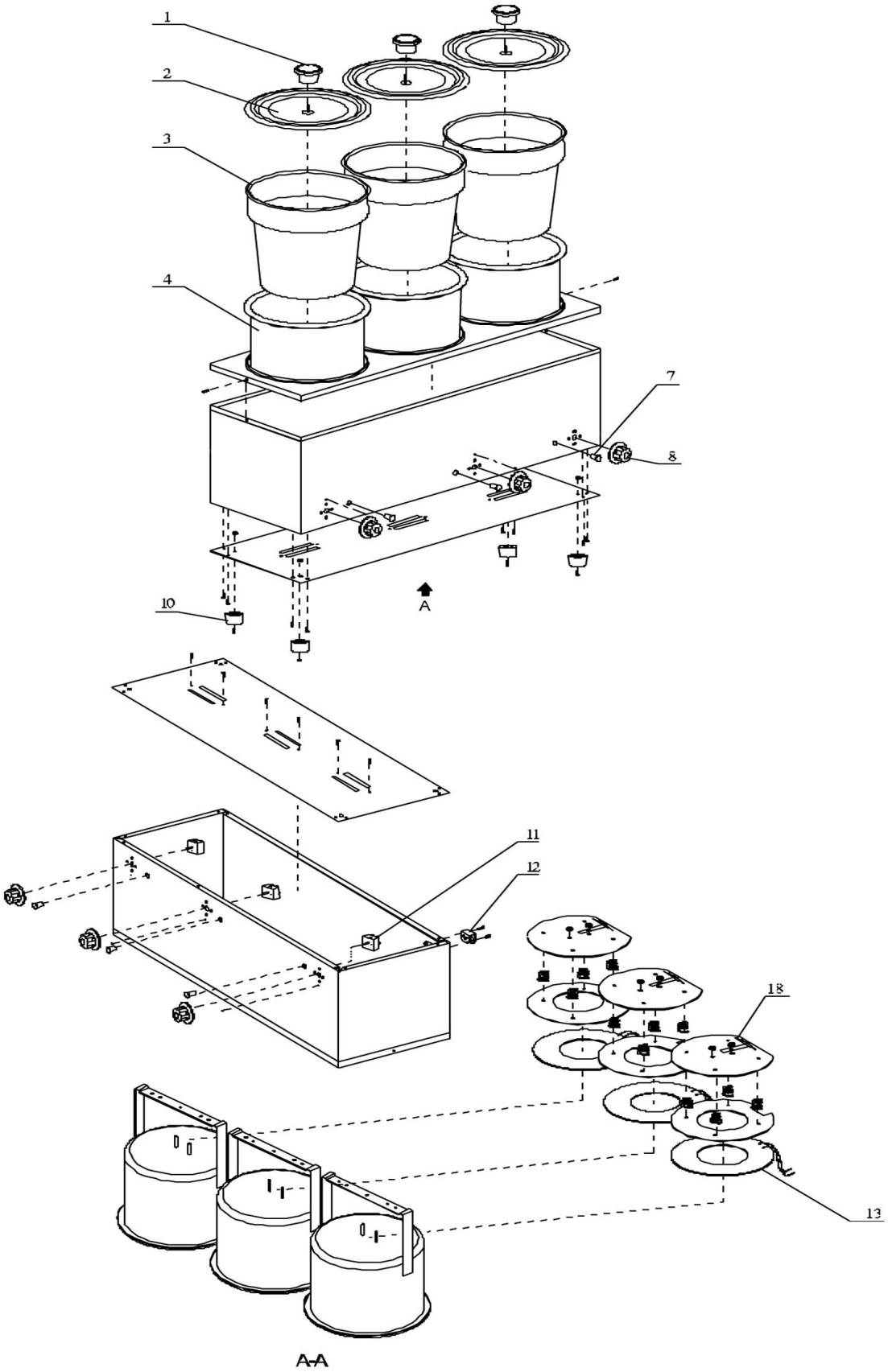

Bartscher	Bain Marie Hotpot, 3x Topf, 3,5 L Artikel-Nr.: 607035	Explosionszeichnung 19.05.2014	Seite 1/2

Pos.	Artikelbeschreibung	Description of item	Artikel Nr./Item No.
1	Deckel für Hot Pot 3,5L	Lid for 609.035	609135
2			
3	Einsatztopf 3,5 Liter zu Hot Pot	Insert pot 3,5 litres	609035
4	Wasserbehälter 3,5 L	Water container 3,5 L	06050351
7	Kontrolllampe grün, 0,5 W	Green indicator light, 0,5 W	A0ND022
8	Knebel, D 44 x 25 mm	Knob, D 44 x 25 mm	06050353
10	Fuß, Gummi, D 28 x 13 mm	Base, rubber, D 28 x 13 mm	06050354
11	Thermostat ZA100-550-12F	Thermostat ZA100-550-12F	06050355
12	Steckdose ST-A01-002L	Socket ST-A01-002L	06050356
13	Heizkörper, 150 W, 230 V	Heating element, 150 W, 230 V	06050357
18	Trockengehschutz 144° C	Fuse 144° C	06050358
o.Abb./no pic.	Anschlusskabel	Power cord	060503511