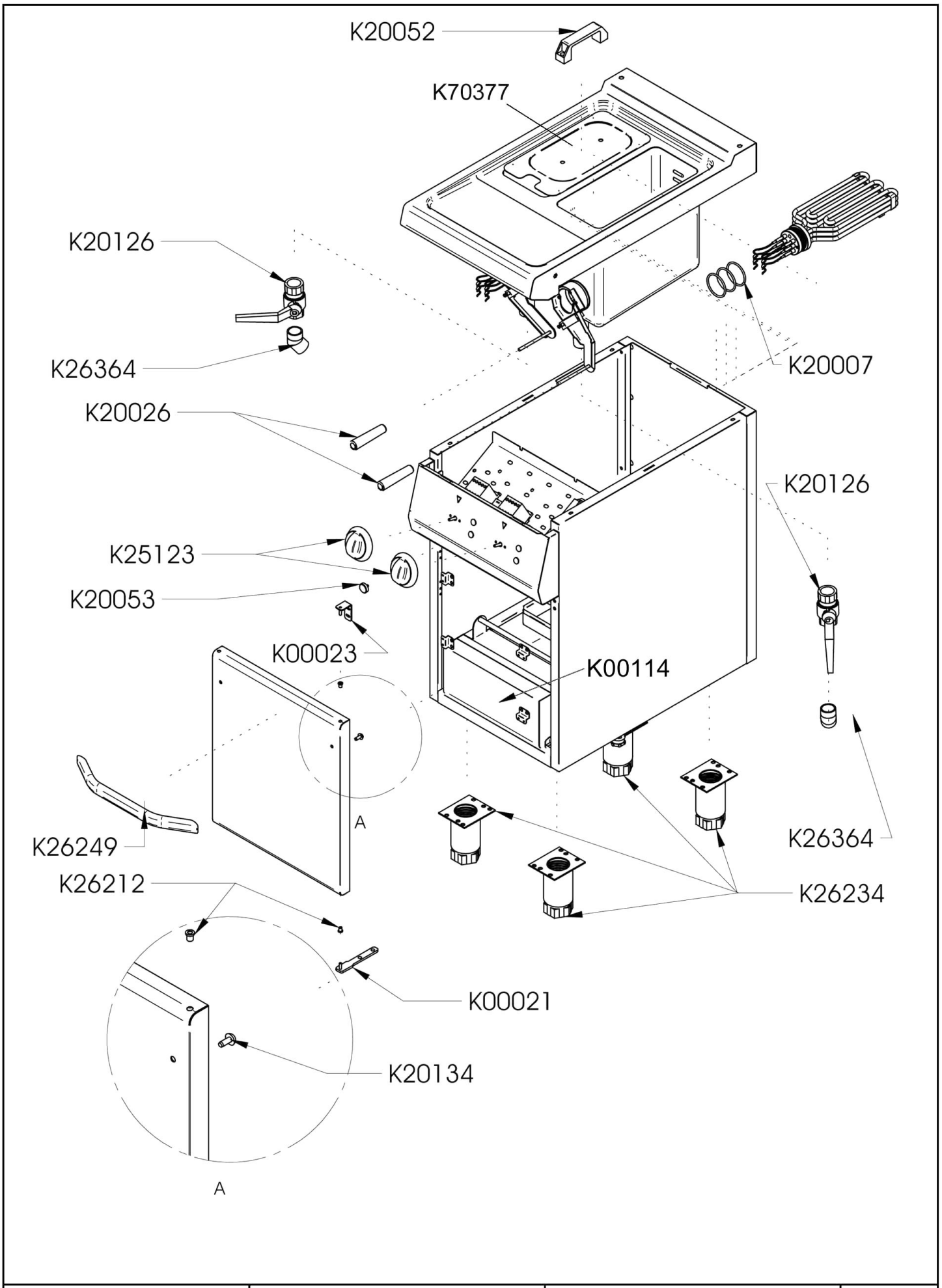

Bartscher	Fritteuse 700, B400, 2x9L Artikel-Nr.: 286925	Explosionszeichnung 15.08.2017	Seite 1/3

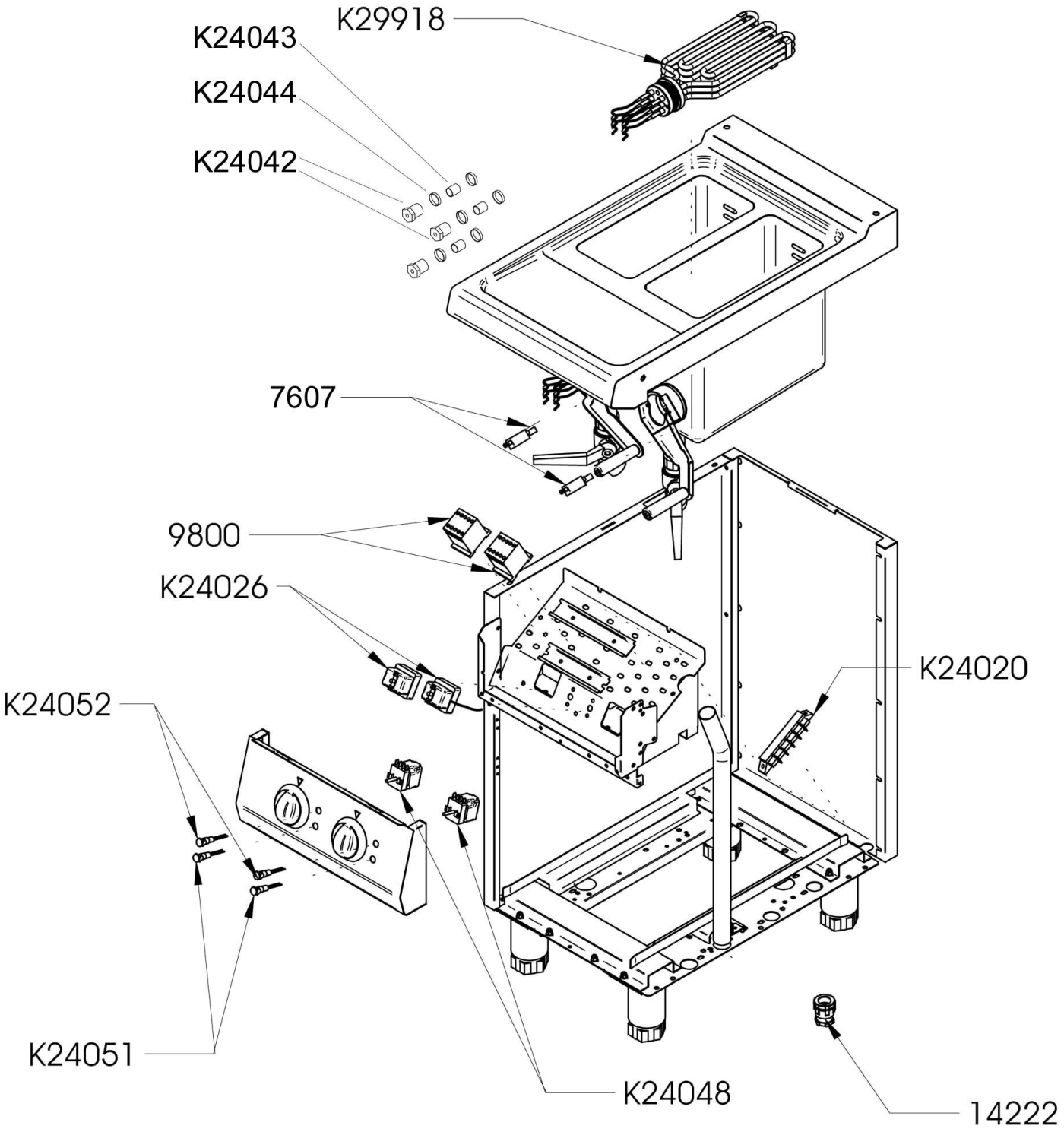

Bartscher	Fritteuse 700, B400, 2x9L Artikel-Nr.: 286925	Explosionszeichnung 15.08.2017	Seite 2/3

Pos.	Artikelbeschreibung	Description of item	Artikel Nr./Item No.
7607	Mikroschalter	Microswitch	049104
9800	Schütz, 230 V, 50/60 Hz, 4 C	Contactor, 230 V, 50/60 Hz, 4 C	0A047031
14222	Zugentlastung PG21	Strain relief PG21	010578028
K00021 + K00023 + K26212	Türscharnierset	Door hinge set	049033
K00023	Türscharnierset	Door hinge set	=> K00021
K00114	Fettauffangbehälter	Down slideway board	049209
K20007	Dichtung f. Heizkörper	Gasket f. heating element	049671
K20026	Griff f. Heizkörper	Handle f. heating element	049231
K20052	Griff f. Deckel	Handle f. lid	049223
K20053	Magnet	Magnet	05900356
K20126	Ablasshahn 1 Zoll	Drain cock 1"	049215
K20134	Abstandstück, Gummi	Spacer, rubber	049800
K24020	Anschlussklemme	Terminal clamp	06050577
K24026	Sicherheitsthermostat 245°C	Safety thermostat 245°C	049050
K24042	Verschraubung z. Stopfbuchse	Screw connection f. packing gland	030403
K24043	Dichtung z. Stopfbuchse	Gasket f. packing gland	053323
K24044	Schlitzscheibe z. Stopfbuchse	Slotted disc f. packing gland	0510241
K24048	Thermostat m. Vorschalter	Thermostat w. switch	049672
K24051	Kontrolllampe orange	Orange indicator light	E0K00225
K24052	Kontrolllampe grün	Green indicator light	E0K00226
K25123	Knebel 0-190° C, 6 x 4,6	Knob 0-190° C, 6 x 4,6	049229
K26212	Türscharnierset	Door hinge set	=> K00021
K26234	Fuß komplett, H120/170	Complete base, H120/170	049034
	Fuß komplett, H150/200	Complete base, H150/200	049014
	Fuß H130/190, mit Gewinde	Base H130/190, with thread	E026437
K26249	Türgriff, kurz	Short door handle	049035
K26364	Bogen	Bow	049642
K29918	Heizkörper	Heating element	049670
K70377	Deckel	Lid	049224
o.Abb/ no pic.	Verbindungssatz	Connection set	049130
	Stopfbuchse m. Dichtungen	Packing gland w. gaskets	053325
	Frittierkorb	Deep frying basket	286993
	Fettfilter	Sieve	E049208
	Krümelsieb	Sieve	E051221
	Rückwand 400 mm	Back panel 400 mm	E051040
	Hebel, rechts z. Heizkörper	Lever, right f. heating element	E051045
	Hebel, links z. Heizkörper	Lever, left f. heating element	E051046
	Halterung z. Sicherheitsthermostat	Holder f. safety thermostat	E051056
	Halterung z. Thermostat	Holder f. thermostat	E051057