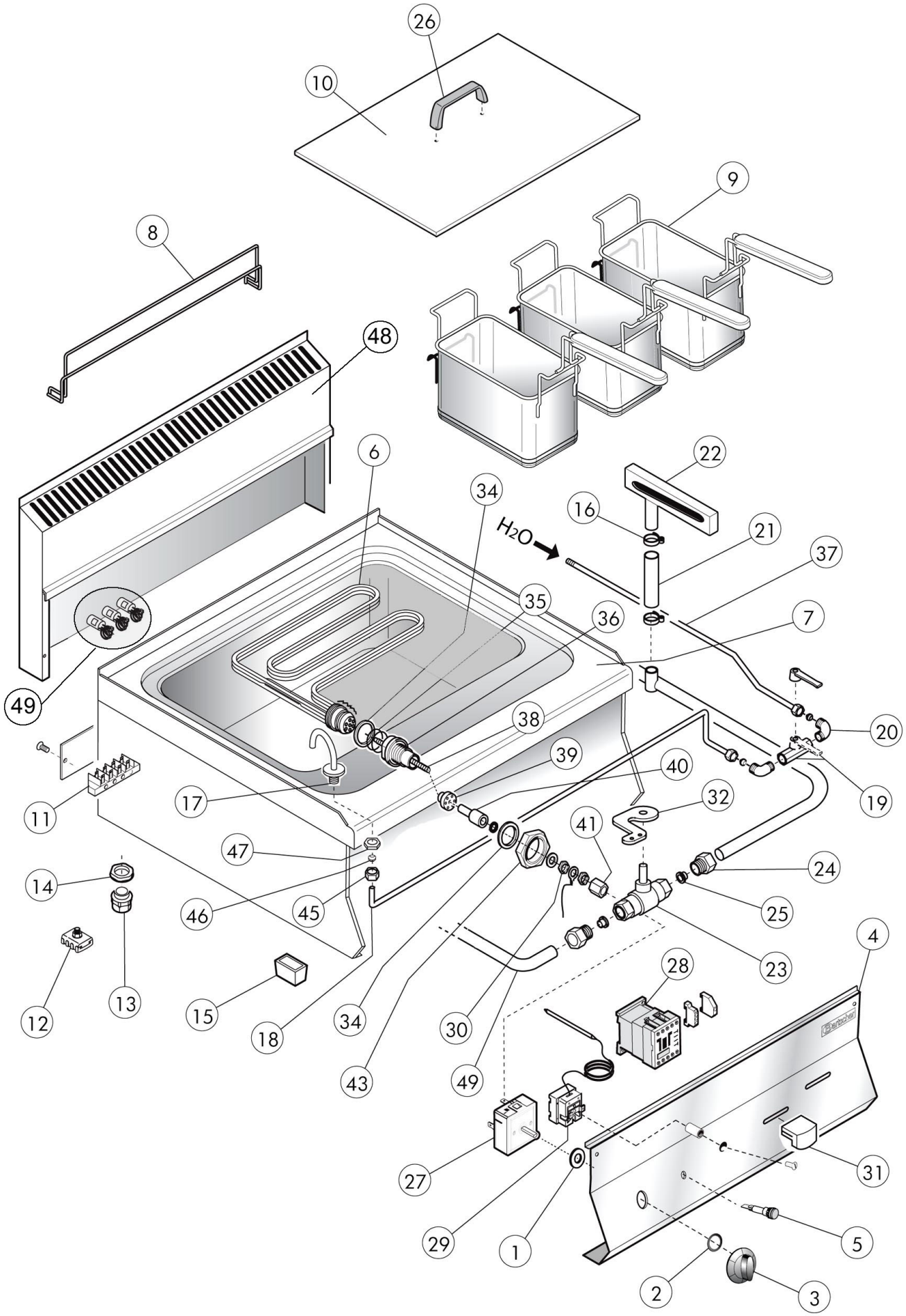

Bartscher	Nudelkocher 650, B600, 28L, 3K Artikel-Nr.: 115138	Explosionszeichnung 18.01.2017	Seite 1/2

Pos.	Artikelbeschreibung	Description of item	Artikel Nr./Item No.
1	Dichtring, Silikon	Sealing ring, silicone	02993700
2	Dichtung z. Knebel	Gasket f. knob	0588510
3	Knebel	Knob	0796710
4	Frontblende	Front panel	0931720
5	Kontrolllampe orange	Orange indicator light	0587500
6	Heizkörper, 9 kW, 230 V	Heating element, 9 kW, 230 V	01870100
7	Becken	Basin	0931760
8	Korbaufhängung	Rod for hanging basket	0935520
9	Ersatzkorb Nudelkocher 650	Substit.basket pasta cooker 650	158612
10	Deckel	Lid	0932160
11	Anschlussklemme, 6-polig	Terminal clamp, 6-pole	0A036206
12	Potentialausgleichsklemme	Potential equalisation clamp	01878400
13	Zugentlastung PG21	Strain relief PG21	010578028
14	Verschraubung f. Zugentlastung PG21	Screw connection f. strain relief PG21	01037114500
15	Fuß	Base	01036021613
16	Schelle	Clamp	030475999
17	Wassereinlauf	Water intake	01031112300
18	Rohr	Pipe	0935300
19	Wasserzulaufhahn	Water intake cock	01031400300
20	Wasseranschluss 90°	Water connection 90°	01032500300
21	Schlauch	Hose	01036100700
22	Überlaufrohr	Overflow pipe	01031108100
23	Ablasshahn	Drain cock	032686300
24	Schraube z. Ablasshahn	Screw f. drain cock	0866000
25	Schneidring 18	Cutting ring	0866200
26	Griff	Handle	08222510
27	Energieregler 13A, 230V	Energy regulator 13A, 230V	05057021010
28	Schütz, 10A	Contactor, 10A	E0187301
29	Sicherheitsthermostat 135 °C	Safety thermostat 135 °C	01878900
30	Sechskantmutter, flach M10 x A14	Hex nut, flatten M10 x A14	01033514900
31	Knebel schwarz, z. Ablasshahn	Knob black, f. drain cock	0103670200
32	Hebel f. Ablasshahn	Lever f. drain cock	n.m.lieferbar/n.m.available
34	O-Ring	O-ring	01814700
35	O-Ring z. Heizkörper	O-ring f. heating element	01814400
36	Verschraubung z. Heizkörper	Screw connection f. heating element	01814600
37	Rohr	Pipe	0933860
38	Verschraubung M10 x 1	Screw connection	01869600
39	Verschluss z. Heizkörper	Arrestor for heating element	01815014
40	Abstandstück z. Heizkörper	Distance piece for heating element	01869500
41	Verschraubung	Screw connection	01868700
43	Mutter 1/2"	Nut 1/2"	014044599
45	Verschraubung M16 x 1,5 A19	Screw connection M16 x 1,5 A19	01326500
46	Schneidring	Cutting ring	086720
47	Mutter M16 x 1,5	Nut M16 x 1.5	01033703200
48	Kamin	Chimney	E01041115200
49	Entstörfilter, Set	Noise filter set	E0935660