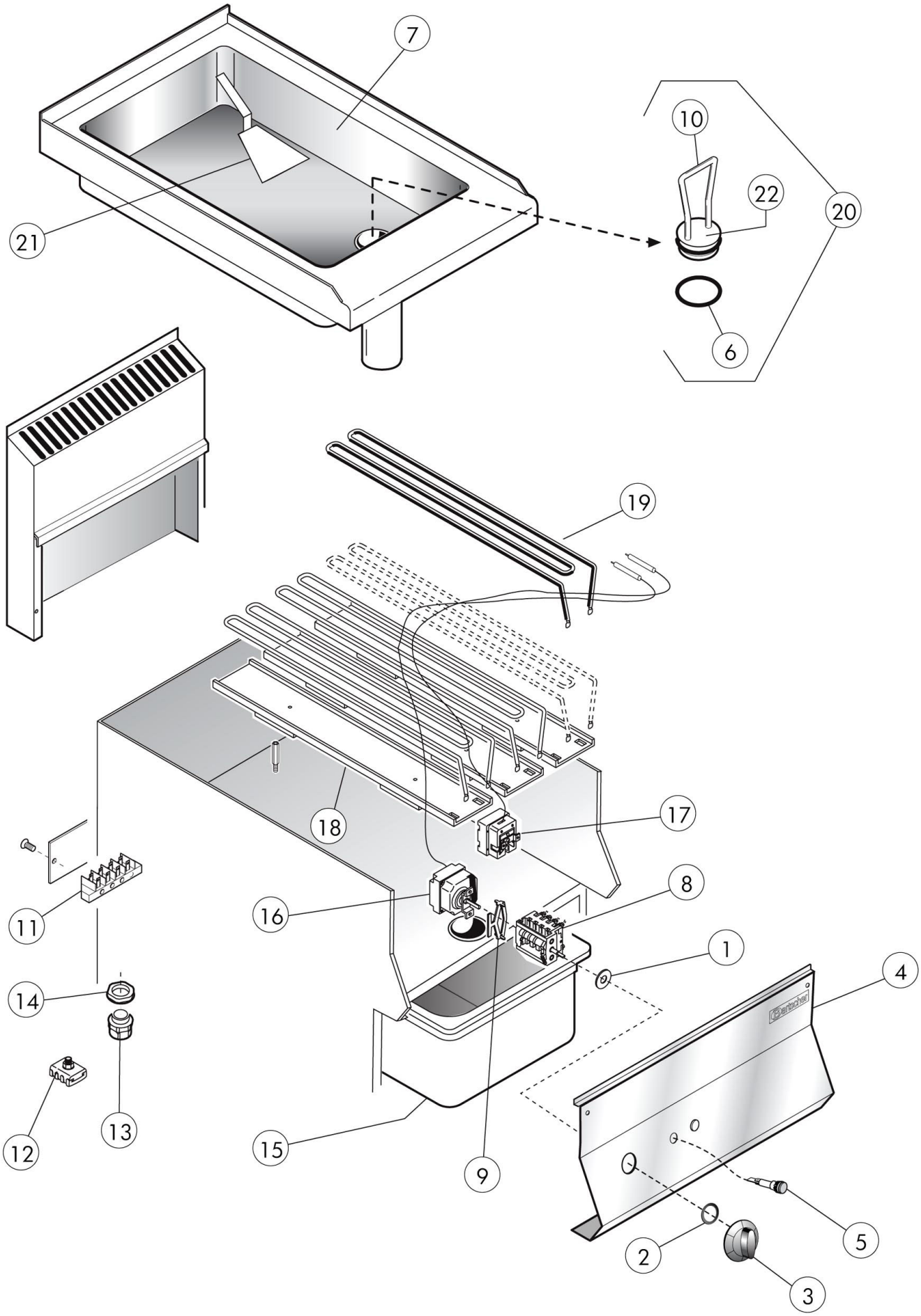


| | | | |
|---|---|---|---|
| Bartscher | Multibräter 650, B400, TG, UO<br>Artikel-Nr.: 115155 | Explosionszeichnung<br>18.01.2017 | Seite 1/2 |

| Pos. | Artikelbeschreibung | Description of item | Artikel Nr./Item No. |
|---|---|---|---|
| 1 | Dichtung f. Schalterstift | Gasket | 050460 |
| 2 | Dichtung z. Knebel | Gasket f. knob | 0588510 |
| 3 | Knebel | Knob | 02599314 |
| 4 | Frontblende | Front panel | 0931590 |
| 5 | Kontrolllampe orange | Orange indicator light | 0587500 |
| 6 | Dichtung f. Ablassstopfen | Gasket f. drain stopper | 0CR0413880 |
| 7 | Tiegel | Pan | 0931780 |
| 8 | Hauptschalter, 4-polig | Main switch, 4-pole | 016933 |
| 9 | Halteklammer z. Thermostat | Holding clamp f. thermostat | 018276 |
| 10 | Griff z. Stopfen | Handle f. stopper | 0413890 |
| 11 | Anschlussklemme, 6-polig | Terminal clamp, 6-pole | 0A036206 |
| 12 | Potentialausgleichsklemme | Potential equalisation clamp | 01878400 |
| 13 | Zugentlastung PG21 | Strain relief PG21 | 010578028 |
| 14 | Verschraubung f. Zugentlastung PG21 | Screw connection f. strain relief PG21 | 01037114500 |
| 15 | GN Behälter, 1/1, T150 | GN container, 1/1, D150 | A120610 |
| 16 | Thermostat 50 - 300° C | Thermostat 50 - 300° C | 01309115 |
| 17 | Sicherheitsthermostat | Safety thermostat | 01878500 |
| 18 | Isolierung, Schiene | Insulation, rail | 01044358300 |
| 19 | Heizkörper | Heating element | 01037317700 |
| 20 | Stopfen komplett | Stopper complete | 0414040 |
| 21 | Spatel | Spatula | n.m.lieferbar/n.m.available |
| 22 | Stopfen | Stopper | 01033206801 |