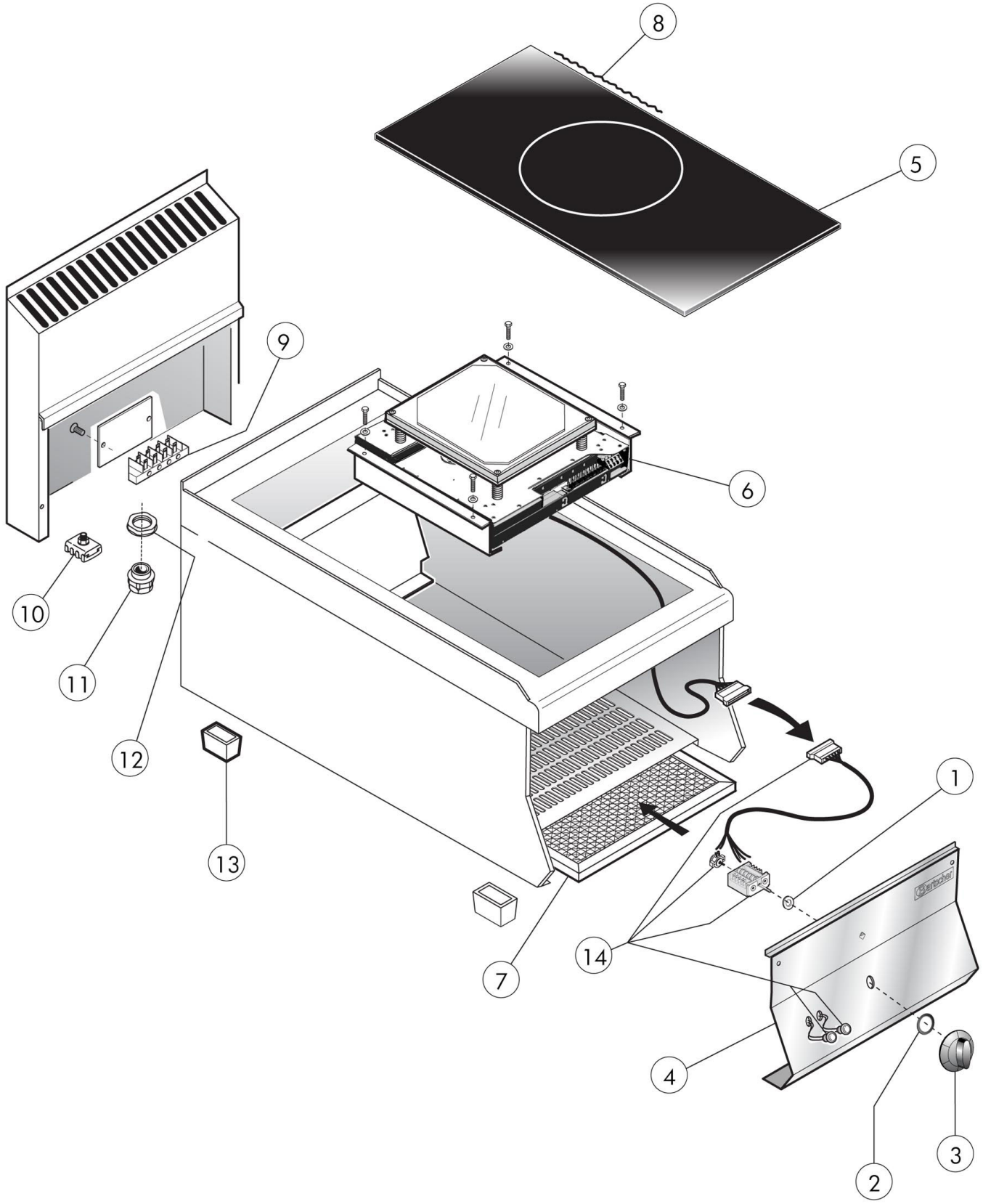

Bartscher	Induktionsherd 1 FL, 650, B400 Artikel-Nr.: 115090	Explosionszeichnung 23.01.2017	Seite 1/2

Pos.	Artikelbeschreibung	Description of item	Artikel Nr./Item No.
1	Dichtung f. Schalterstift	Gasket	050460
2	Dichtung z. Knebel	Gasket f. knob	0588510
3	Knebel	Knob	0796710
4	Frontblende	Front panel	0930990
5	Glasplatte, Ceran	Glass plate, ceramic	0930600
6	Generator, EGO 5 kW	Generator, EGO 5 kW	0846440
7	Filter	Filter	0798590
8	Klebstoff f. Ceranplatten, Pactan	Adhesive f. cerane stoves, Pactan	052811770
9	Anschlussklemme, 6-polig	Terminal clamp, 6-pole	0A036206
10	Potentialausgleichsklemme	Potential equalisation clamp	01878400
11	Zugentlastung	Strain relief	01037112400
12	Verschraubung f. Zugentlastung	Screw connection f. strain relief	01037114500
13	Fuß	Base	01036021613
14	Schaltereinheit EGO	Switch unit EGO	0737320